PERFIS COMPLEMENTARES

LD

ISO 9001
ISO 14001

asi CERTIFIED PERFORMANCE

AGOSTO 2020

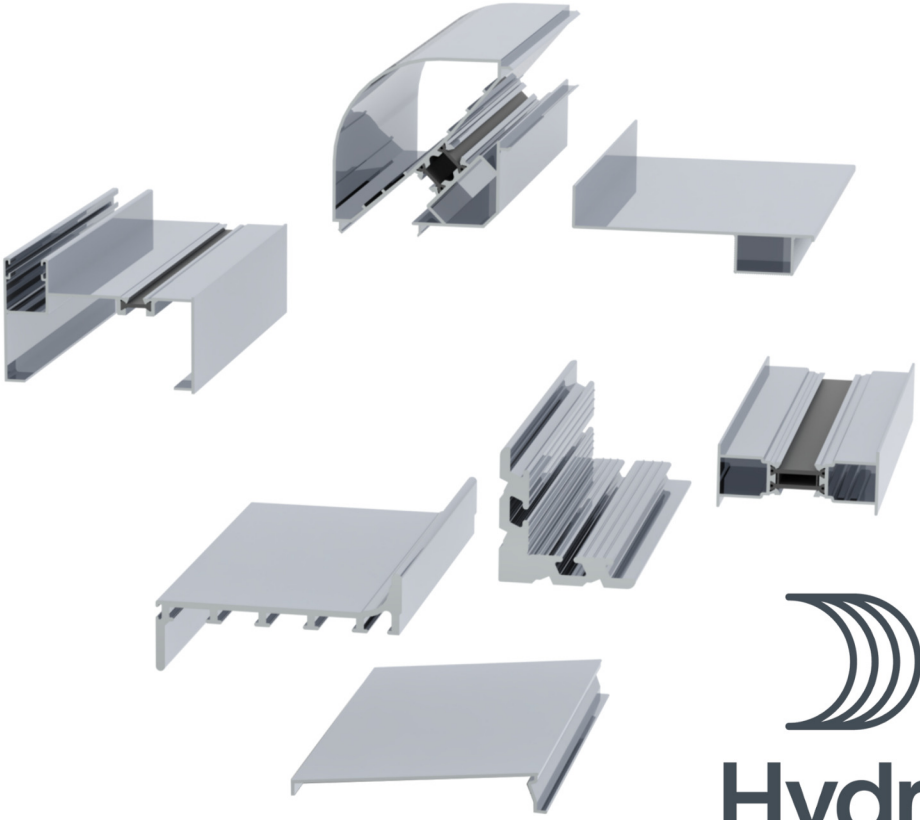

Hydro

www.hydro.com
info.profiles.es@hydro.com

PERFES COMPLEMENTARES

A. TAMPA/REMATES
- A.1. LISTAGEM
- A.2. PERFIS

B. ESQUADROS/TOPOS
- B.1. LISTAGEM
- B.2. PERFIS

C. CANTOS
- C.1. LISTAGEM
- C.2. PERFIS

D. GUÍAS DE PERSIANA
- D.1. LISTAGEM
- D.2. PERFIS

E. BITES
- E.1. LISTAGEM
- E.2. PERFIS

F. PRE-AROS
- F.1. LISTAGEM
- F.2. PERFIS

G. UNIÕES
- G.1. LISTAGEM
- G.2. PERFIS

H. VERTE AGUAS
- H.1. LISTAGEM
- H.2. PERFIS

I. PORTADAS
- I.1. LISTAGEM
- I.2. PERFIS

J. MOSQUITEIRA
- J.1. LISTAGEM
- J.2. PERFIS

K. TAPA JUNTAS
- K.1. LISTAGEM
- K.2. PERFIS

L. PORTÃO
- L.1. LISTAGEM
- L.2. PERFIS

A. TAMPA / REMATES

A.1.- LISTAGEM

Listagem

Secção		Descrição	Peso Kg./m	Superficie Exterior (dm^2/m) Total (dm^2/m)	Fabrica
E-18165		Remate 300 mm.	2,384	72,1 72,1	La Roca
E-374657		Remate 245 mm.	1,977	64,1 64,1	La Roca
M-4845		Remate 255 mm.	1,695	61,5 61,5	La Roca
E335353	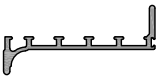	Tampa 115 mm.	2,131	45,5 45,5	Navarra

A.2.- PERFIS 1:1

E335353	Espes.	Sup. Ext.	Sup. Total	Peso
Tampa 115 mm.	- mm	45,5 dm^2/m	45,5 dm^2/m	2,131 Kg/m

M-4845	Espes.	Sup. Ext.	Sup. Total	Peso
Remate 255 mm.	2,2 mm	61,5 dm^2/m	61,5 dm^2/m	1,695 Kg/m

NAV

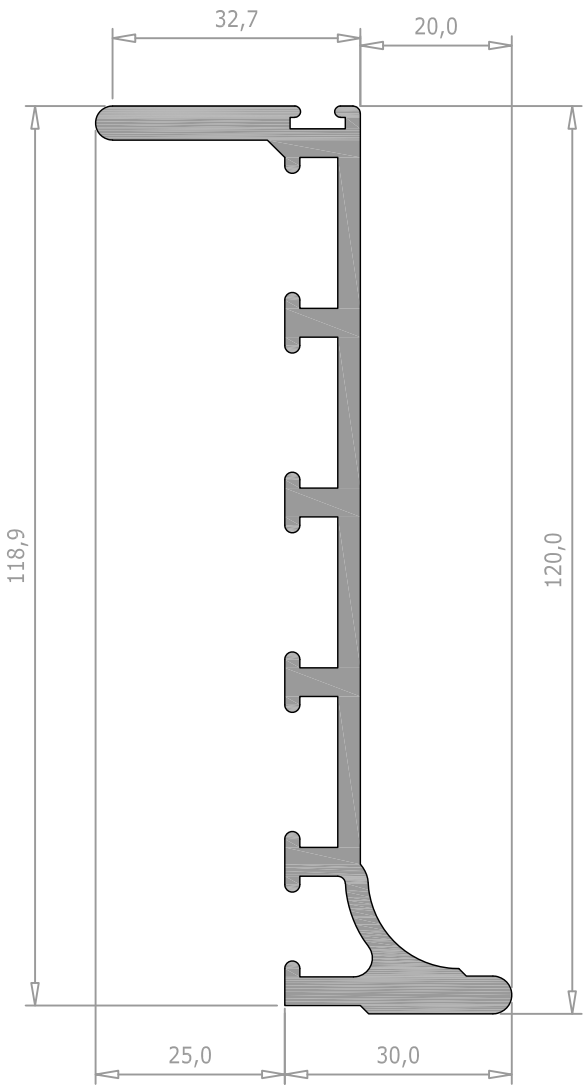

LAR

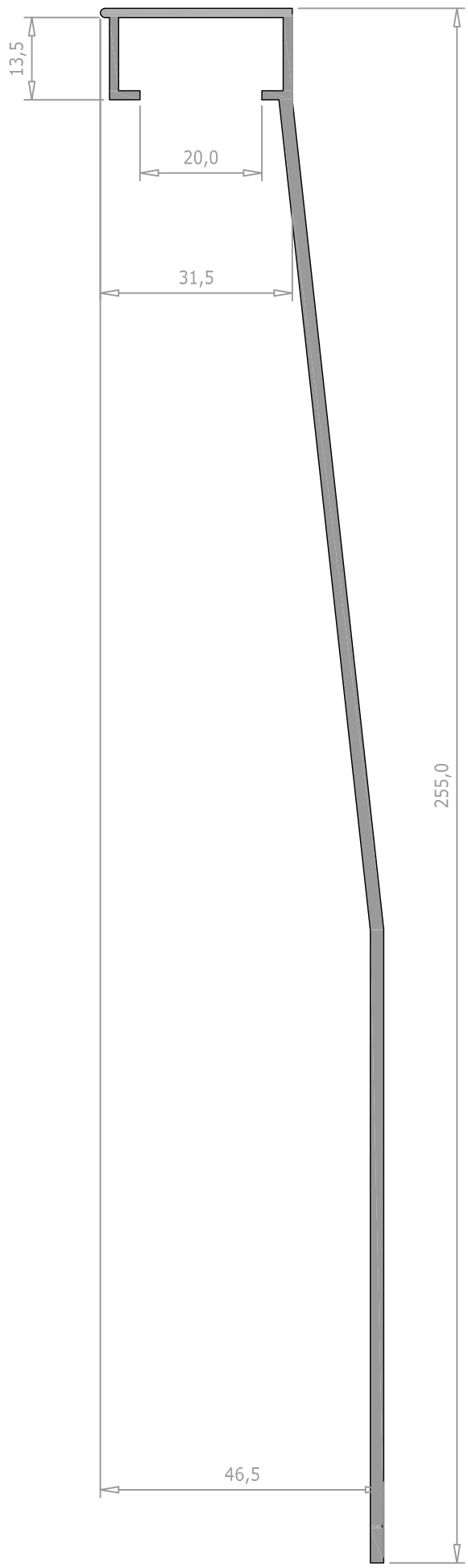

extruded by Hydro

E-374657	Espes.	Sup. Ext.	Sup. Total	Peso
Remate 245 mm.	2,3 mm	64,1 dm^2/m	64,1 dm^2/m	1,977 Kg/m

LAR

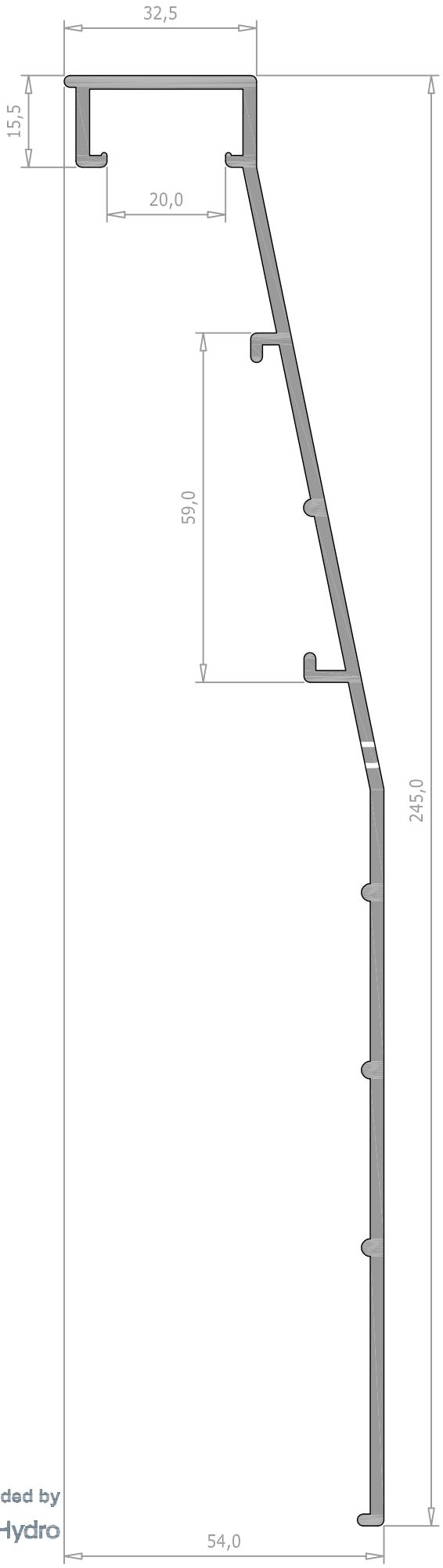

E-18165	Espes.	Sup. Ext.	Sup. Total	Peso
Remate 300 mm.	2,5 mm	72,1 dm^2/m	72,1 dm^2/m	2,384 Kg/m

LAR

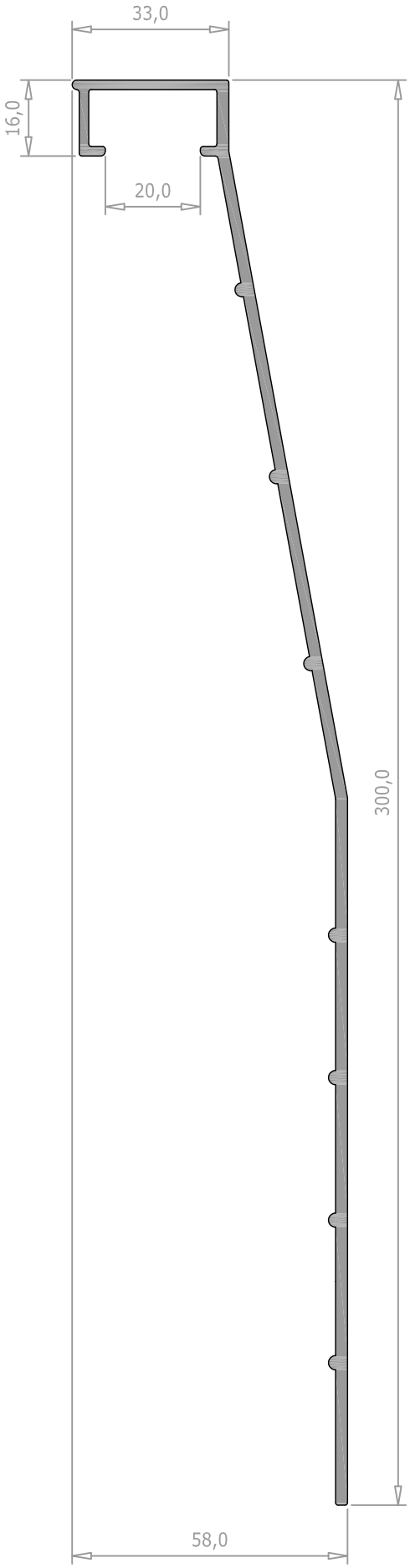

extruded by Hydro

B. ESQUADROS / TOPOS

B.1.- LISTAGEM

Listagem

Perfil	Secção (Y, X, X, Y)	Descrição	Peso Kg./m	Superficie Exterior (dm^2/m) / Total (dm^2/m)	Fabrica
2002826	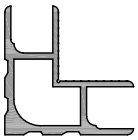	Esquadro união 36 mm.	3,944	46,6 63,4	Navarra
2046680		Vara CE	0,124	4,5 4,5	Navarra
2058951		Vara CE	0,149	4,8 4,8	Navarra
2065369	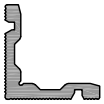	Esquadro de reforço	1,609	23,1 23,1	Navarra
2067966	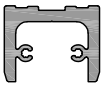	Topo transversal	2,275	30,7 30,7	Navarra
2078970		Esquadro de extrusão	1,010	23,9 38,1	Navarra
2078972	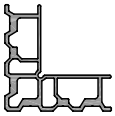	Esquadro de extrusão	1,582	25,9 53,8	Navarra
BR-14	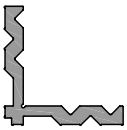	Esquadro de reforço	2,394	30,1 30,1	Avintes
E400799	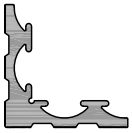	Esquadro união 14 mm.	2,722	34,0 34,0	Navarra
E551643	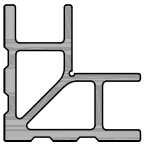	Esquadro de extrusão	3,842	42,3 64,1	Navarra
E700877		Vara R	0,167	5,8 5,8	Navarra

extruded by Hydro

Listagem

Perfil	Secção (Y, X, X, Y)	Descrição	Peso Kg./m	Superficie Exterior (dm^2/m) Total (dm^2/m)	Fabrica
E900998		Vara CE	0,164	5,1 5,1	Navarra
M-1144		Vara	0,133	5,5 5,5	La Roca
M-2011		Vara	0,140	5,0 5,0	La Roca
M-2771	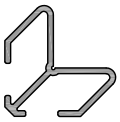	Suplemento esquadro	1,537	38,0 38,0	La Roca

B.2.- PERFIS 1:1

2065369	Espes.	Sup. Ext.	Sup. Total	Peso
Esquadro de reforço	- mm	23,1 dm^2/m	23,1 dm^2/m	1,609 Kg/m

NAV

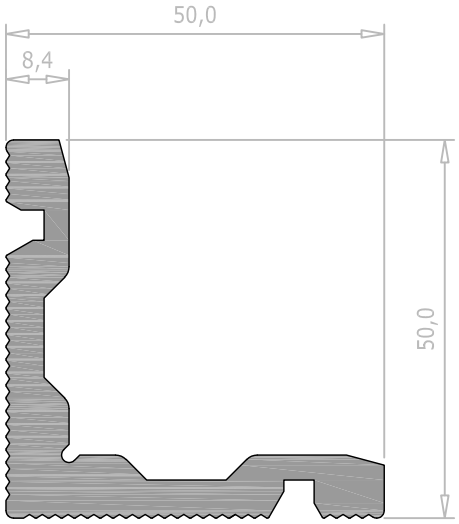

E400799	Espes.	Sup. Ext.	Sup. Total	Peso
Esquadro união 14 mm.	- mm	34,0 dm^2/m	34,0 dm^2/m	2,722 Kg/m

NAV

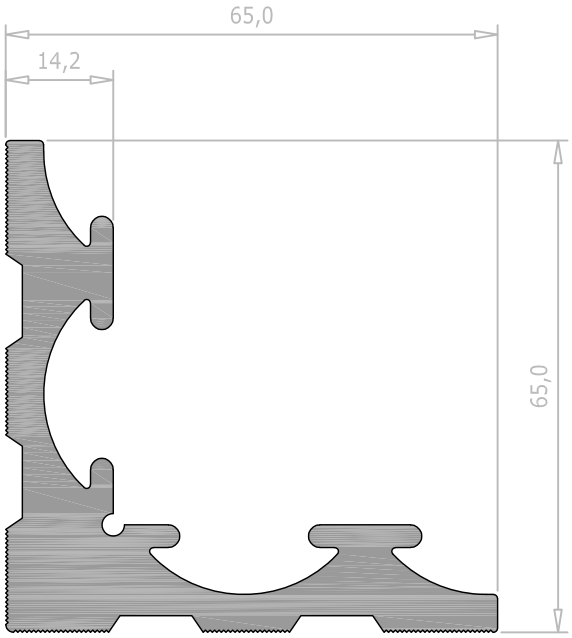

2078970	Espes.	Sup. Ext.	Sup. Total	Peso
Esquadro de extrusão	1,5 mm	23,9 dm^2/m	38,1 dm^2/m	1,010 Kg/m

NAV

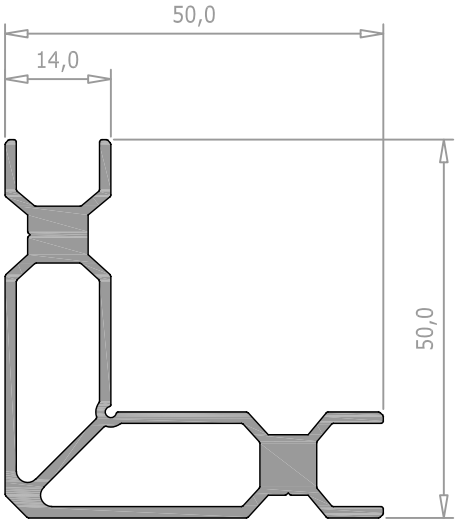

2078972	Espes.	Sup. Ext.	Sup. Total	Peso
Esquadro de extrusão	2,0 mm	25,9 dm^2/m	53,8 dm^2/m	1,582 Kg/m

NAV

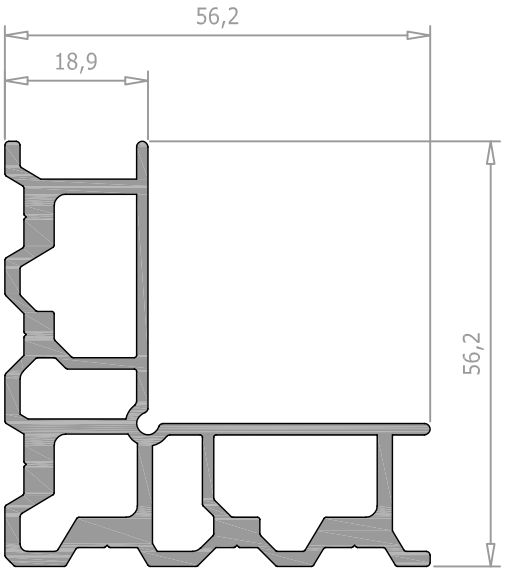

extruded by Hydro

2002826	Espes.	Sup. Ext.	Sup. Total	Peso
Esquadro união 36 mm.	4,0 mm	46,6 dm^2/m	63,4 dm^2/m	3,944 Kg/m

NAV

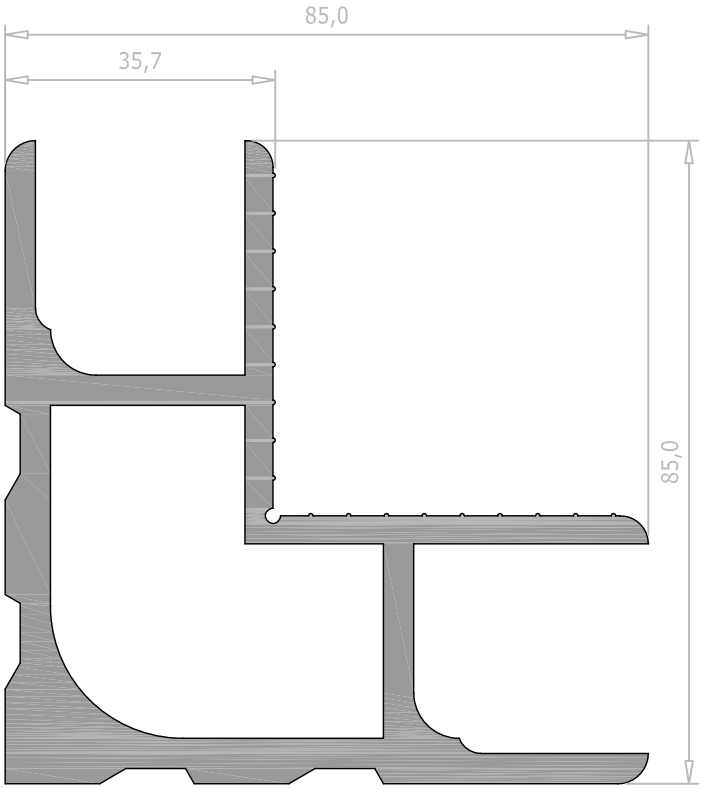

BR-14	Espes.	Sup. Ext.	Sup. Total	Peso
Esquadro de reforço	- mm	30,1 dm^2/m	30,1 dm^2/m	2,394 Kg/m

AVI

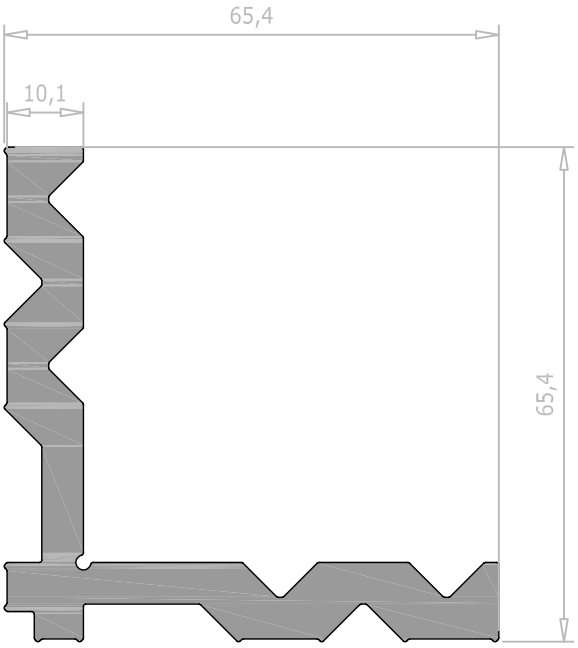

E551643	Espes.	Sup. Ext.	Sup. Total	Peso
Esquadro de extrusão	4,0 mm	42,3 dm^2/m	64,1 dm^2/m	3,842 Kg/m

NAV

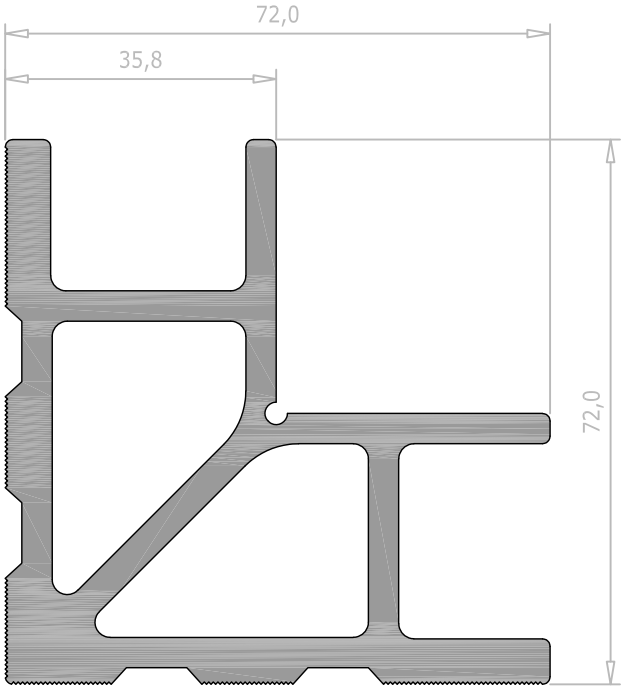

extruded by Hydro

2046680	Espes.	Sup. Ext.	Sup. Total	Peso
Vara CE	- mm	4,5 dm^2/m	4,5 dm^2/m	0,124 Kg/m

NAV

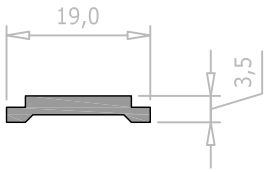

2058951	Espes.	Sup. Ext.	Sup. Total	Peso
Vara CE	- mm	4,8 dm^2/m	4,8 dm^2/m	0,149 Kg/m

NAV

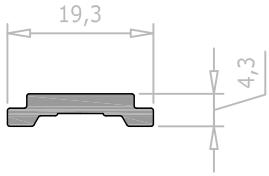

E700877	Espes.	Sup. Ext.	Sup. Total	Peso
Vara R	- mm	5,8 dm^2/m	5,8 dm^2/m	0,167 Kg/m

NAV

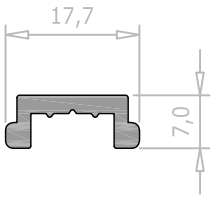

E900998	Espes.	Sup. Ext.	Sup. Total	Peso
Vara CE	- mm	5,1 dm^2/m	5,1 dm^2/m	0,164 Kg/m

NAV

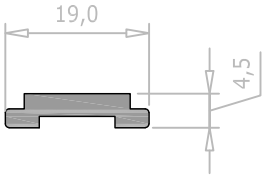

M-1144	Espes.	Sup. Ext.	Sup. Total	Peso
Vara	- mm	5,5 dm^2/m	5,5 dm^2/m	0,133 Kg/m

LAR

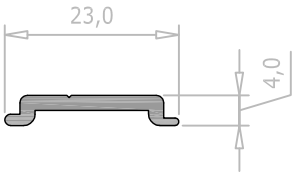

M-2011	Espes.	Sup. Ext.	Sup. Total	Peso
Vara	- mm	5,0 dm^2/m	5,0 dm^2/m	0,140 Kg/m

LAR

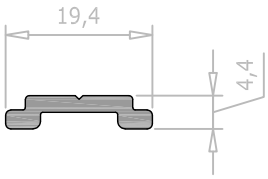

2067966	Espes.	Sup. Ext.	Sup. Total	Peso
Topo transversal	6,0 mm	30,7 dm^2/m	30,7 dm^2/m	2,275 Kg/m

NAV

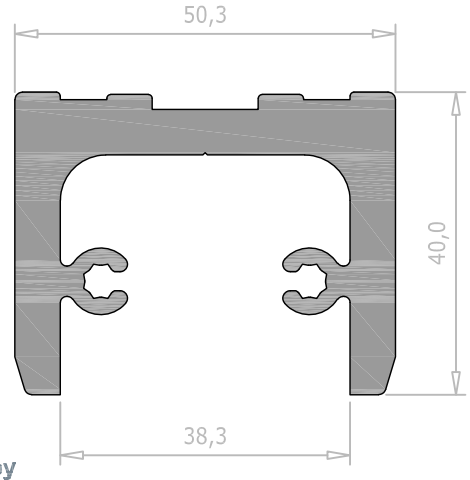

extruded by Hydro

M-2771	Espes.	Sup. Ext.	Sup. Total	Peso
Suplemento esquadro	3,0 mm	38,0 dm^2/m	38,0 dm^2/m	1,537 Kg/m

LAR

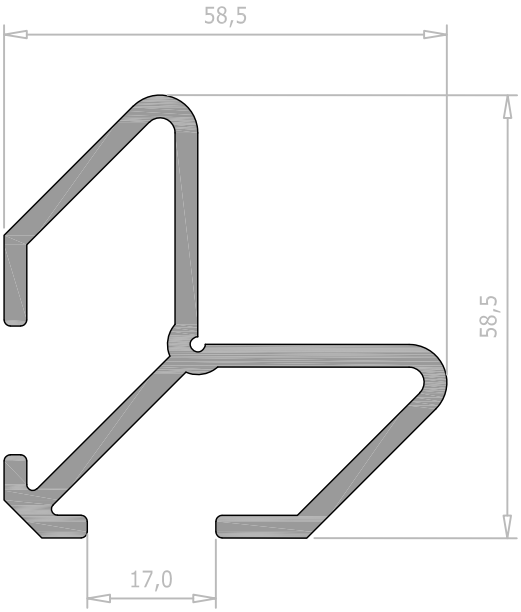

C. CANTOS

C.1.- LISTAGEM

Listagem

Perfil	Secção (Y / X – X / Y)	Descrição	Peso Kg./m	Superficie Exterior (dm^2/m) / Total (dm^2/m)	Fabrica
2059966		Canto 90º	0,667	17,8 32,7	Navarra
C-19311	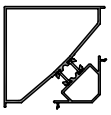	Canto recto 90º	2,348	51,2 94,1	La Roca
E551060		Canto curvo 90º	1,809	44,5 73,9	Navarra
E551253		Canto recto	0,837	24,7 41,2	Navarra
E-351664		Canto 90º	1,372	31,2 52,9	La Roca
M-1048	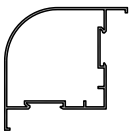	Canto redondo 90º	1,202	28,0 34,5	La Roca
M-1887		Canto regulavel femea	0,640	28,0 28,0	La Roca
M-1888		Canto regulavel macho	0,628	26,5 26,5	La Roca
M-2093	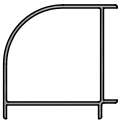	Canto 90º 40 mm.	0,646	21,0 36,4	La Roca
M-2344	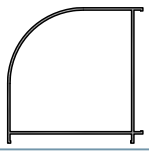	Canto 90º	1,440	36,4 66,0	La Roca
M-2351	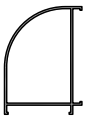	Canto 90º 40-60 mm.	0,858	25,7 44,7	La Roca

extruded by Hydro

Listagem

Perfil	Secção (Y / X – X / Y)	Descrição	Peso Kg./m	Superficie Exterior (dm^2/m) / Total (dm^2/m)	Fabrica
M-3867	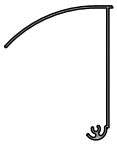	Canto regulavel macho	0,732	37,5 37,5	La Roca
M-3868	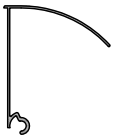	Canto regulavel femea	0,736	36,0 36,0	La Roca
M-4331	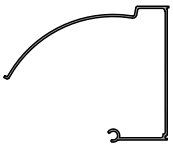	Canto regulavel femea 120 mm.	1,998	73,8 73,8	La Roca
M-4332	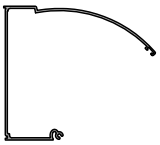	Canto regulavel macho 120 mm.	1,883	70,4 70,4	La Roca
M-4898		Canto curvo 81 mm.	1,285	33,0 59,5	La Roca
M-4899		Canto 90º 45 mm.	0,816	22,9 40,0	La Roca
RT049	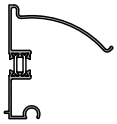	Canto regulavel femea 87 mm.	0,951	41,9 44,8	Navarra
RT050	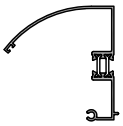	Canto regulavel macho 87 mm.	0,949	42,3 45,2	Navarra
RT051	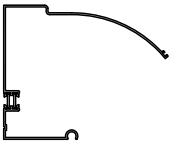	Canto regulavel macho 184 mm.	1,892	79,4 82,4	Navarra
RT052	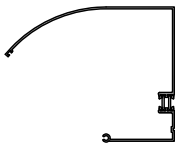	Canto regulavel femea 184 mm.	1,870	78,9 81,8	Navarra
RT057	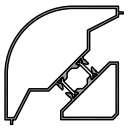	Canto 90º curvo	1,746	40,2 81,5	Navarra

extruded by Hydro

Listagem

Perfil	Secção (Y / X X / Y)	Descrição	Peso Kg./m	Superficie Exterior (dm^2/m) Total (dm^2/m)	Fabrica
RT-2511		Canto regulavel femea 62 mm.	0,939	41,2 44,2	La Roca
RT-2512	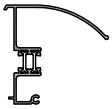	Canto regulavel macho 62 mm.	0,888	38,7 41,7	La Roca
RT-9411	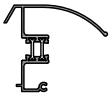	Canto regulavel macho 45 mm.	0,872	37,8 40,8	La Roca
RT-9412	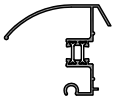	Canto regulavel femea 45 mm.	0,926	40,4 43,4	La Roca
RT-9427	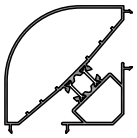	Canto 90º	1,894	47,8 88,3	La Roca
RT-9610	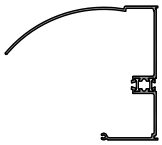	Canto regulavel macho 120 mm.	2,039	73,4 80,4	La Roca
RT-9611	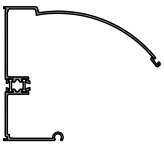	Canto regulavel femea 120 mm.	2,130	77,6 85,3	La Roca
RT-9705	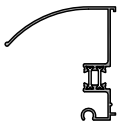	Canto regulavel femea	0,974	43,0 46,0	La Roca
RT-9706	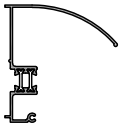	Canto regulavel macho	0,973	42,7 45,7	La Roca
RT-9811		Canto regulavel macho 54,2 mm.	0,829	35,7 38,7	La Roca
RT-9812		Canto regulavel macho 54,2 mm.	0,884	38,2 41,2	La Roca

extruded by Hydro

Listagem

Perfil	Secção Y X X Y	Descrição	Peso Kg./m	Superficie Exterior (dm^2/m) Total (dm^2/m)	Fabrica
RT-70019	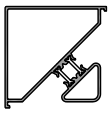	Canto 90º recto	1,502	34,5 66,7	Navarra

extruded by Hydro

C.2.- PERFIS 1:1

2059966	Espes.	Sup. Ext.	Sup. Total	Peso
Canto 90°	1,5 mm	17,8 dm^2/m	32,7 dm^2/m	0,667 Kg/m

NAV

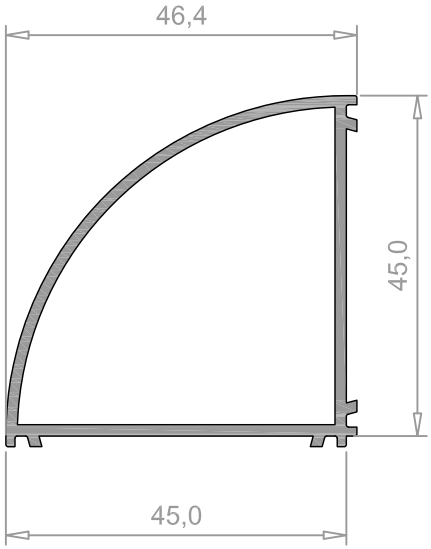

M-2093	Espes.	Sup. Ext.	Sup. Total	Peso
Canto 90° 40 mm.	1,3 mm	21,0 dm^2/m	36,4 dm^2/m	0,646 Kg/m

LAR

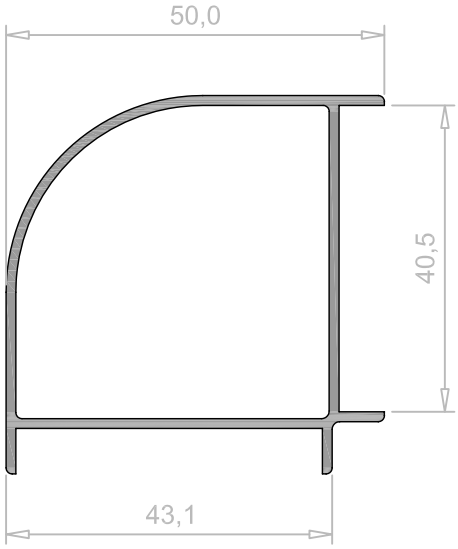

M-4899	Espes.	Sup. Ext.	Sup. Total	Peso
Canto 90° 45 mm.	1,5 mm	22,9 dm^2/m	40,0 dm^2/m	0,816 Kg/m

LAR

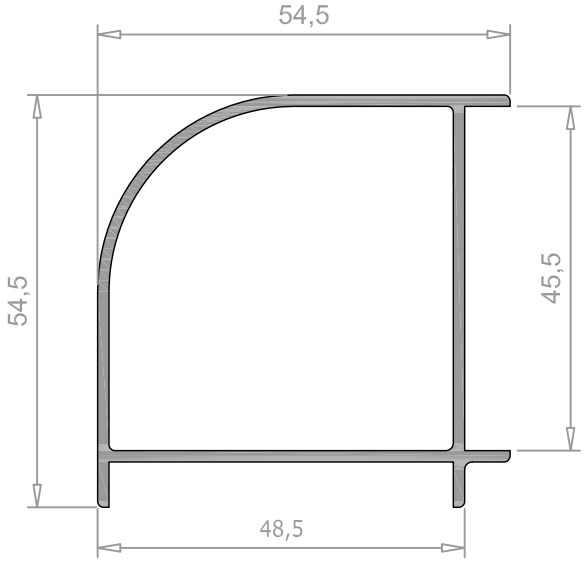

E-351664	Espes.	Sup. Ext.	Sup. Total	Peso
Canto 90°	1,9 mm	31,2 dm^2/m	52,9 dm^2/m	1,372 Kg/m

LAR

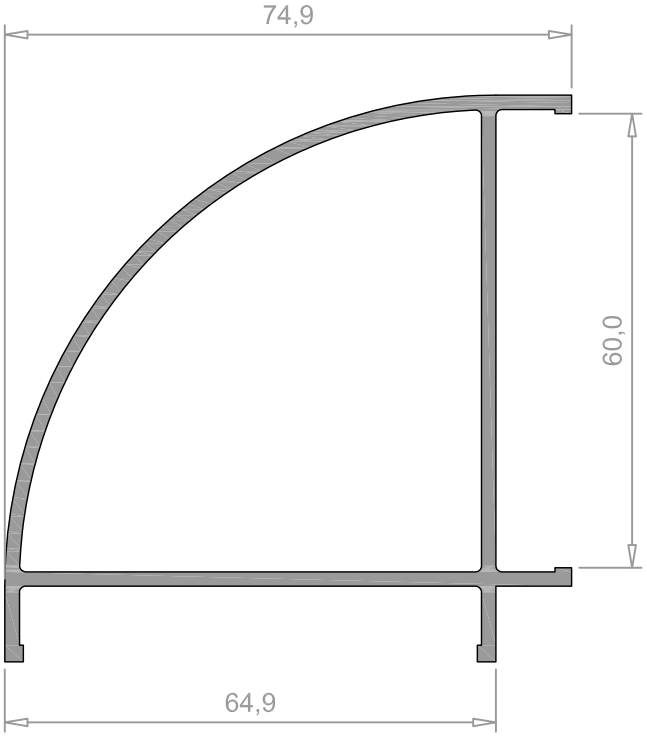

extruded by Hydro

E551253	Espes.	Sup. Ext.	Sup. Total	Peso
Canto recto	1,5 mm	24,7 dm^2/m	41,2 dm^2/m	0,837 Kg/m

NAV

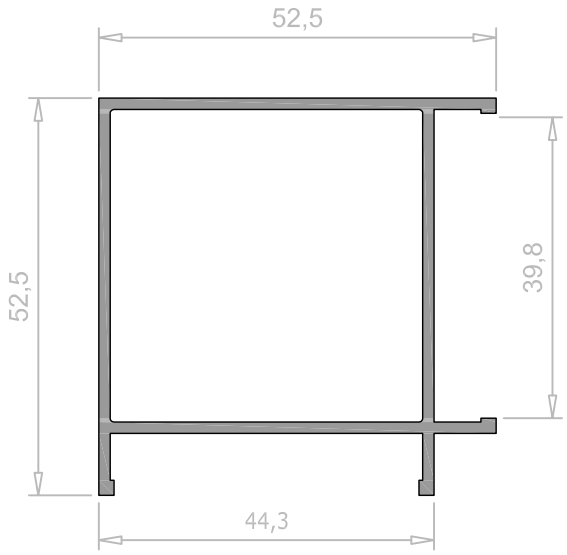

M-2351	Espes.	Sup. Ext.	Sup. Total	Peso
Canto 90° 40-60 mm.	1,4 mm	25,7 dm^2/m	44,7 dm^2/m	0,858 Kg/m

LAR

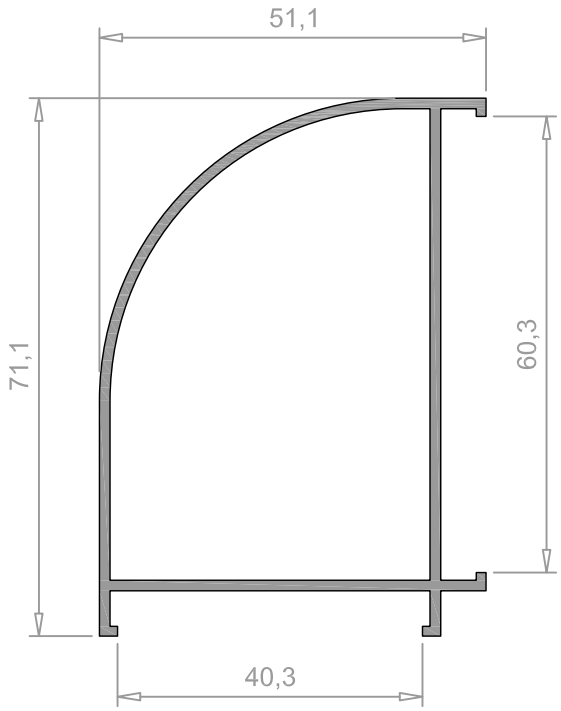

M-4898	Espes.	Sup. Ext.	Sup. Total	Peso
Canto curvo 81 mm.	1,6 mm	33,0 dm^2/m	59,5 dm^2/m	1,285 Kg/m

LAR

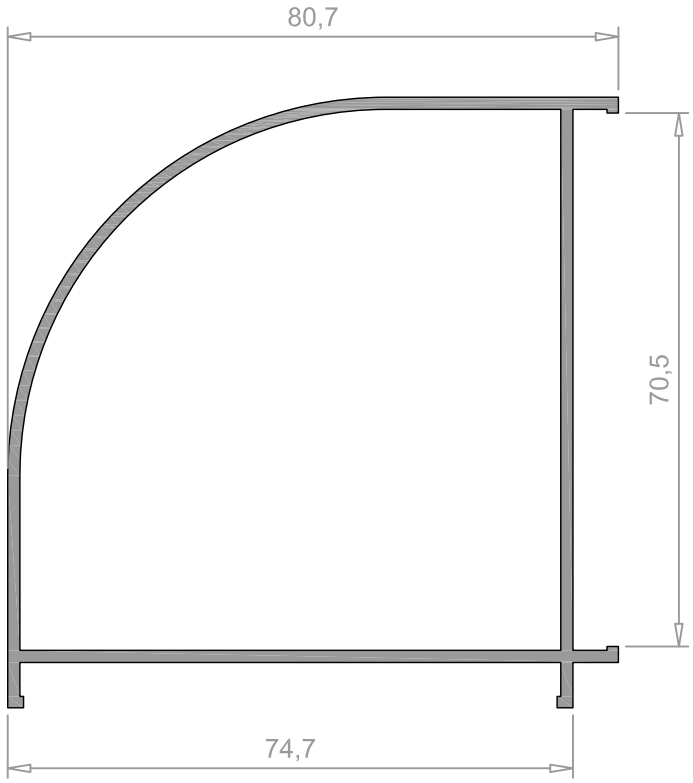

M-1048	Espes.	Sup. Ext.	Sup. Total	Peso
Canto redondo 90°	1,4 mm	28,0 dm^2/m	34,5 dm^2/m	1,202 Kg/m

LAR

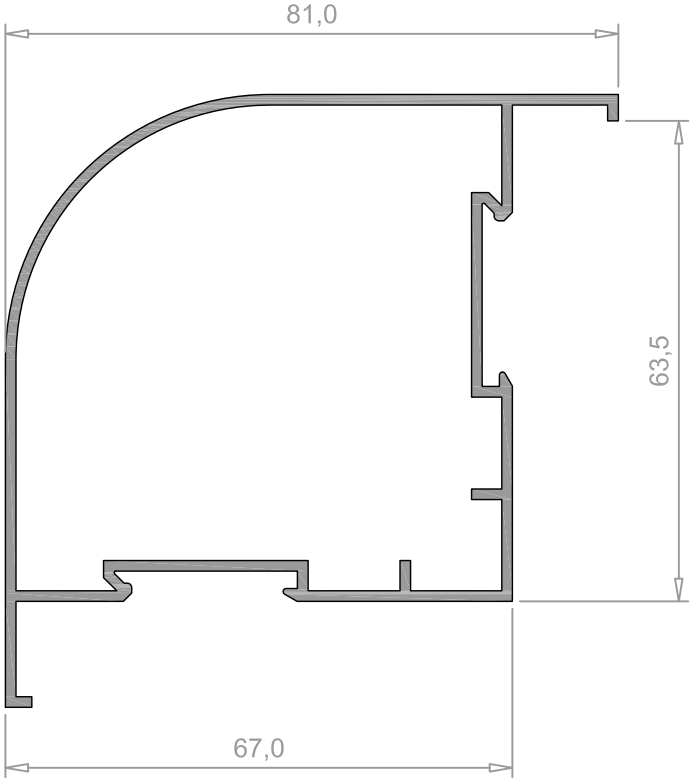

extruded by Hydro

M-2344	Espes.	Sup. Ext.	Sup. Total	Peso
Canto 90°	1,6 mm	36,4 dm^2/m	66,0 dm^2/m	1,440 Kg/m

LAR

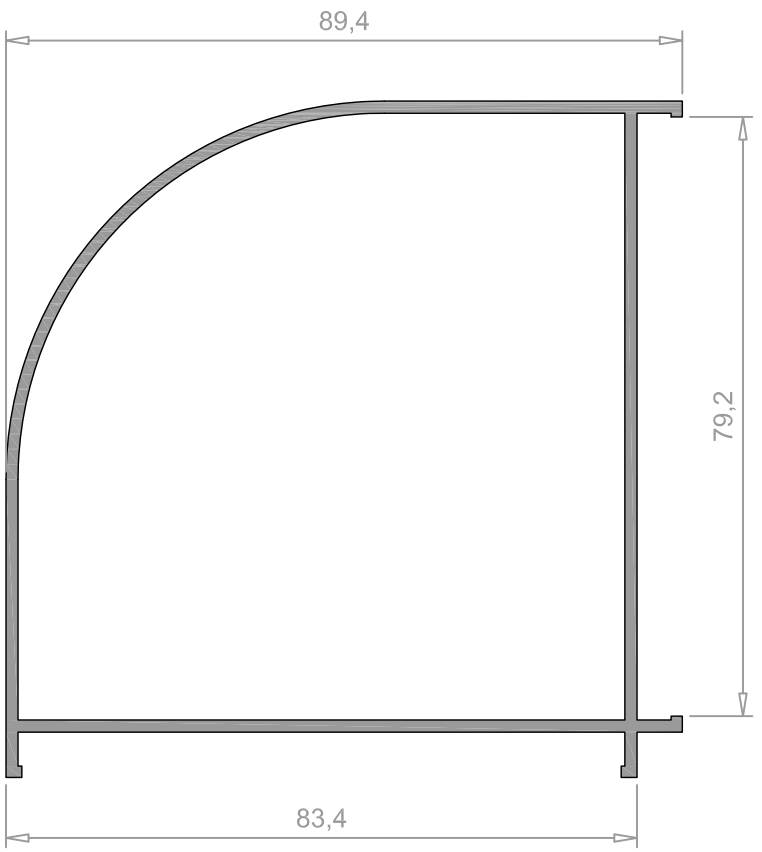

E551060	Espes.	Sup. Ext.	Sup. Total	Peso
Canto curvo 90°	1,8 mm	44,5 dm^2/m	73,9 dm^2/m	1,809 Kg/m

NAV

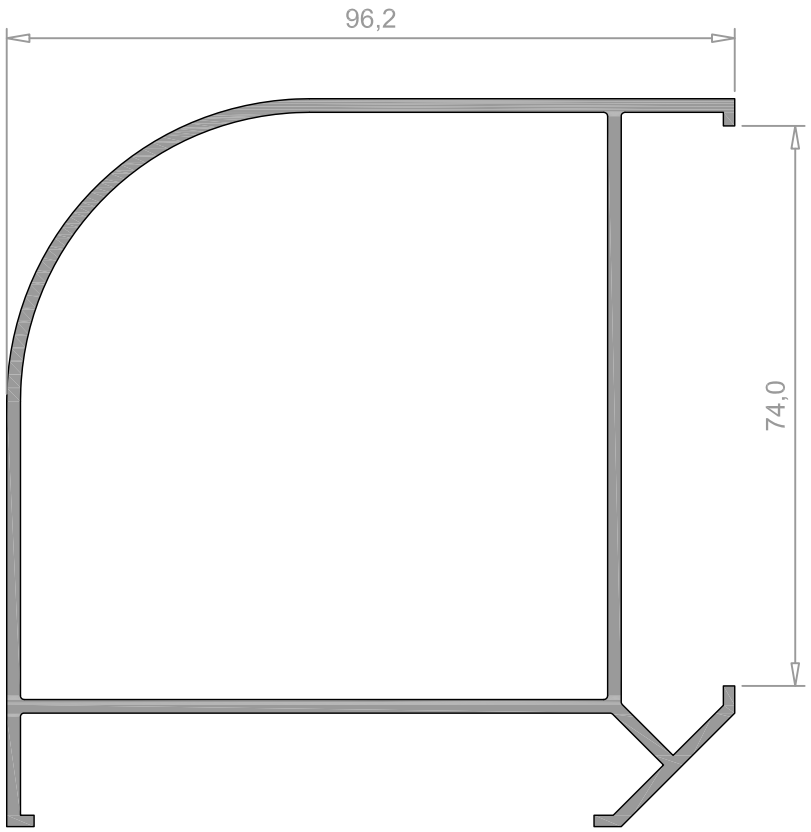

extruded by Hydro

M-1887	Espes.	Sup. Ext.	Sup. Total	Peso
Canto reg. femea	1,5 mm	28,0 dm^2/m	28,0 dm^2/m	0,640 Kg/m

LAR

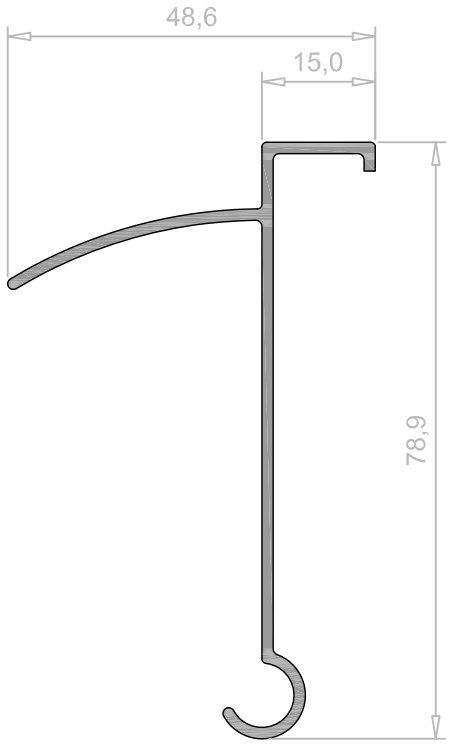

M-1888	Espes.	Sup. Ext.	Sup. Total	Peso
Canto reg. macho	1,5 mm	26,5 dm^2/m	26,5 dm^2/m	0,628 Kg/m

LAR

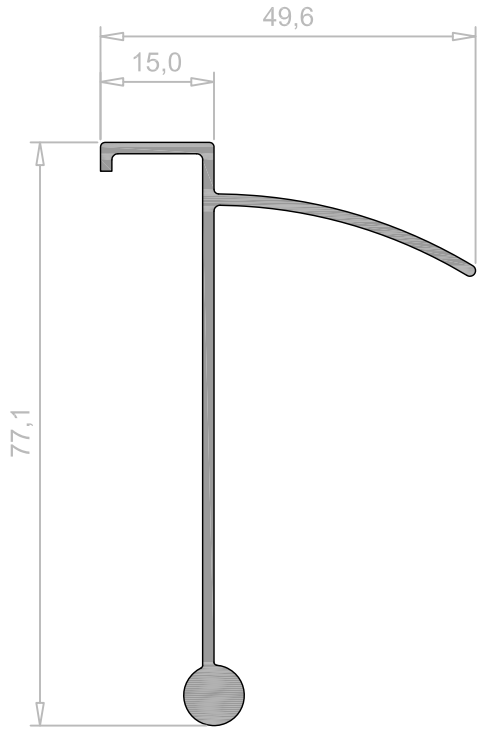

M-3867	Espes.	Sup. Ext.	Sup. Total	Peso
Canto regulavel ext.	1,4 mm	37,5 dm^2/m	37,5 dm^2/m	0,732 Kg/m

LAR

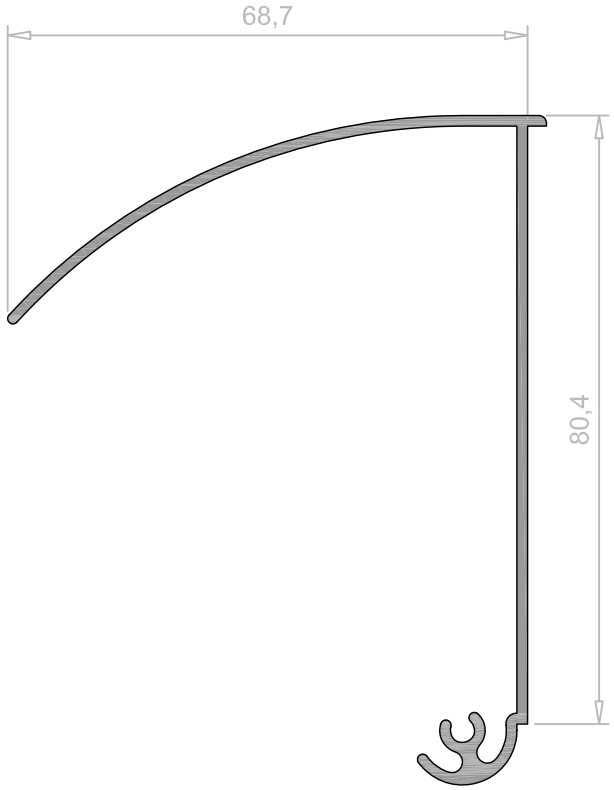

M-3868	Espes.	Sup. Ext.	Sup. Total	Peso
Canto regulavel int.	1,4 mm	36,0 dm^2/m	36,0 dm^2/m	0,736 Kg/m

LAR

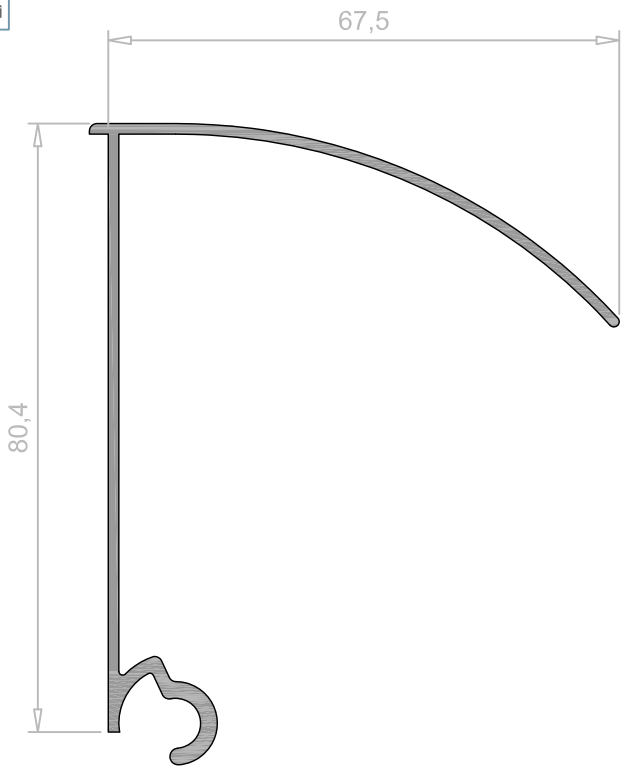

extruded by Hydro

M-4331	Espes.	Sup. Ext.	Sup. Total	Peso
Canto reg. femea 120mm.	2,0 mm	73,8 dm^2/m	73,8 dm^2/m	1,998 Kg/m

LAR

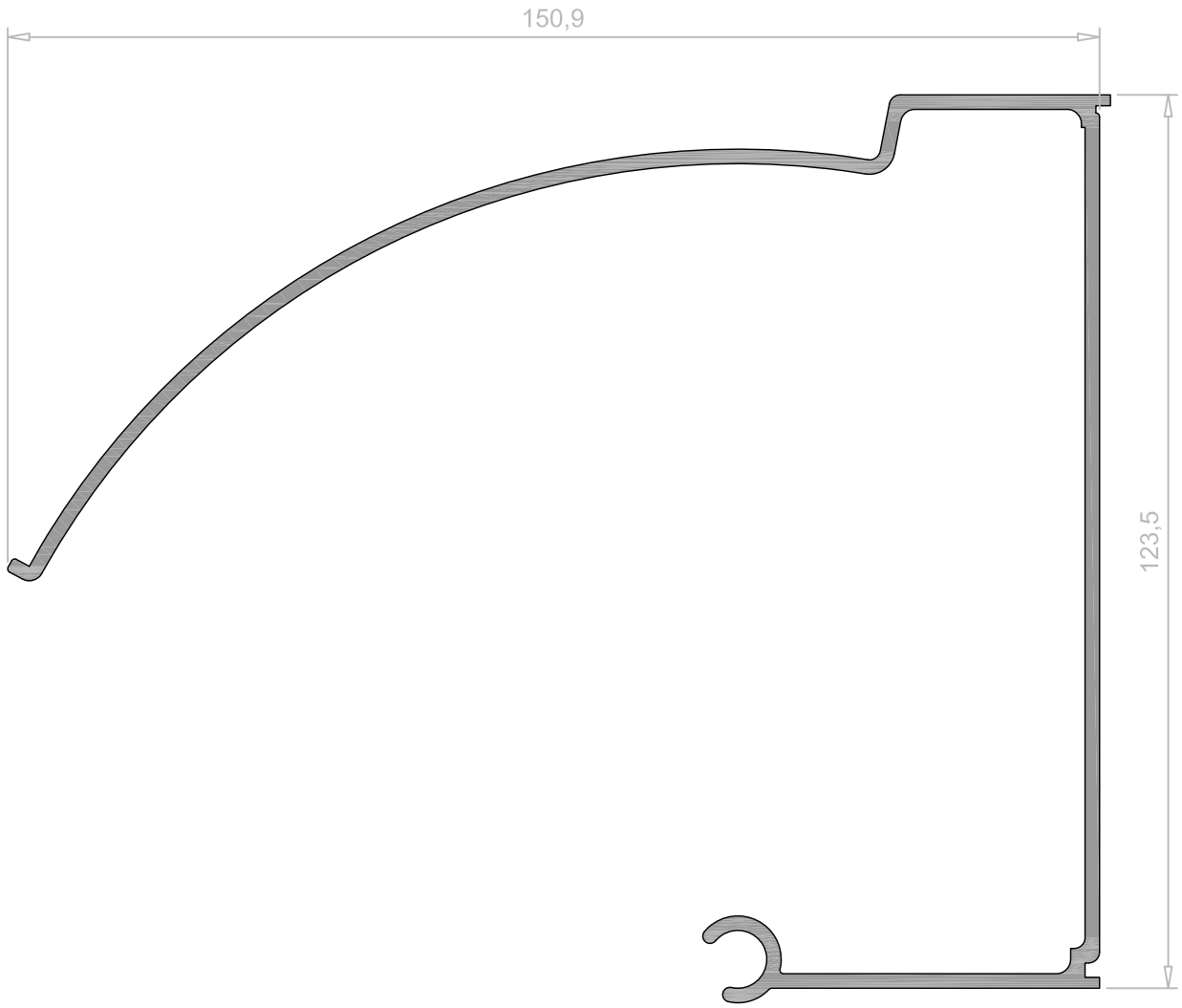

extruded by Hydro

M-4332	Espes.	Sup. Ext.	Sup. Total	Peso
Canto reg. macho 120mm.	2,0 mm	70,4 dm^2/m	70,4 dm^2/m	1,883 Kg/m

LAR

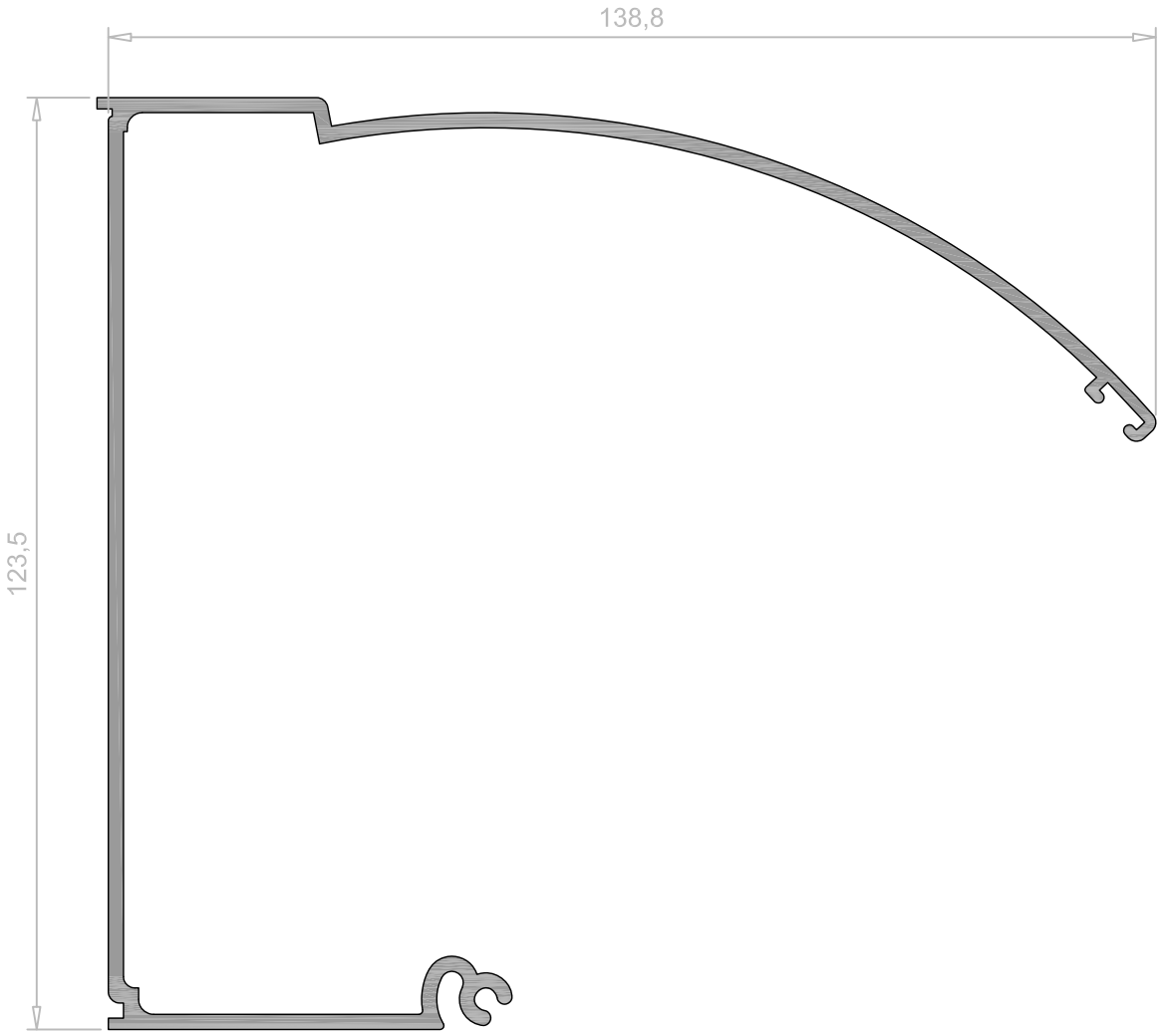

extruded by Hydro

RT-70019	Espes.	Sup. Ext.	Sup. Total	Peso
Canto 90° recto	1,5 mm	34,5 dm^2/m	66,7 dm^2/m	1,502 Kg/m

NAV

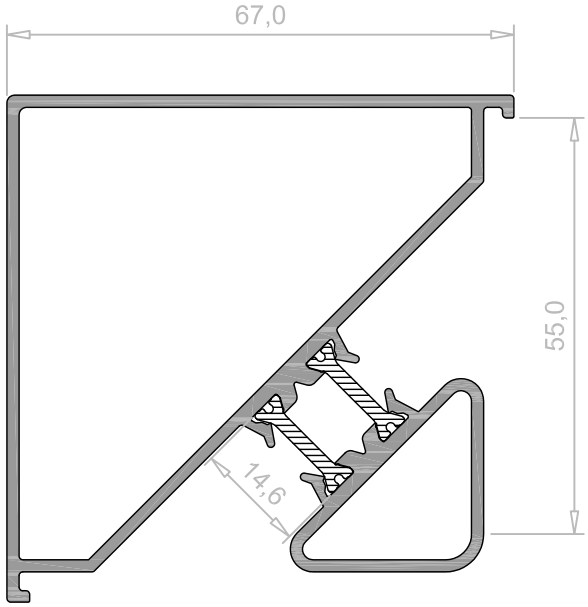

C-19311	Espes.	Sup. Ext.	Sup. Total	Peso
Canto 90° recto	1,9 mm	51,2 dm^2/m	94,1 dm^2/m	2,348 Kg/m

LAR

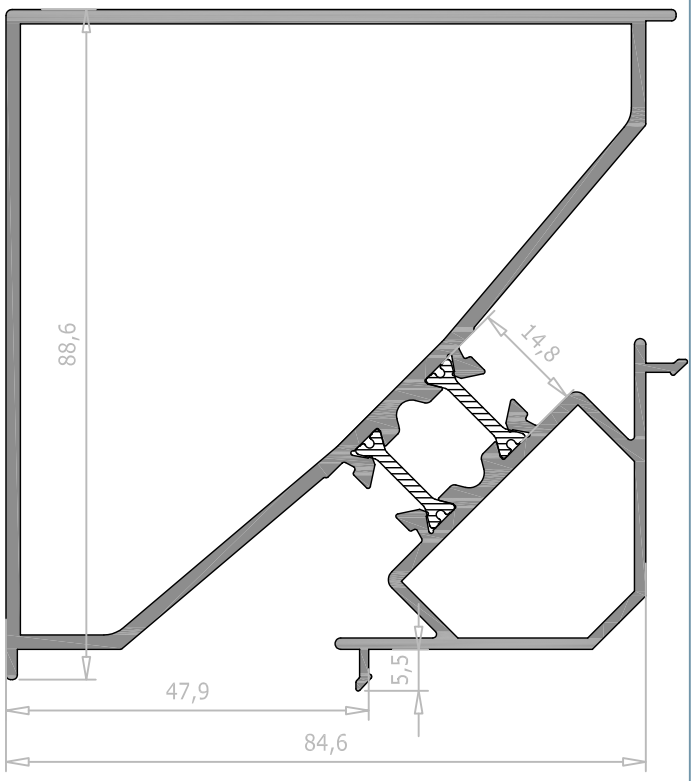

RT057	Espes.	Sup. Ext.	Sup. Total	Peso
Canto 90° curvo	1,5 mm	40,2 dm^2/m	81,5 dm^2/m	1,746 Kg/m

NAV

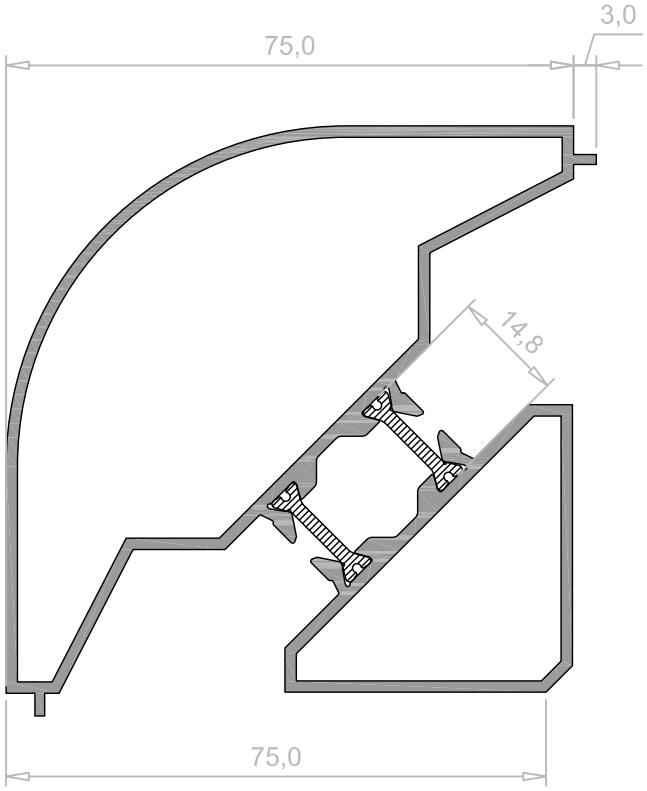

extruded by Hydro

RT-9427	Espes.	Sup. Ext.	Sup. Total	Peso
Canto 90°	1,5 mm	47,8 dm^2/m	88,3 dm^2/m	1,894 Kg/m

LAR

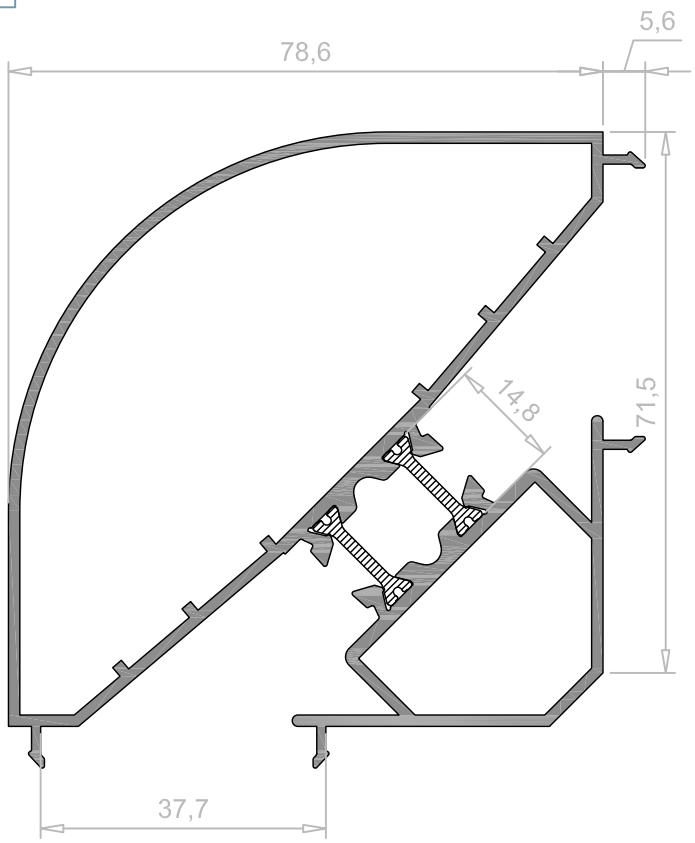

RT-9411	Espes.	Sup. Ext.	Sup. Total	Peso
Canto reg. macho 45 mm.	1,5 mm	37,8 dm^2/m	40,8 dm^2/m	0,872 Kg/m

LAR

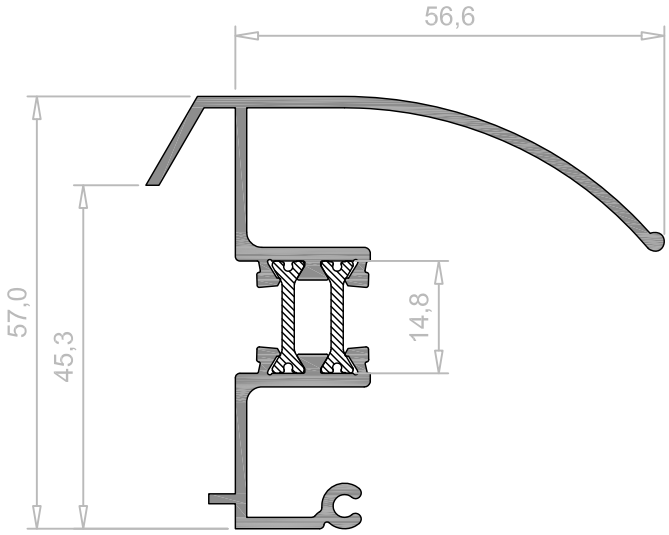

RT-9412	Espes.	Sup. Ext.	Sup. Total	Peso
Canto reg. femea 45 mm.	1,5 mm	40,4 dm^2/m	43,4 dm^2/m	0,926 Kg/m

LAR

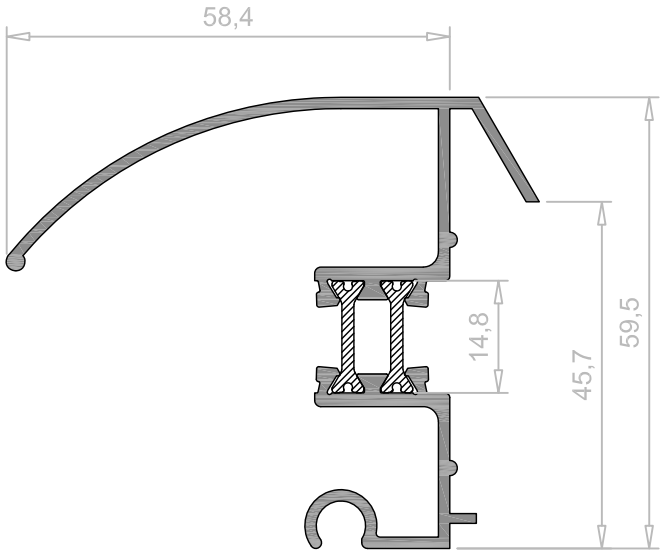

RT-9811	Espes.	Sup. Ext.	Sup. Total	Peso
Canto reg. macho 54,2mm	1,5 mm	35,7 dm^2/m	38,7 dm^2/m	0,829 Kg/m

LAR

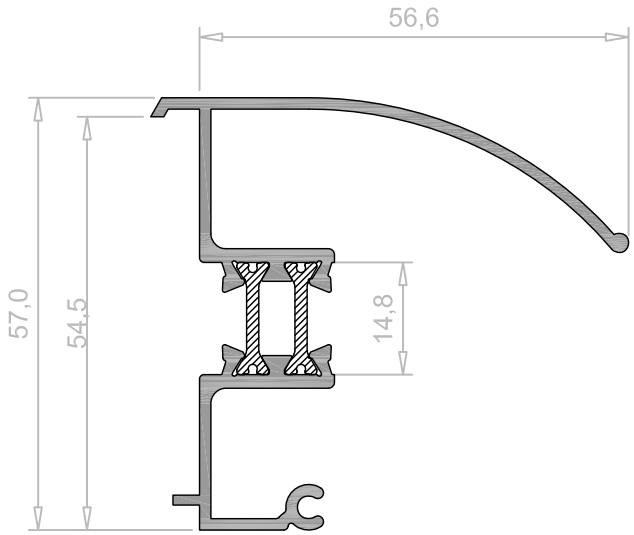

RT-9812	Espes.	Sup. Ext.	Sup. Total	Peso
Canto reg. femea 54,2mm	1,5 mm	38,2 dm^2/m	41,2 dm^2/m	0,884 Kg/m

LAR

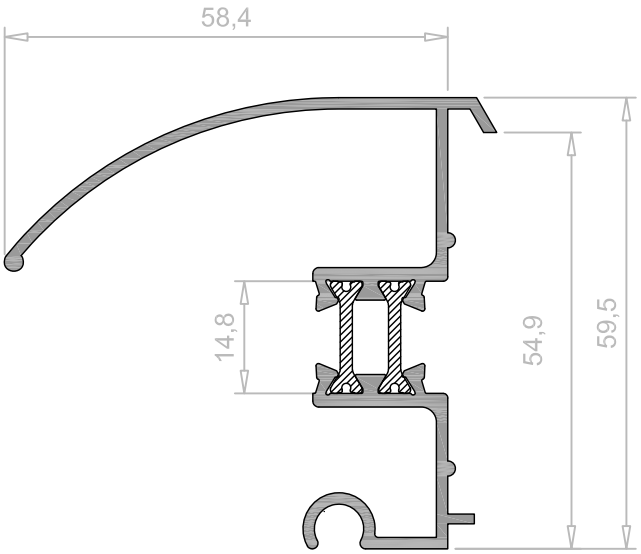

extruded by Hydro

RT-2512	Espes.	Sup. Ext.	Sup. Total	Peso
Canto reg. macho 62 mm	1,5 mm	38,7 dm^2/m	41,7 dm^2/m	0,888 Kg/m

LAR

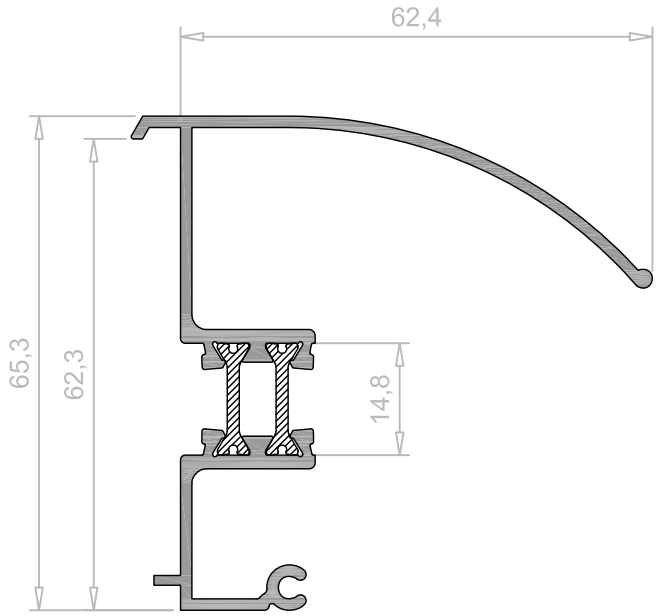

RT-2511	Espes.	Sup. Ext.	Sup. Total	Peso
Canto reg. femea 62 mm	1,5 mm	41,2 dm^2/m	44,2 dm^2/m	0,939 Kg/m

LAR

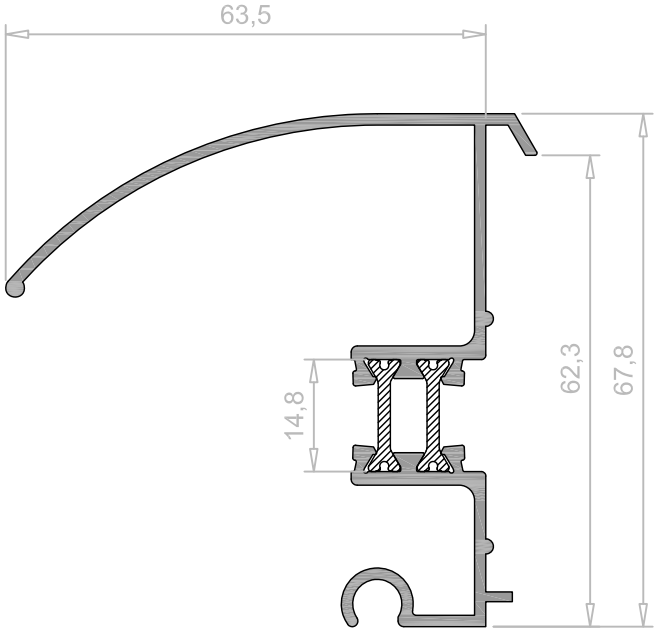

RT049	Espes.	Sup. Ext.	Sup. Total	Peso
Canto reg. 87 mm. int.	1,5 mm	41,9 dm^2/m	44,8 dm^2/m	0,951 Kg/m

NAV

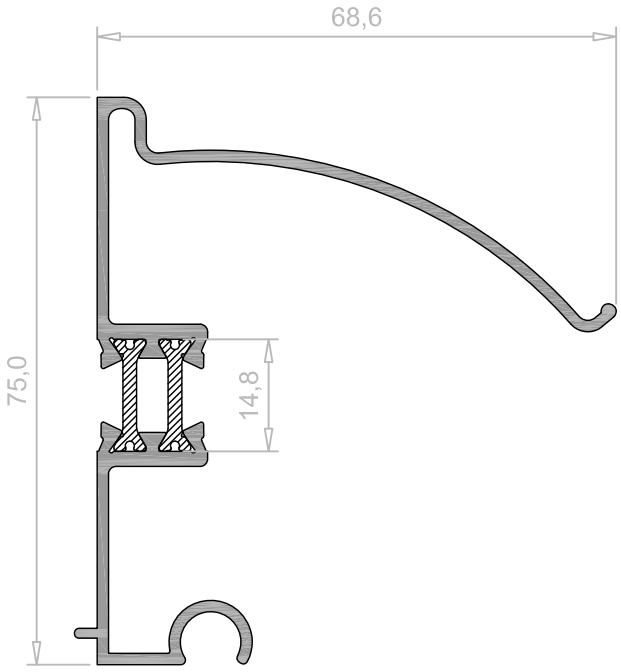

RT050	Espes.	Sup. Ext.	Sup. Total	Peso
Canto reg. 87 mm. ext.	1,5 mm	42,3 dm^2/m	45,2 dm^2/m	0,949 Kg/m

NAV

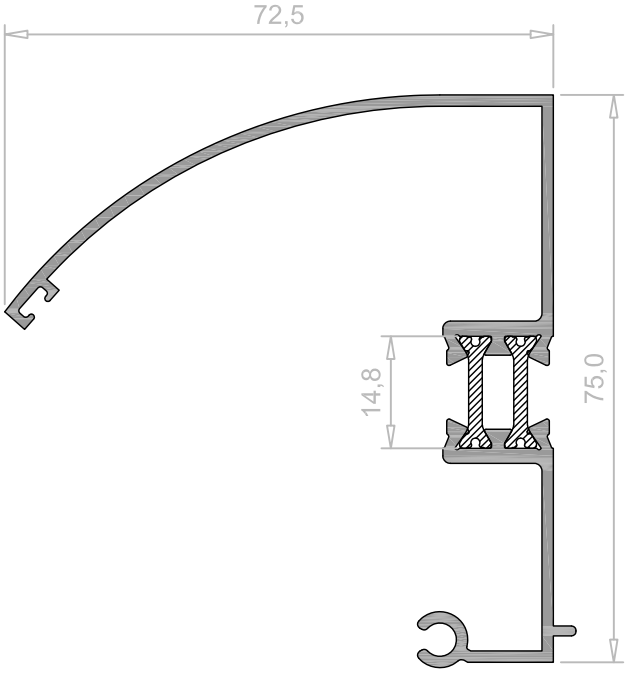

extruded by Hydro

RT-9705	Espes.	Sup. Ext.	Sup. Total	Peso
Canto reg. femea	1,5 mm	43,0 dm^2/m	46,0 dm^2/m	0,974 Kg/m

LAR

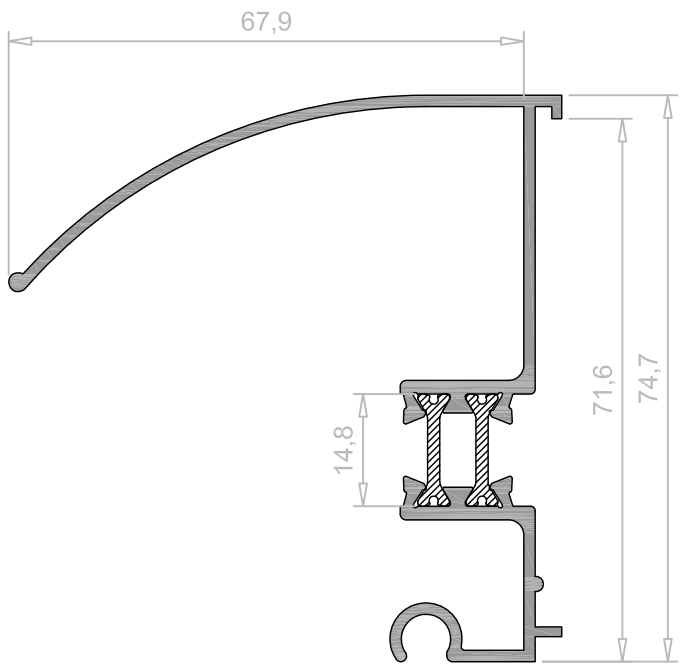

RT-9706	Espes.	Sup. Ext.	Sup. Total	Peso
Canto reg. macho	1,5 mm	42,7 dm^2/m	45,7 dm^2/m	0,973 Kg/m

LAR

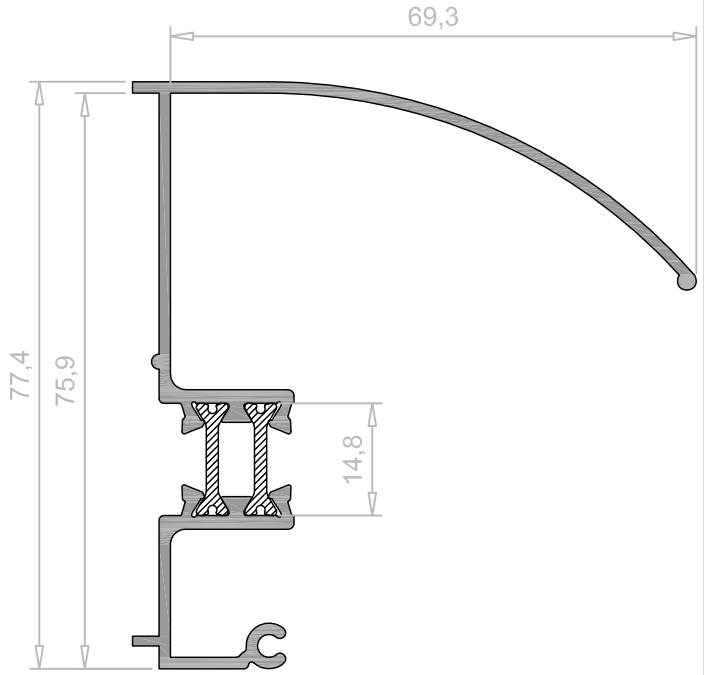

extruded by Hydro

RT-9610	Espes.	Sup. Ext.	Sup. Total	Peso
Canto reg. macho 120 mm	1,9 mm	73,4 dm^2/m	80,4 dm^2/m	2,039 Kg/m

LAR

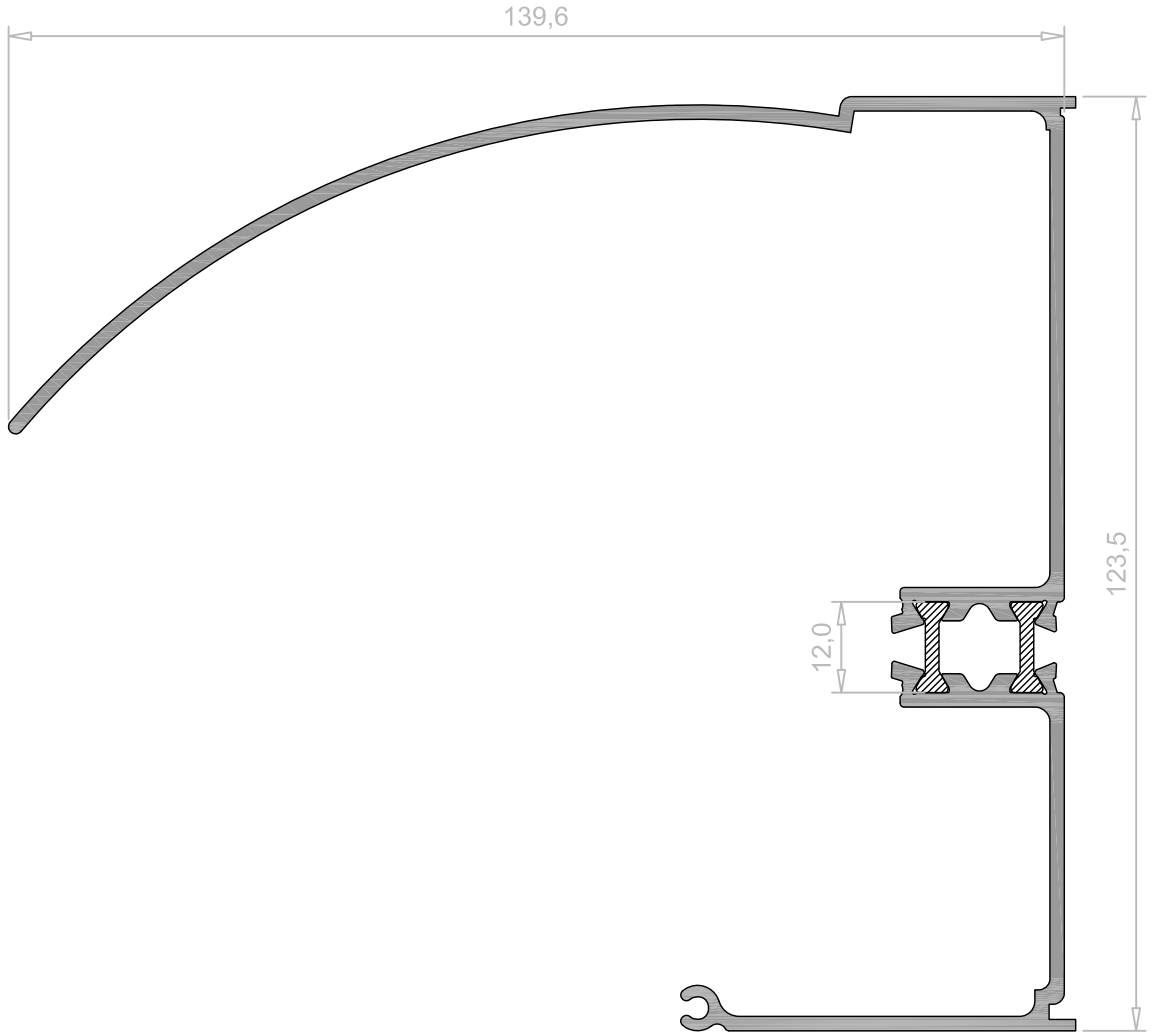

extruded by Hydro

RT-9611	Espes.	Sup. Ext.	Sup. Total	Peso
Canto reg. femea 120 mm	1,9 mm	77,6 dm^2/m	85,3 dm^2/m	2,130 Kg/m

LAR

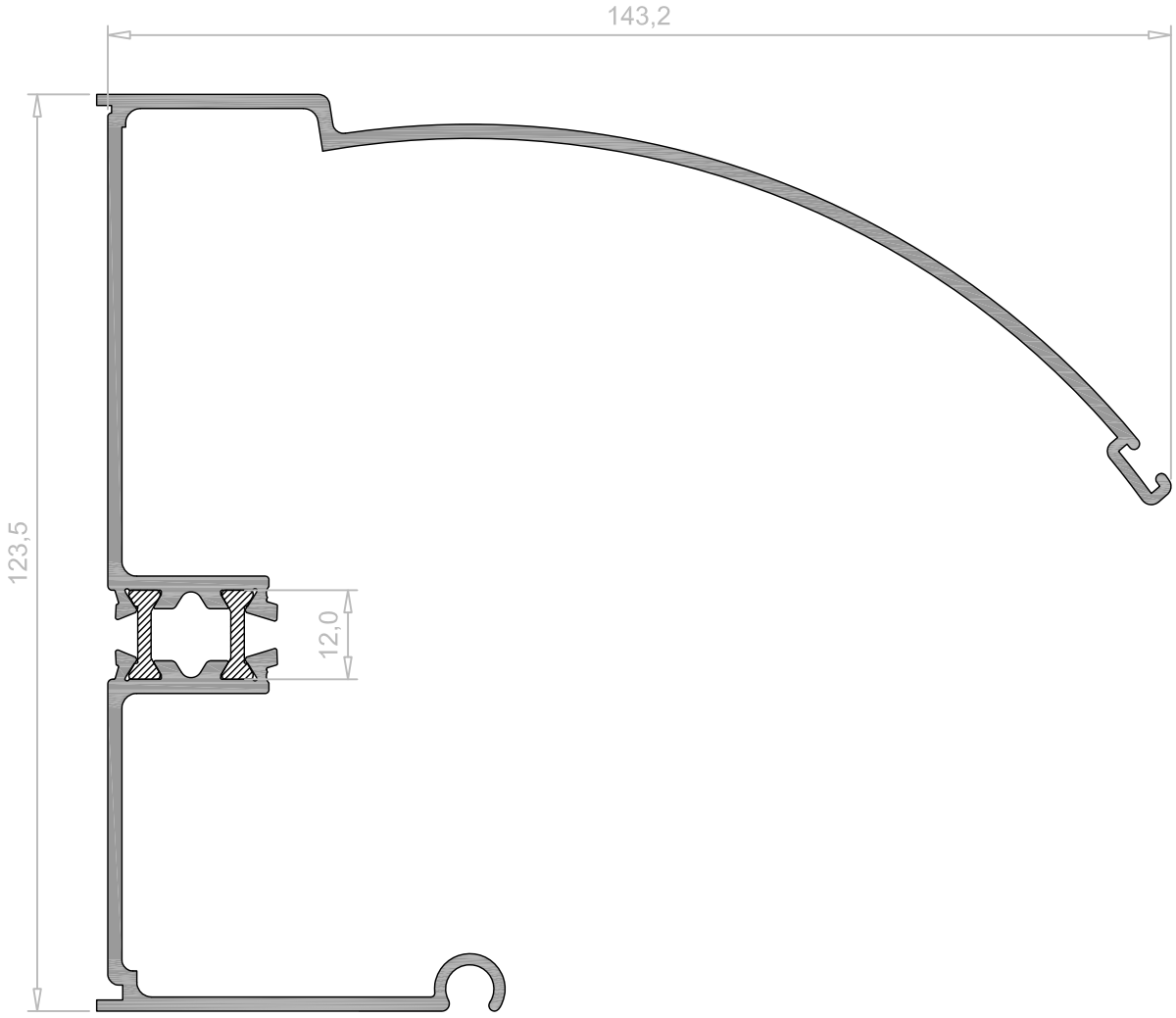

extruded by Hydro

RT051	Espes.	Sup. Ext.	Sup. Total	Peso
Canto reg. 184 mm. int.	1,5 mm	79,4 dm^2/m	82,4 dm^2/m	1,892 Kg/m

NAV

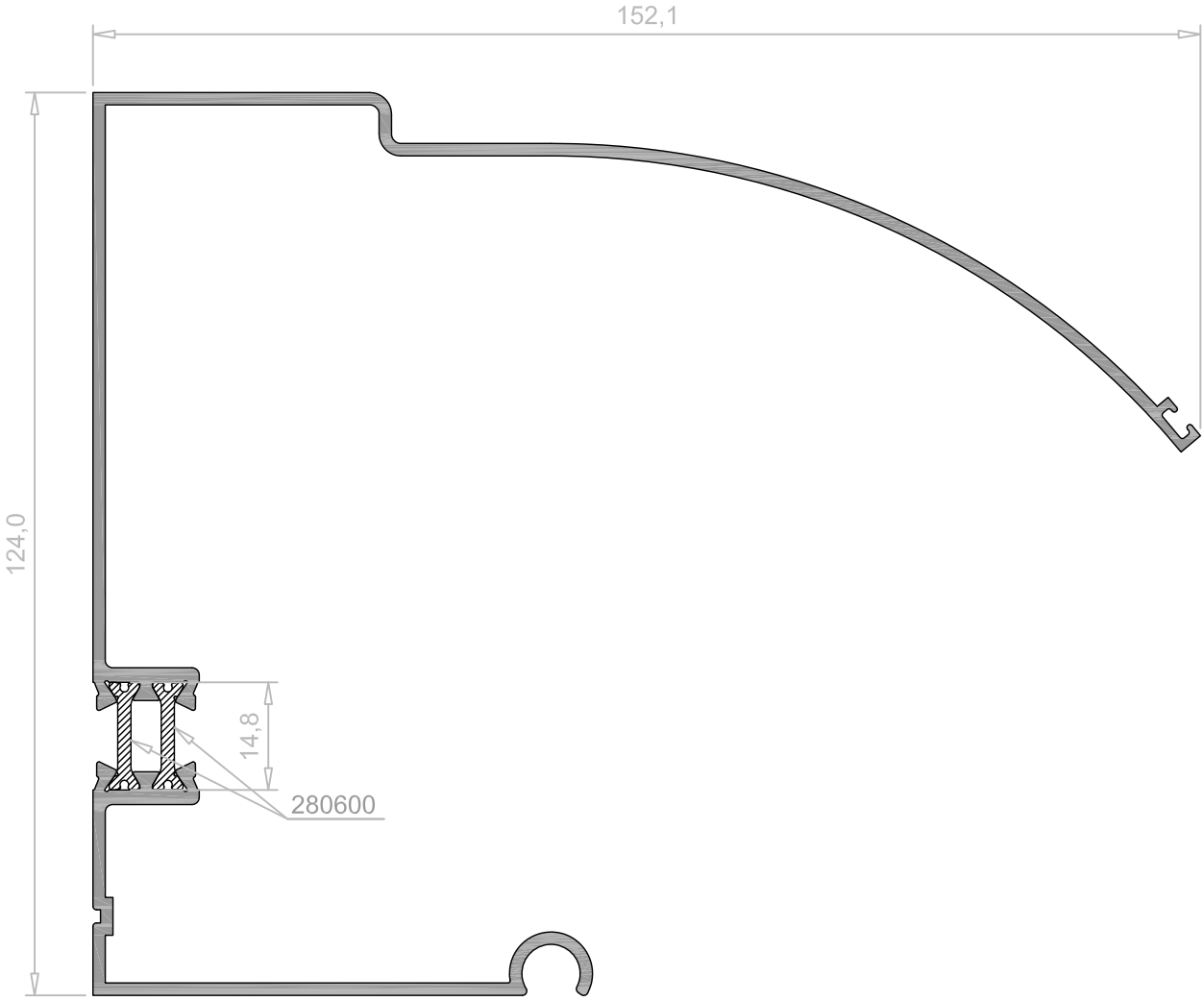

extruded by Hydro

RT052	Espes.	Sup. Ext.	Sup. Total	Peso
Canto reg. 184 mm. ext.	1,5 mm	78,9 dm^2/m	81,8 dm^2/m	1,870 Kg/m

NAV

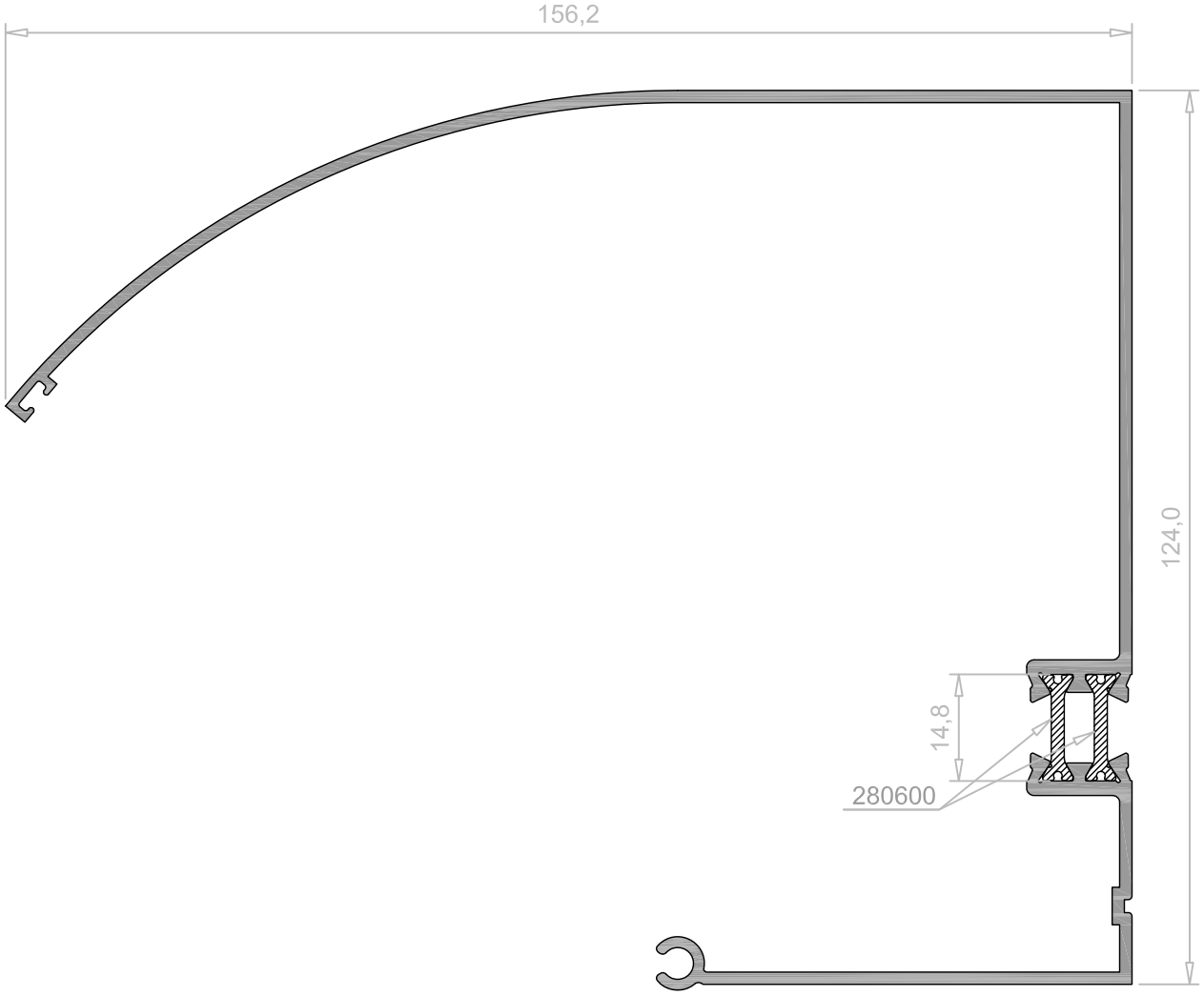

extruded by Hydro

D. GUIAS DE PERSIANA

D.1.- LISTAGEM

Listagem

Perfil	Secção (Y X X Y)	Descrição	Peso Kg./m	Superficie Exterior (dm^2/m) Total (dm^2/m)	Fabrica
2060869		Guia de persiana 58	0,715	34,7 34,7	Navarra
2061034	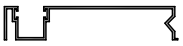	Guia de persiana 114,5	0,840	41,9 41,9	Navarra
2063517		Guia de persiana 125,2	1,008	46,8 56,2	Navarra
2078975		Tampa guia de persiana	0,348	16,4 16,4	Navarra
2093988		Guia de persiana 49	0,662	38,0 38,0	La Selva
5005757	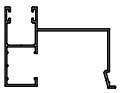	Guia de persiana 69	0,794	47,5 47,5	Navarra
C-18967	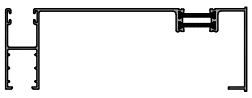	Guia de persiana 160	1,649	75,4 80,2	La Roca
E010220		Guia de persiana 54,4	0,356	22,3 22,3	Navarra
E010711	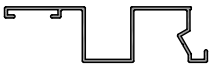	Guia de persiana 80,4	0,524	32,3 32,3	Navarra
E010736		Guia de persiana 120	0,991	60,9 60,9	Navarra
E010958	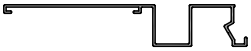	Guia de persiana 128,5	0,737	41,8 41,8	Navarra

extruded by Hydro

Listagem

Perfil	Secção (Y X X Y)	Descrição	Peso Kg./m	Superficie Exterior (dm^2/m) Total (dm^2/m)	Fabrica
E011231	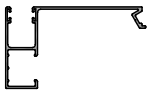	Guia de persiana 92,8	0,910	46,8 46,8	Navarra
E011373	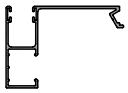	Guia de persiana 77,8	0,848	43,8 43,8	Navarra
E553868		Guia de persiana 120	0,948	43,1 53,0	Navarra
E553869		Guia de persiana 120	0,948	43,1 53,0	Navarra
E553871		Guia de persiana 22	0,994	43,2 60,4	Navarra
E553885		Guia de persiana 120	1,183	54,5 64,4	Navarra
E554777	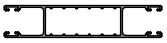	Guia de persiana 21	0,918	41,3 56,7	Navarra
E556649		Guia de persiana 22	0,464	23,0 33,6	Navarra
E556651		Guia de persiana 120	0,969	42,9 53,1	Navarra
E900976		Guia de persiana 30,8	0,213	18,4 18,4	Navarra
E-5176		Guia de persiana 120	1,069	43,3 53,4	La Roca

extruded by Hydro

Listagem

Perfil	Secção (Y X X Y)	Descrição	Peso Kg./m	Superficie Exterior (dm^2/m) Total (dm^2/m)	Fabrica
E-6072		Guia de persiana 120	0,948	43,6 53,5	La Roca
E-6073		Guia de persiana 120	0,948	43,6 53,5	La Roca
E-6248	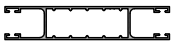	Guia de persiana 109	1,053	43,3 59,9	La Roca
E-13443	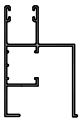	Guia de persiana 48	0,861	49,8 49,8	La Roca
E-15059	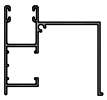	Guia de persiana 64,8	0,870	49,2 49,2	La Roca
E-15288		Guia de persiana 25,1	0,537	27,2 37,7	La Roca
E-16382		Guia de persiana 30	0,359	24,7 24,7	La Roca
E-17167	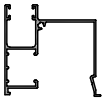	Guia de persiana 60	0,907	50,4 50,4	La Roca
E-17421		Suplemento 15 mm. em E-15288	0,219	14,7 14,7	La Roca
E117422		Suplemento 20 mm. em E-15288	0,248	16,7 16,7	Navarra
E-18248	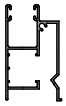	Guia de persiana 37	0,815	46,6 46,6	La Roca

extruded by Hydro

Listagem

Perfil	Secção (Y, X, X, Y)	Descrição	Peso Kg./m	Superficie Exterior (dm^2/m) Total (dm^2/m)	Fabrica
E-18257	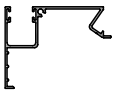	Guia de persiana 70	0,759	40,1 40,1	La Roca
M-1421		Guia de persiana 30	0,263	18,1 18,1	La Roca
M-2029	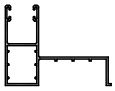	Guia de persiana 70	0,810	36,6 46,6	La Roca
M-2054	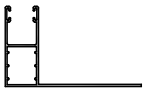	Guia de persiana 90	0,843	36,4 46,0	La Roca
M-2100	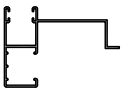	Guia de persiana 76	0,744	44,2 44,2	La Roca
E332509		Guia de persiana 109	1,051	42,0 58,0	Navarra
M-2584		Guia de persiana 140	1,175	62,3 62,3	La Roca
M-3406		Guia de persiana 48,4	0,731	31,8 41,5	La Roca
M-3739		Guia de persiana 120	1,002	59,0 59,0	La Roca
M-3740		Guia de persiana 120	0,863	49,5 49,5	La Roca
M-3750	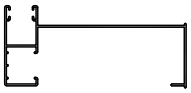	Guia de persiana 120	1,006	59,3 59,3	La Roca

extruded by Hydro

Listagem

Perfil	Secção (Y, X, X, Y)	Descrição	Peso Kg./m	Superficie Exterior (dm^2/m) / Total (dm^2/m)	Fabrica
M-3751	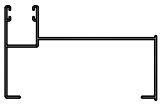	Guia de persiana 100	0,870	51,8 51,8	La Roca
E333752	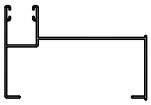	Guia de persiana 93,5	0,850	50,5 50,5	Navarra
M-3964		Guia de persiana 120	0,989	58,6 58,6	La Roca
M-3990		Guia de persiana 120	1,027	60,0 60,0	La Roca
M-4245		Guia de persiana 120	1,247	71,0 71,0	La Roca
M-4246	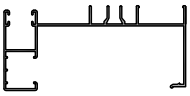	Guia de persiana 120	1,247	71,0 71,0	La Roca
M-4384	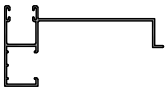	Guia de persiana 105	0,858	49,6 49,6	La Roca
M-4867		Guia de persiana 46,4	0,747	32,8 43,0	La Roca
M-4871		Guia de persiana 22	0,511	23,1 33,0	La Roca
M-5005	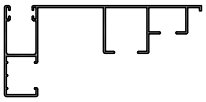	Guia de persiana 135	1,295	75,4 75,4	La Roca
M-5415	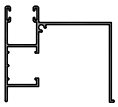	Guia de persiana 72.	0,930	52,5 52,5	La Roca

extruded by Hydro

Listagem

Perfil	Secção (Y / X – X / Y)	Descrição	Peso Kg./m	Superficie Exterior (dm^2/m) / Total (dm^2/m)	Fabrica
RT030	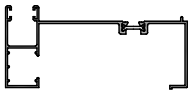	Guia de persiana 120	1,230	64,3 64,3	Navarra
RT042	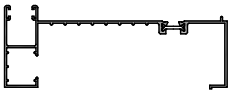	Guia de persiana 147	1,381	71,1 71,1	La Roca
RT444	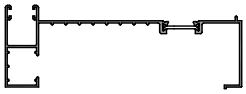	Guia de persiana 156	1,381	73,0 73,0	LAR
RT449		Guia de persiana 129,2	1,230	66,2 66,2	Navarra
RT-9413	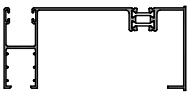	Guia de persiana 120	1,358	66,0 75,2	La Roca
RT-9428		Guia de persiana 150	1,507	72,0 78,7	La Roca
RT-9432	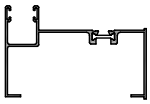	Guia de persiana 93	1,033	52,0 52,0	La Roca
RT-9434	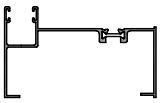	Guia de persiana 100	1,059	53,0 53,0	La Roca
RT-9439	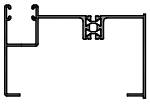	Guia de persiana 93	1,202	57,0 62,0	La Roca
RT-9440	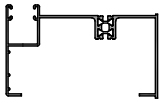	Guia de persiana 100	1,234	59,0 64,0	La Roca
RT-9441	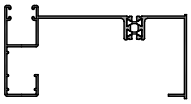	Guia de persiana 120	1,410	69,0 73,4	La Roca

extruded by Hydro

Listagem

Perfil	Secção (Y, X, X, Y)	Descrição	Peso Kg./m	Superficie Exterior (dm^2/m) Total (dm^2/m)	Fabrica
RT-9442	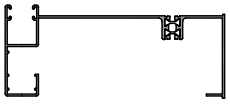	Guia de persiana 145	1,512	74,0 78,4	La Roca
RT-9443		Perfil de união 96,2	0,544	28,5 28,5	La Roca
RT-9444		Perfil de união 103	0,550	29,7 29,7	La Roca
RT-9445		Guia de persiana 123,1	0,631	33,7 33,7	La Roca
RT-9446		Guia de persiana 148,2	0,712	39,6 39,6	La Roca
RT-9463	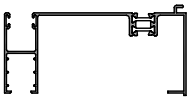	Guia de persiana 120	1,390	68,0 74,3	La Roca
RT-9464		Guia de persiana 150	1,539	74,0 80,3	La Roca
RT-9468	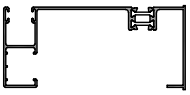	Guia de persiana 120	1,339	66,0 71,6	La Roca
RT-9469	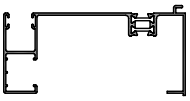	Guia de persiana 120	1,371	68,0 73,2	La Roca
RT-9609		Guia de persiana 123,5	0,980	54,7 54,7	La Roca
Y-110	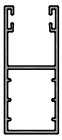	Guia de persiana 22.	0,571	23,0 33,1	Avintes

extruded by Hydro

Listagem

Perfil	Secção (Y, X, X, Y)	Descrição	Peso Kg./m	Superficie Exterior (dm^2/m) Total (dm^2/m)	Fabrica
Z-9	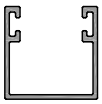	Guia de persiana 25.	0,302	17,9 17,9	Avintes
Z-17	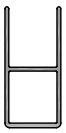	Guia de persiana 19.	0,398	15,4 22,0	Avintes
Z-30	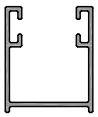	Guia de persiana 21.	0,236	17,5 17,5	Avintes
Z-55	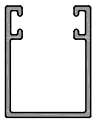	Guia de persiana 23.	0,345	19,5 19,5	Avintes
Z-93	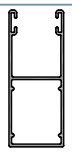	Guia de persiana 21.	0,441	22,4 31,6	Avintes

D.2.- PERFIS 1:1

E010711	Espes.	Sup. Ext.	Sup. Total	Peso
Guia de persiana 80,4.	1,2 mm	32,3 dm^2/m	32,3 dm^2/m	0,524 Kg/m

NAV

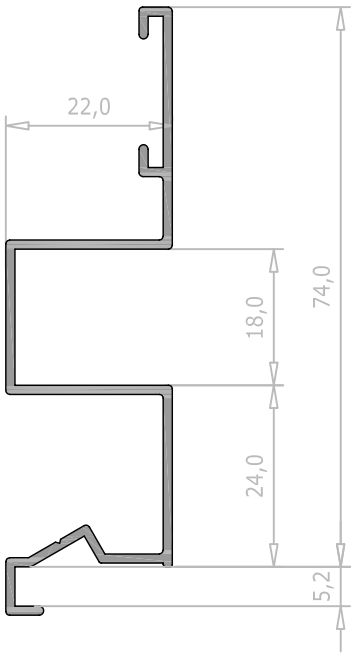

E010220	Espes.	Sup. Ext.	Sup. Total	Peso
Guia de persiana 54,4.	1,2 mm	22,3 dm^2/m	22,3 dm^2/m	0,356 Kg/m

NAV

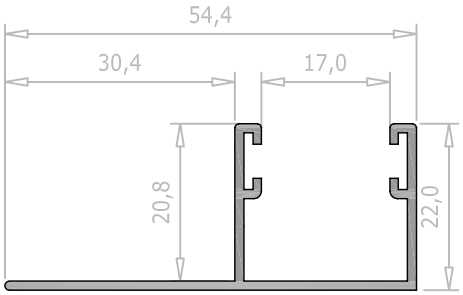

2060869	Espes.	Sup. Ext.	Sup. Total	Peso
Guia de persiana 58.	1,5 mm	34,7 dm^2/m	34,7 dm^2/m	0,715 Kg/m

NAV

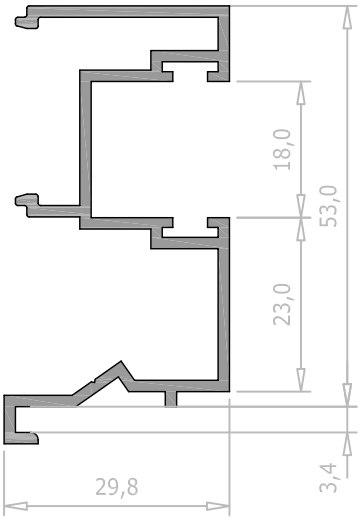

Z-93	Espes.	Sup. Ext.	Sup. Total	Peso
Guia de persiana 21.	1,0 mm	22,4 dm^2/m	31,6 dm^2/m	0,441 Kg/m

AVI

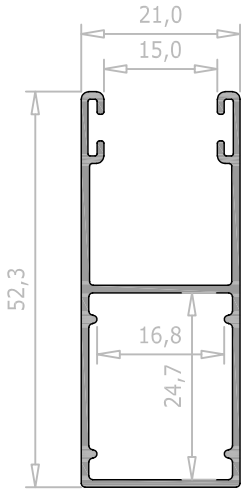

Y-110	Espes.	Sup. Ext.	Sup. Total	Peso
Guia de persiana 22.	1,3 mm	23,0 dm^2/m	33,1 dm^2/m	0,571 Kg/m

AVI

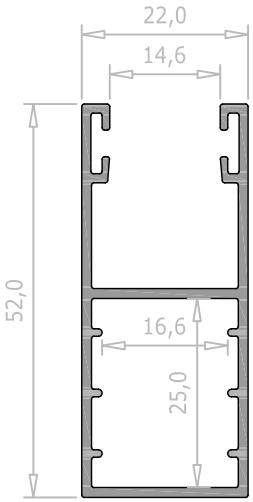

extruded by Hydro

Z-17	Espes.	Sup. Ext.	Sup. Total	Peso
Guia de persiana 19.	1,3 mm	15,4 dm^2/m	22,0 dm^2/m	0,398 Kg/m

AVI

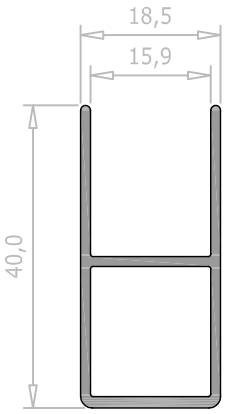

Z-9	Espes.	Sup. Ext.	Sup. Total	Peso
Guia de persiana 25.	1,2 mm	17,9 dm^2/m	17,9 dm^2/m	0,302 Kg/m

AVI

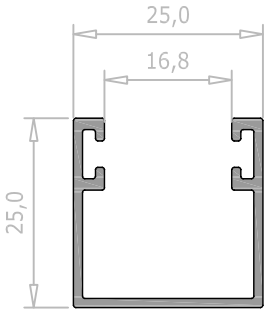

M-1421	Espes.	Sup. Ext.	Sup. Total	Peso
Guia de persiana 30.	1,1 mm	18,1 dm^2/m	18,1 dm^2/m	0,263 Kg/m

LAR

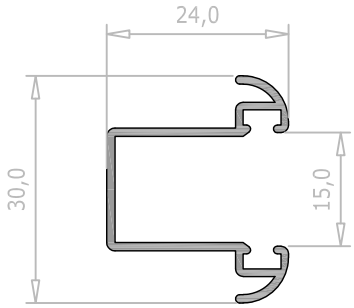

Z-55	Espes.	Sup. Ext.	Sup. Total	Peso
Guia de persiana 23.	1,3 mm	19,5 dm^2/m	19,5 dm^2/m	0,345 Kg/m

AVI

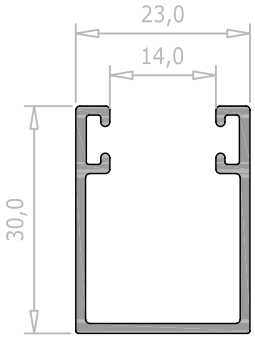

E900976	Espes.	Sup. Ext.	Sup. Total	Peso
Guia de persiana 30,8.	0,9 mm	18,4 dm^2/m	18,4 dm^2/m	0,213 Kg/m

NAV

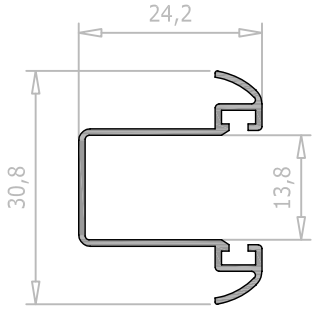

E-17421	Espes.	Sup. Ext.	Sup. Total	Peso
Supl. 15 mm em E-15288	1,7 mm	14,7 dm^2/m	14,7 dm^2/m	0,219 Kg/m

LAR

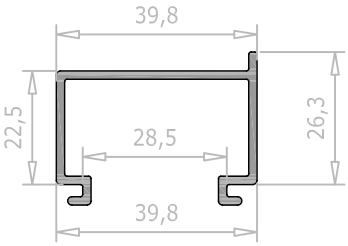

E117422	Espes.	Sup. Ext.	Sup. Total	Peso
Supl. 20 mm em E-15288	1,7 mm	16,7 dm^2/m	16,7 dm^2/m	0,248 Kg/m

NAV

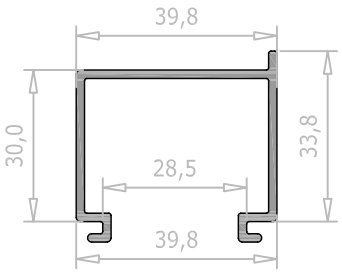

extruded by Hydro

E-16382	Espes.	Sup. Ext.	Sup. Total	Peso
Guia de persiana 30.	1,0 mm	24,7 dm^2/m	24,7 dm^2/m	0,359 Kg/m

LAR

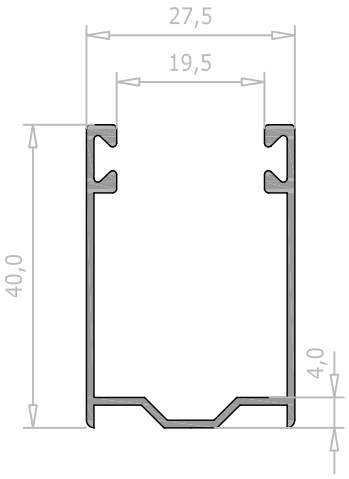

M-4871	Espes.	Sup. Ext.	Sup. Total	Peso
Guia de persiana 22.	1,2 mm	23,1 dm^2/m	33,0 dm^2/m	0,511 Kg/m

LAR

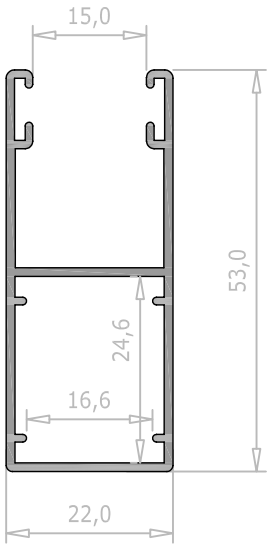

E-15288	Espes.	Sup. Ext.	Sup. Total	Peso
Guia de persiana 25,1.	1,0 mm	27,2 dm^2/m	37,7 dm^2/m	0,537 Kg/m

LAR

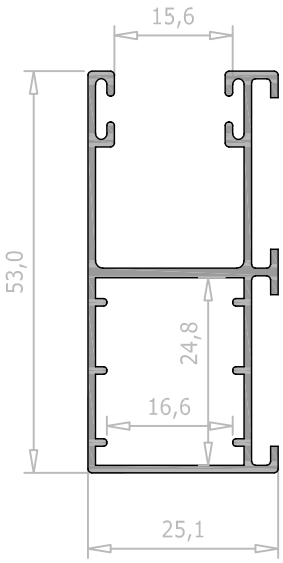

E556649	Espes.	Sup. Ext.	Sup. Total	Peso
Guia de persiana 22.	1,0 mm	23,0 dm^2/m	33,6 dm^2/m	0,464 Kg/m

NAV

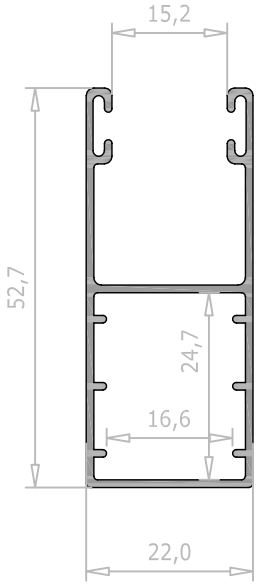

Z-30	Espes.	Sup. Ext.	Sup. Total	Peso
Guia de persiana 21.	1,0 mm	17,5 dm^2/m	17,5 dm^2/m	0,236 Kg/m

AVI

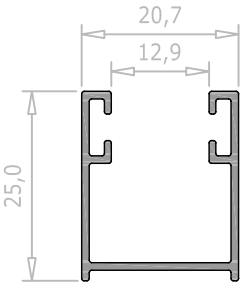

M-4867	Espes.	Sup. Ext.	Sup. Total	Peso
Guia de persiana 46,4.	1,3 mm	32,8 dm^2/m	43,0 dm^2/m	0,747 Kg/m

LAR

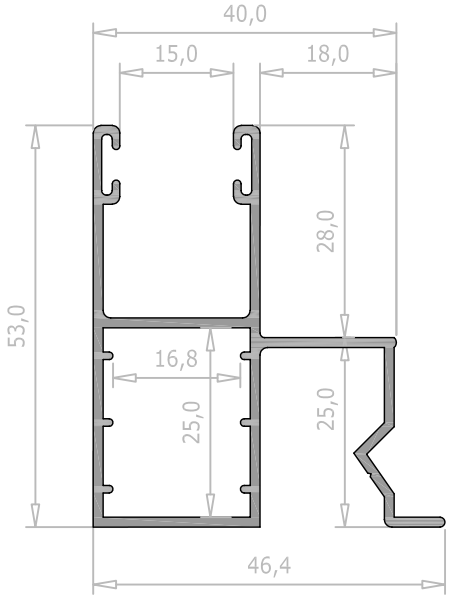

extruded by Hydro

2093988	Espes.	Sup. Ext.	Sup. Total	Peso
Guia de persiana 49.	1,3 mm	38,0 dm^2/m	38,0 dm^2/m	0,662 Kg/m

LAS

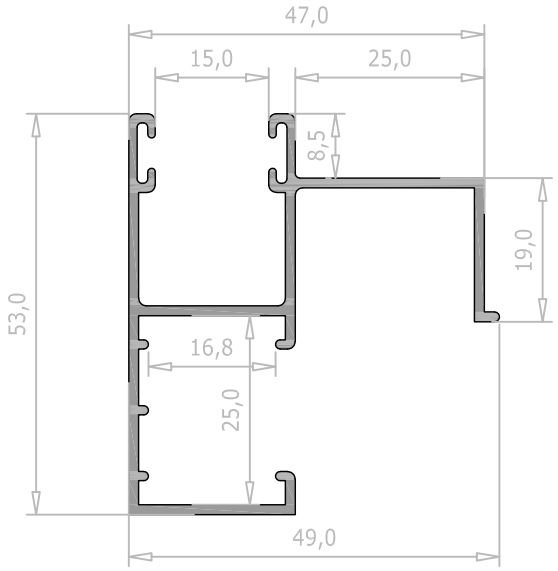

M-3406	Espes.	Sup. Ext.	Sup. Total	Peso
Guia de persiana 48,4.	1,3 mm	31,8 dm^2/m	41,5 dm^2/m	0,731 Kg/m

LAR

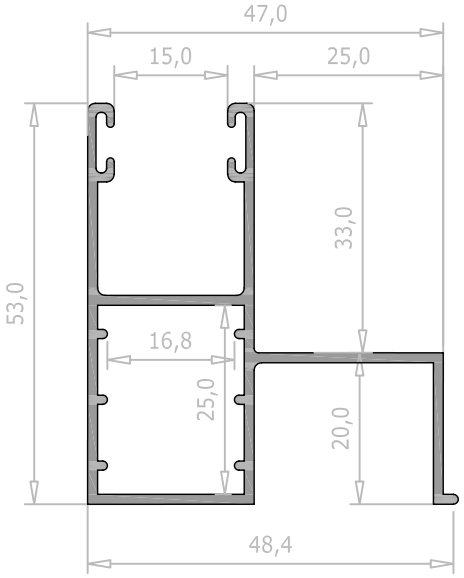

E-13443	Espes.	Sup. Ext.	Sup. Total	Peso
Guia de persiana 48.	1,3 mm	49,8 dm^2/m	49,8 dm^2/m	0,861 Kg/m

LAR

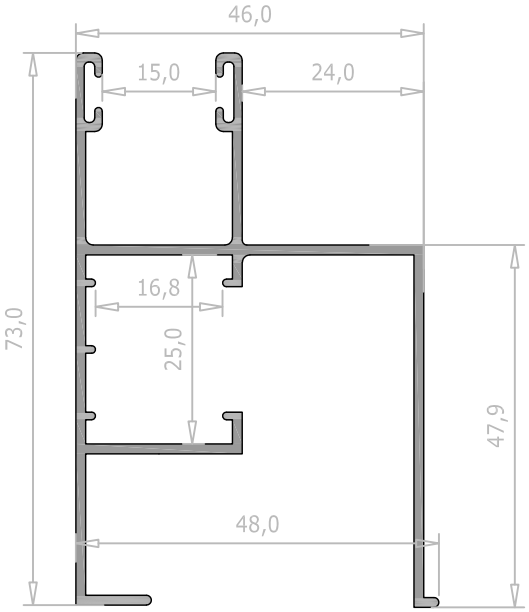

E-18248	Espes.	Sup. Ext.	Sup. Total	Peso
Guia de persiana 37.	1,3 mm	46,6 dm^2/m	46,6 dm^2/m	0,815 Kg/m

LAR

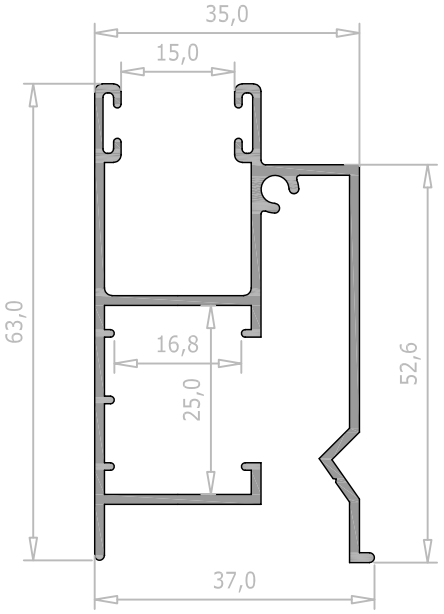

E-15059	Espes.	Sup. Ext.	Sup. Total	Peso
Guia de persiana 64,8.	1,3 mm	49,2 dm^2/m	49,2 dm^2/m	0,870 Kg/m

LAR

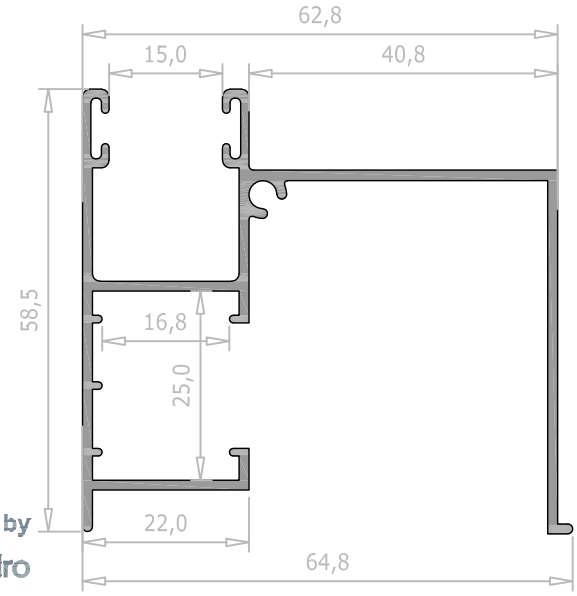

extruded by Hydro

E-17167	Espes.	Sup. Ext.	Sup. Total	Peso
Guia de persiana 60.	1,4 mm	50,4 dm^2/m	50,4 dm^2/m	0,907 Kg/m

LAR

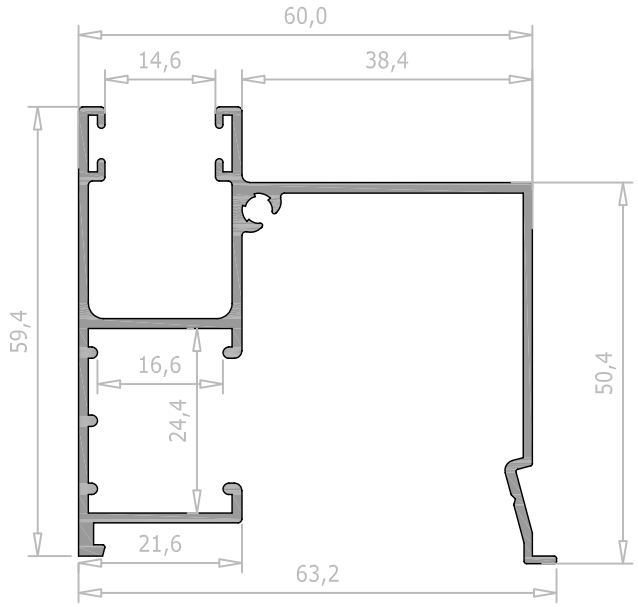

E-18257	Espes.	Sup. Ext.	Sup. Total	Peso
Guia de persiana 70.	1,4 mm	40,1 dm^2/m	40,1 dm^2/m	0,759 Kg/m

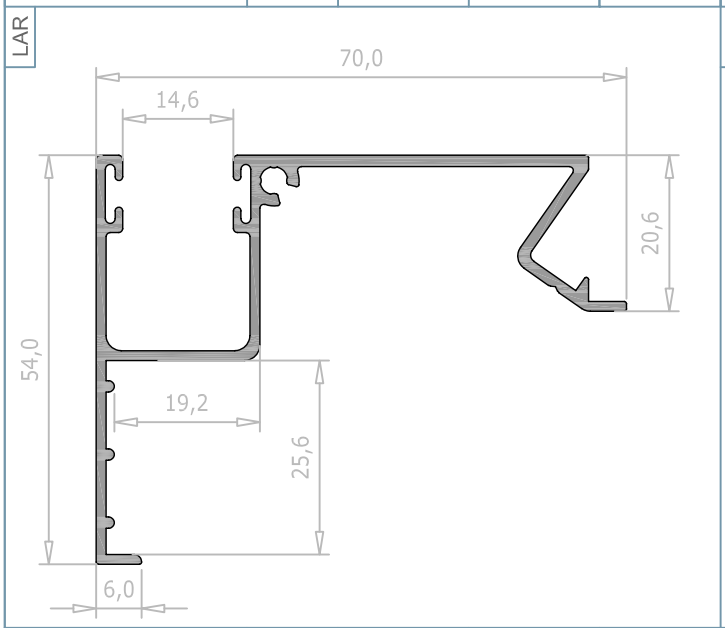

M-2100	Espes.	Sup. Ext.	Sup. Total	Peso
Guia de persiana 76.	1,3 mm	44,2 dm^2/m	44,2 dm^2/m	0,744 Kg/m

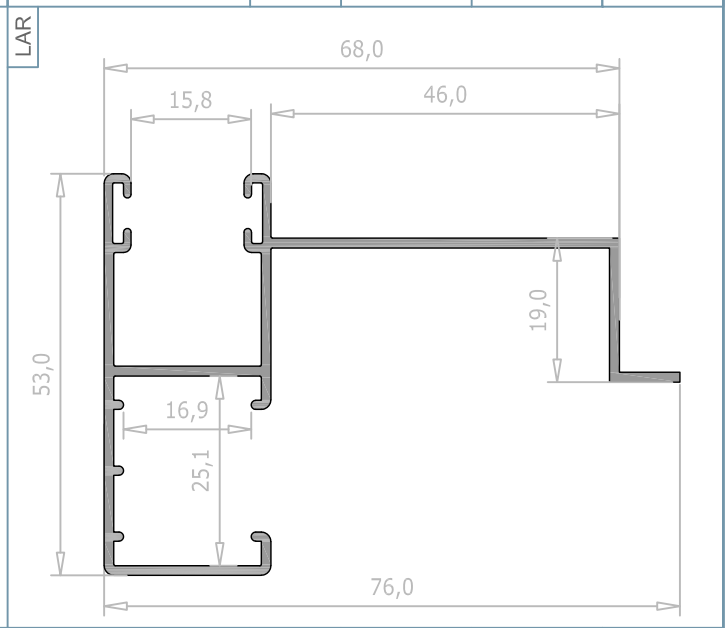

M-2029	Espes.	Sup. Ext.	Sup. Total	Peso
Guia de persiana 70.	1,3 mm	36,6 dm^2/m	46,6 dm^2/m	0,810 Kg/m

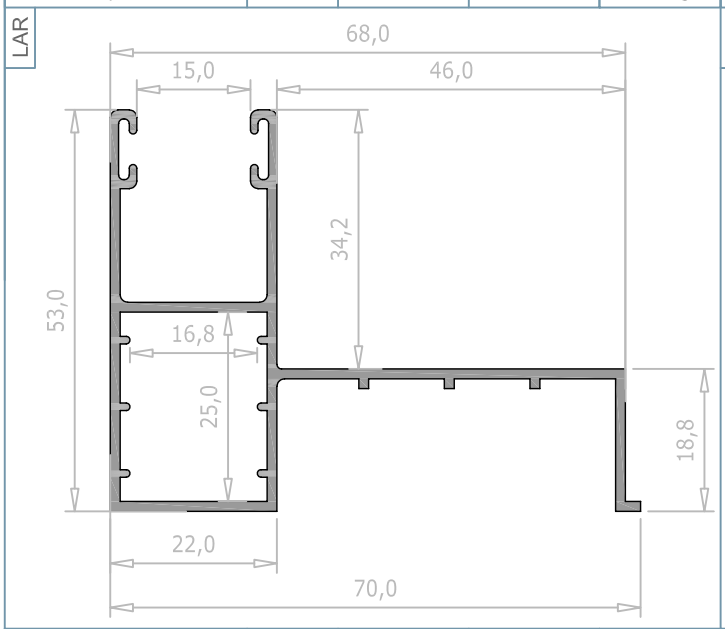

M-5415	Espes.	Sup. Ext.	Sup. Total	Peso
Guia de persiana 72.	1,4 mm	52,5 dm^2/m	52,5 dm^2/m	0,930 Kg/m

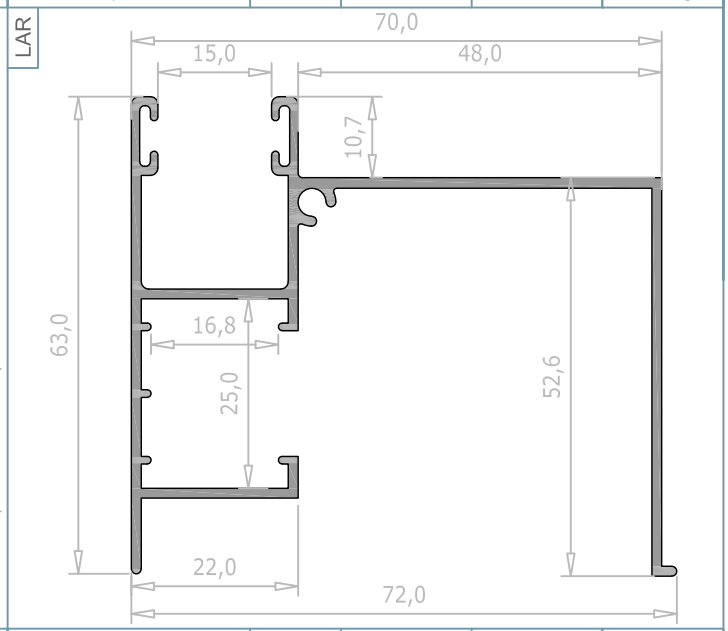

5005757	Espes.	Sup. Ext.	Sup. Total	Peso
Guia de persiana 69.	1,2 mm	47,5 dm^2/m	47,5 dm^2/m	0,794 Kg/m

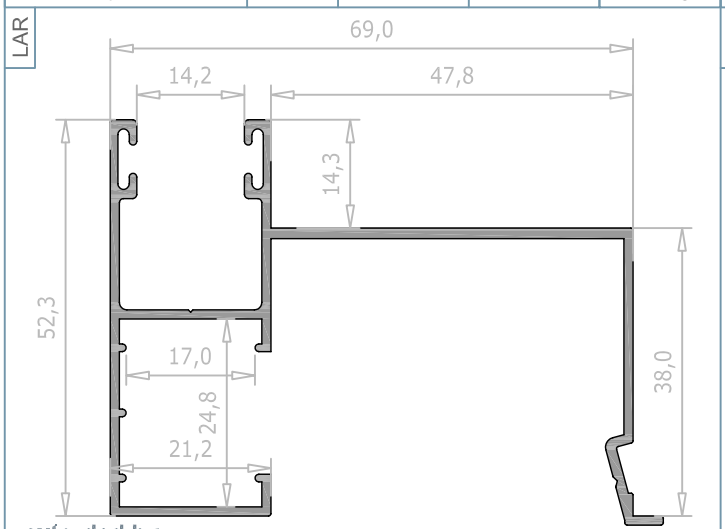

extruded by Hydro

E011373	Espes.	Sup. Ext.	Sup. Total	Peso
Guia de persiana 77,8.	1,5 mm	43,8 dm^2/m	43,8 dm^2/m	0,848 Kg/m

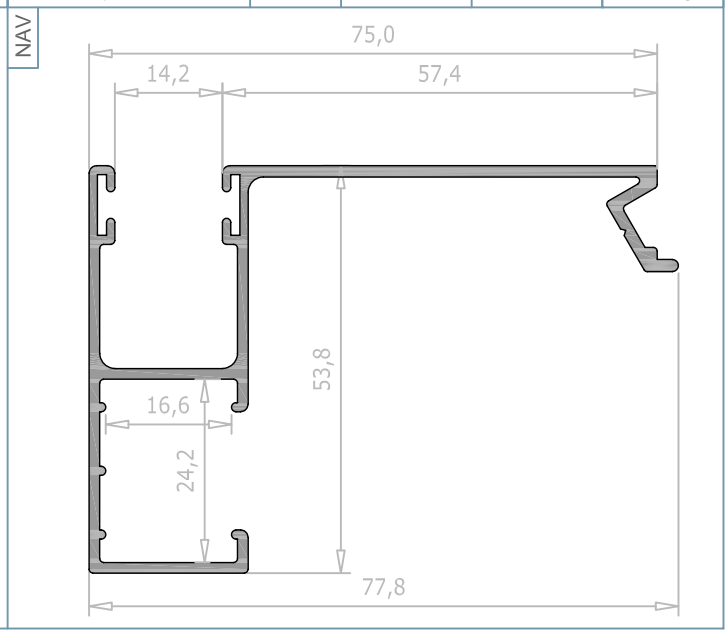

E010958	Espes.	Sup. Ext.	Sup. Total	Peso
Guia de persiana 128,5.	1,3 mm	41,8 dm^2/m	41,8 dm^2/m	0,737 Kg/m

NAV

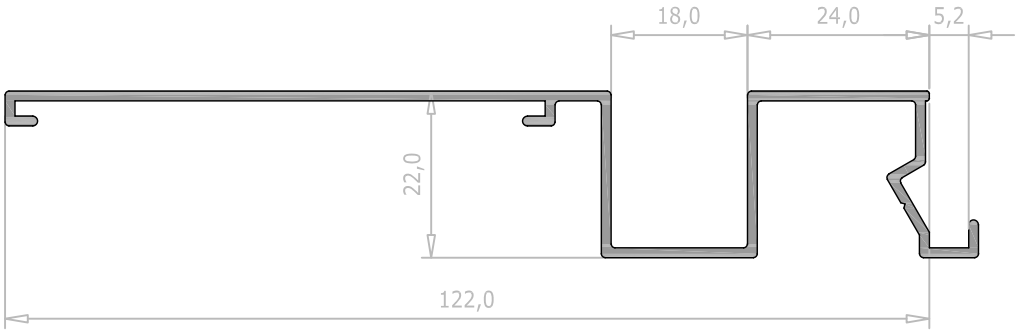

2061034	Espes.	Sup. Ext.	Sup. Total	Peso
Guia de persiana 114,5.	1,5 mm	41,9 dm^2/m	41,9 dm^2/m	0,840 Kg/m

NAV

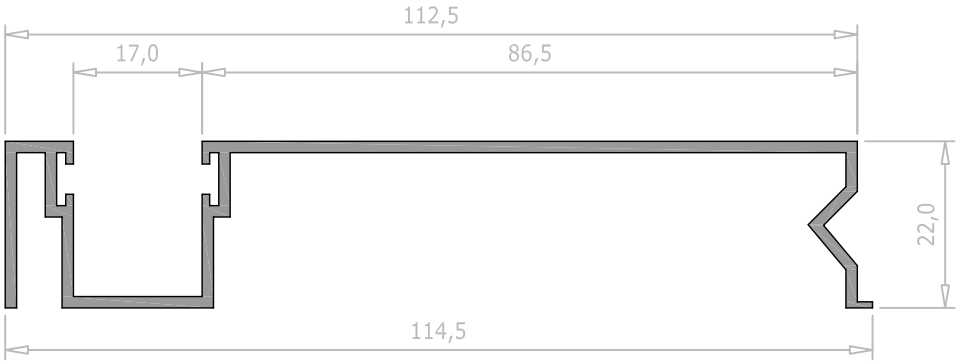

extruded by Hydro

E011231	Espes.	Sup. Ext.	Sup. Total	Peso
Guia de persiana 92,8.	1,4 mm	46,8 dm^2/m	46,8 dm^2/m	0,910 Kg/m

NAV

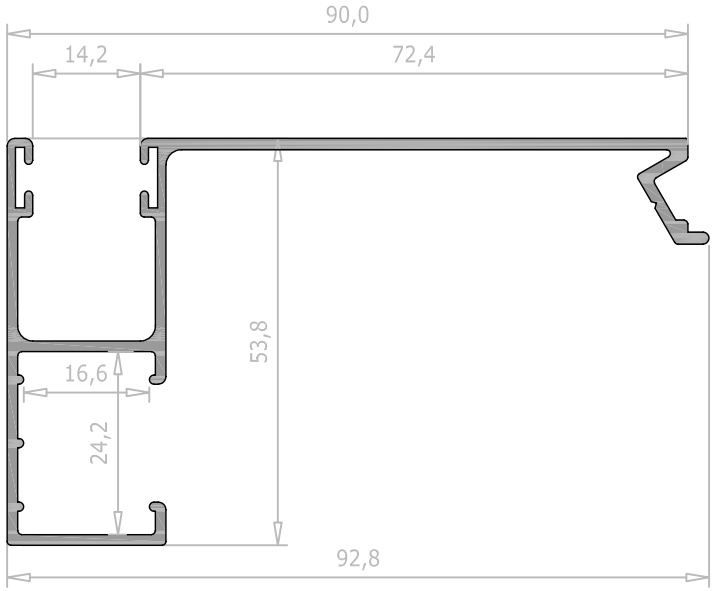

M-3740	Espes.	Sup. Ext.	Sup. Total	Peso
Guia de persiana 120.	1,4 mm	49,5 dm^2/m	49,5 dm^2/m	0,863 Kg/m

LAR

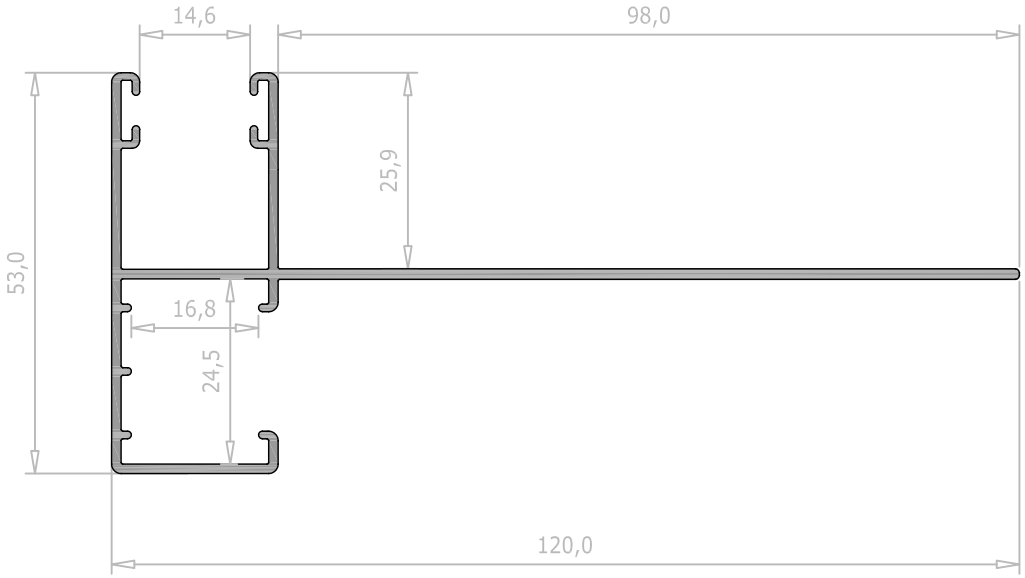

E553868	Espes.	Sup. Ext.	Sup. Total	Peso
Guia de persiana 120.	1,5 mm	43,1 dm^2/m	53,0 dm^2/m	0,948 Kg/m

NAV

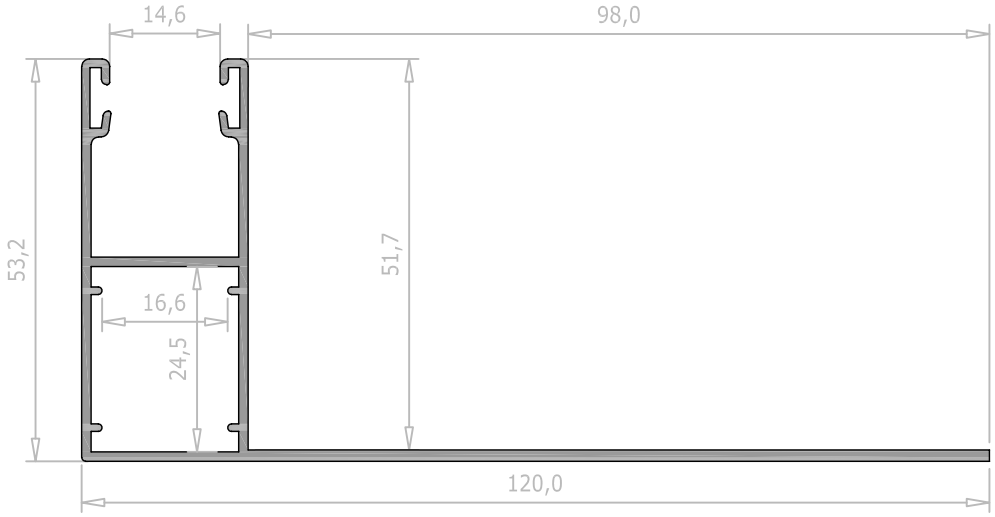

extruded by Hydro

E553869	Espes.	Sup. Ext.	Sup. Total	Peso
Guia de persiana 120.	1,5 mm	43,1 dm^2/m	53,0 dm^2/m	0,948 Kg/m

NAV

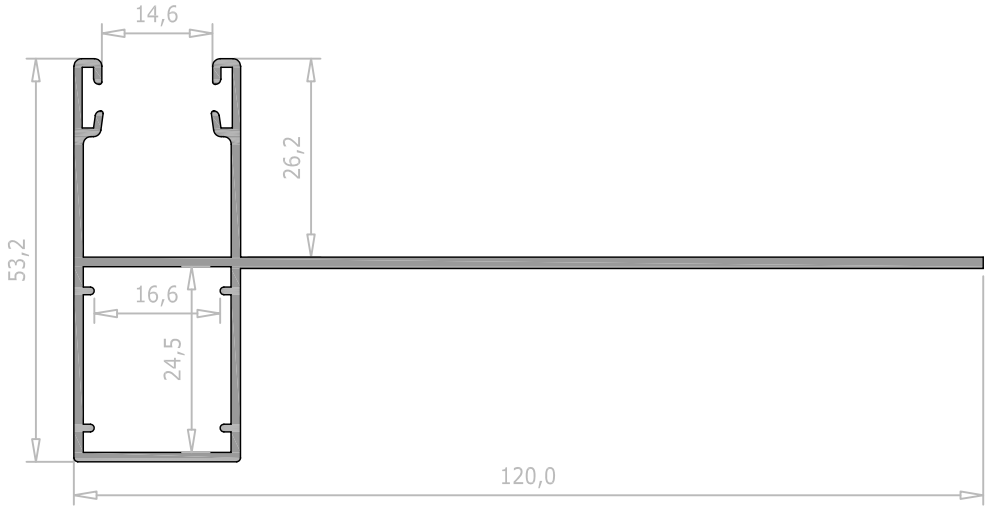

E556651	Espes.	Sup. Ext.	Sup. Total	Peso
Guia de persiana 120.	1,5 mm	42,9 dm^2/m	53,1 dm^2/m	0,969 Kg/m

NAV

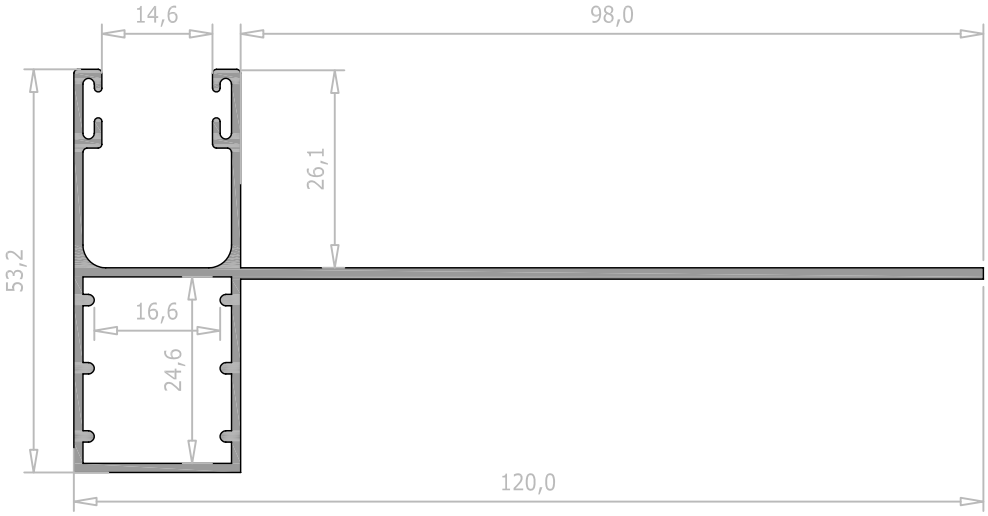

E-6073	Espes.	Sup. Ext.	Sup. Total	Peso
Guia de persiana 120.	1,3 mm	43,6 dm^2/m	53,5 dm^2/m	0,948 Kg/m

LAR

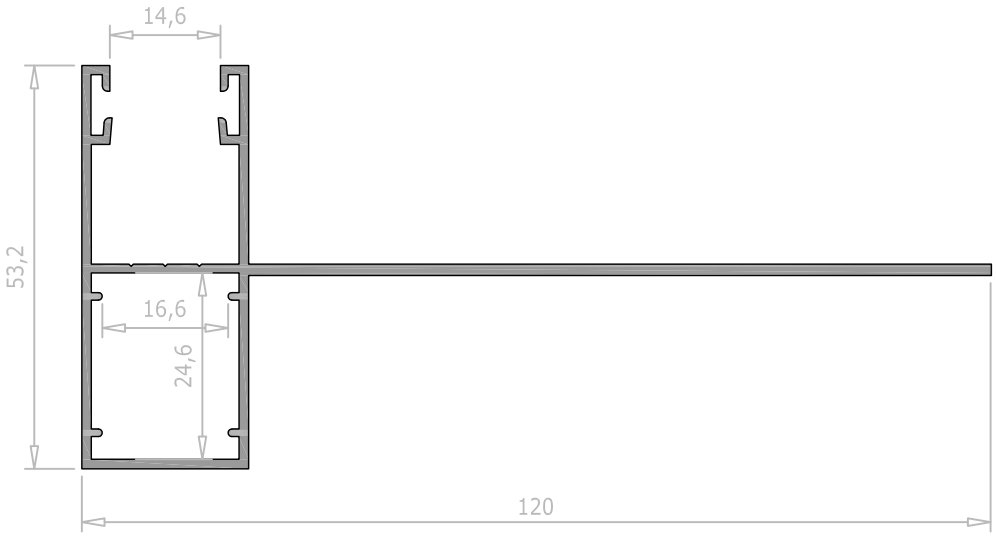

extruded by Hydro

E-5176	Espes.	Sup. Ext.	Sup. Total	Peso
Guia de persiana 120.	1,3 mm	43,3 dm^2/m	53,4 dm^2/m	1,069 Kg/m

LAR

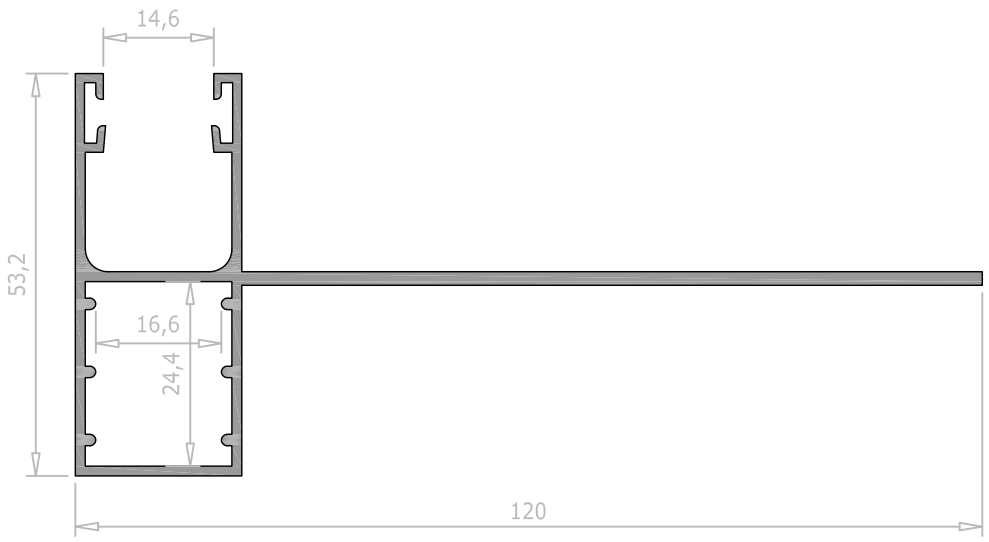

M-2054	Espes.	Sup. Ext.	Sup. Total	Peso
Guia de persiana 90.	1,5 mm	36,4 dm^2/m	46,0 dm^2/m	0,843 Kg/m

LAR

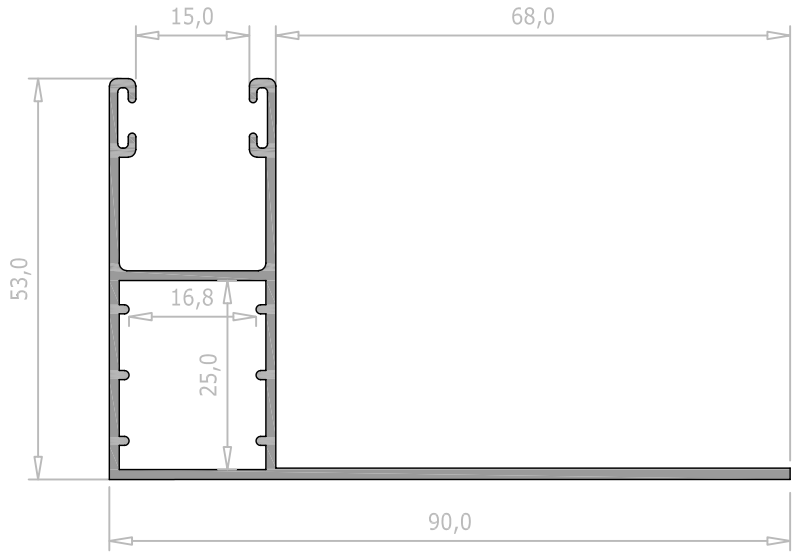

E-6072	Espes.	Sup. Ext.	Sup. Total	Peso
Guia de persiana 120.	1,25 mm	43,6 dm^2/m	53,5 dm^2/m	0,948 Kg/m

LAR

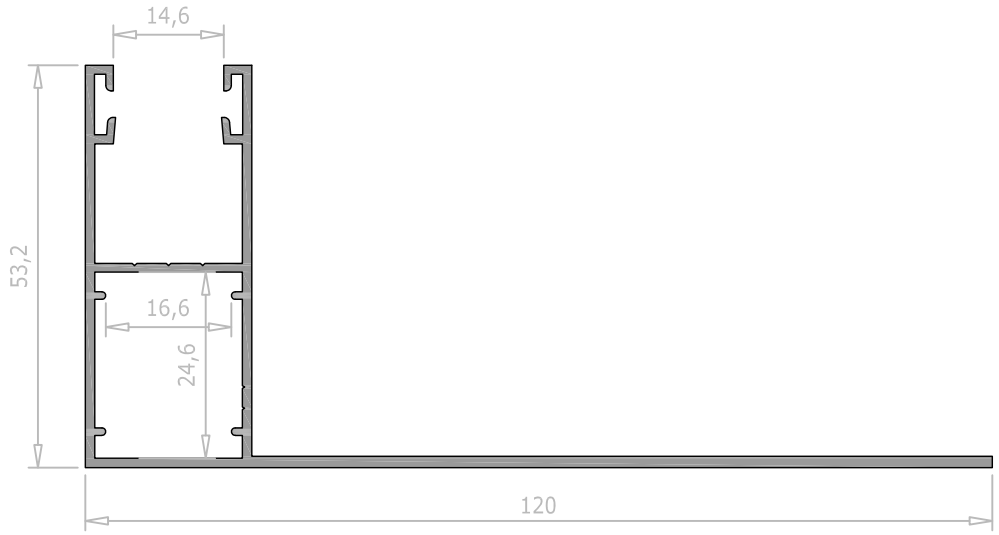

extruded by Hydro

E333752	Espes.	Sup. Ext.	Sup. Total	Peso
Guia de persiana 93,5.	1,3 mm	50,5 dm^2/m	50,5 dm^2/m	0,850 Kg/m

NAV

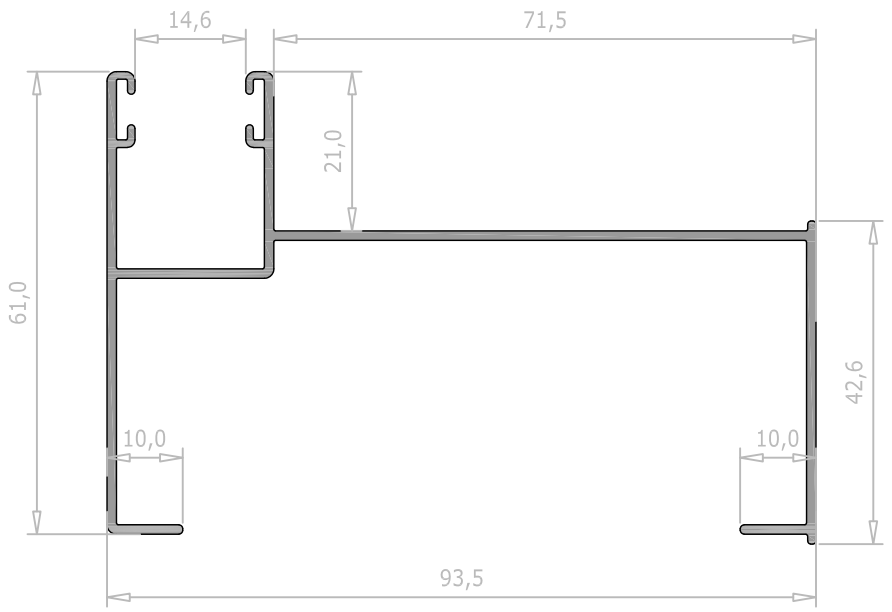

M-3751	Espes.	Sup. Ext.	Sup. Total	Peso
Guia de persiana 100.	1,3 mm	51,8 dm^2/m	51,8 dm^2/m	0,870 Kg/m

LAR

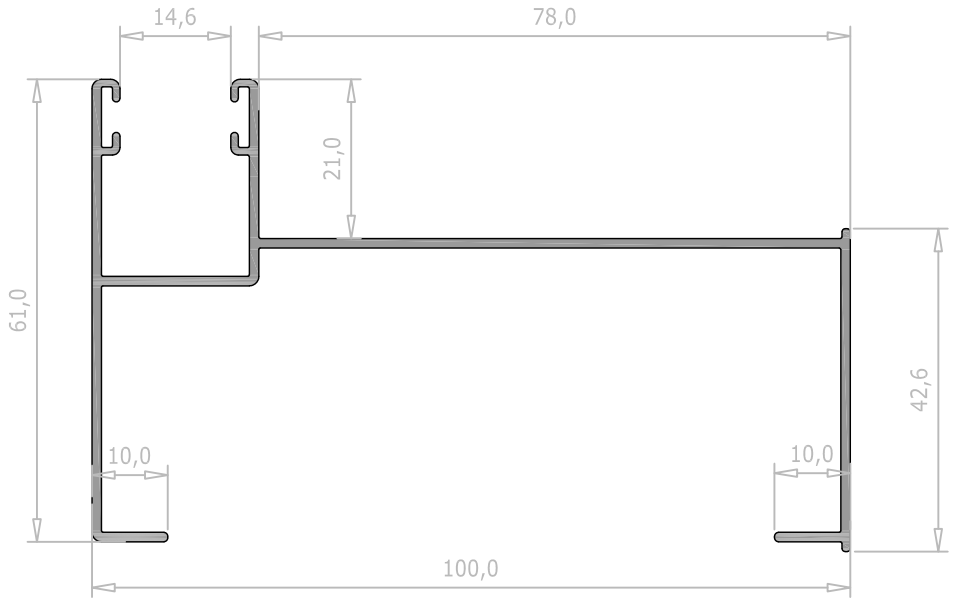

M-3739	Espes.	Sup. Ext.	Sup. Total	Peso
Guia de persiana 120.	1,3 mm	59,0 dm^2/m	59,0 dm^2/m	1,002 Kg/m

LAR

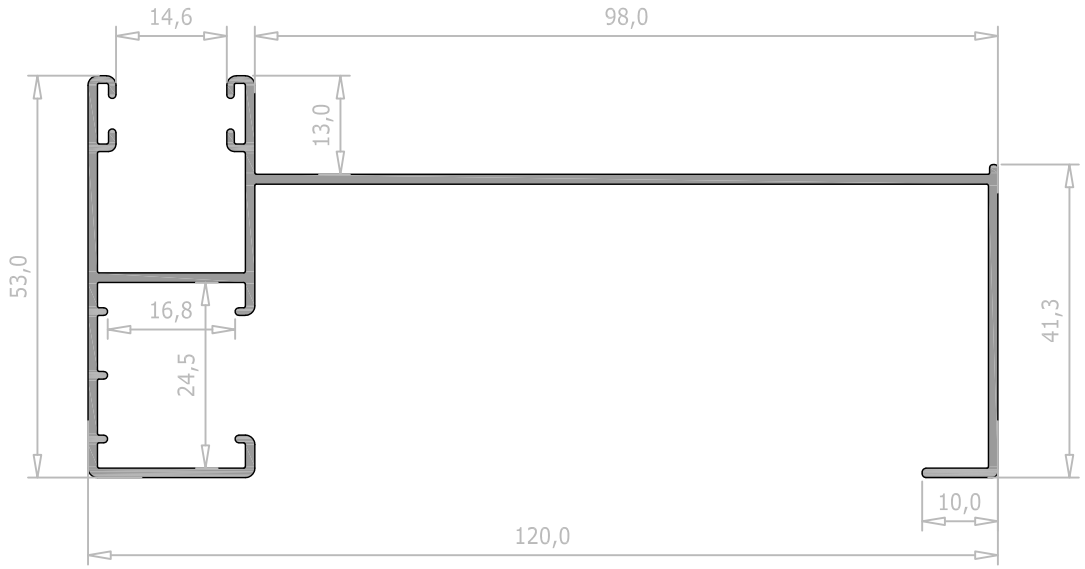

extruded by Hydro

M-3750	Espes.	Sup. Ext.	Sup. Total	Peso
Guia de persiana 120.	1,3 mm	59,3 dm^2/m	59,3 dm^2/m	1,006 Kg/m

LAR

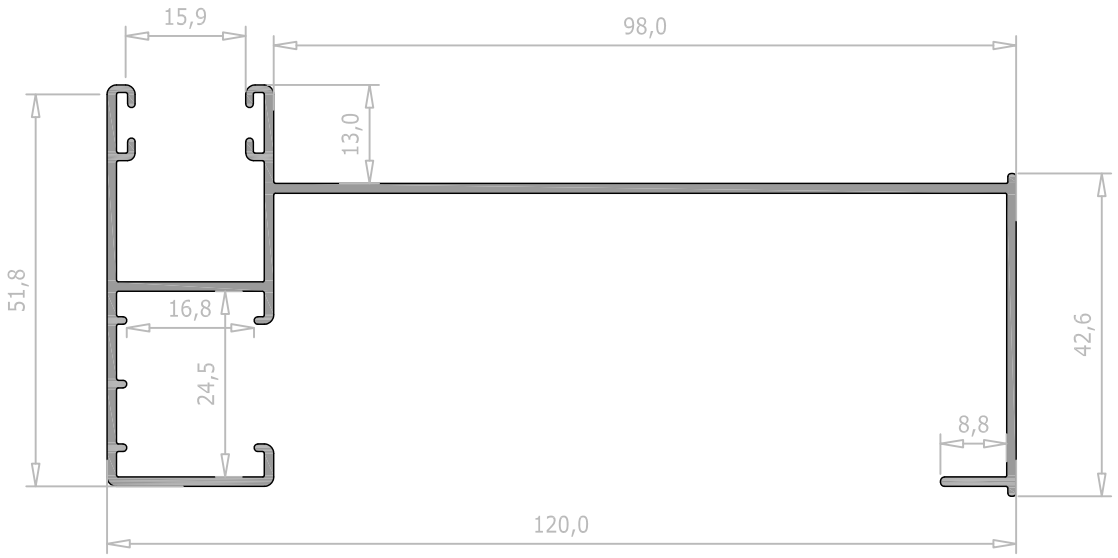

M-3964	Espes.	Sup. Ext.	Sup. Total	Peso
Guia de persiana 120.	1,3 mm	58,6 dm^2/m	58,6 dm^2/m	0,989 Kg/m

LAR

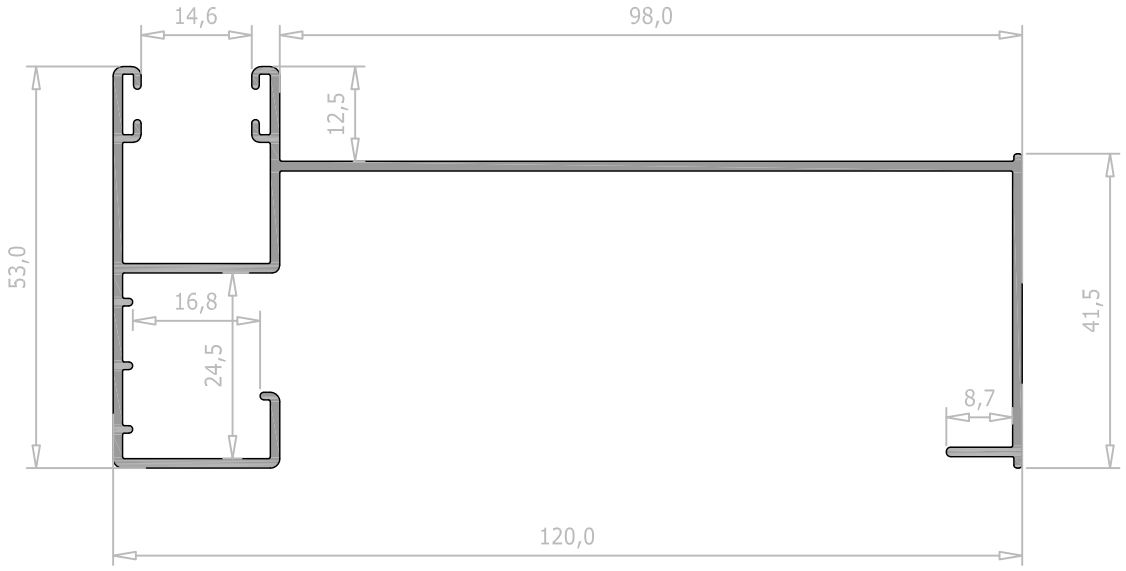

M-2584	Espes.	Sup. Ext.	Sup. Total	Peso
Guia de persiana 140.	1,5 mm	62,3 dm^2/m	62,3 dm^2/m	1,175 Kg/m

LAR

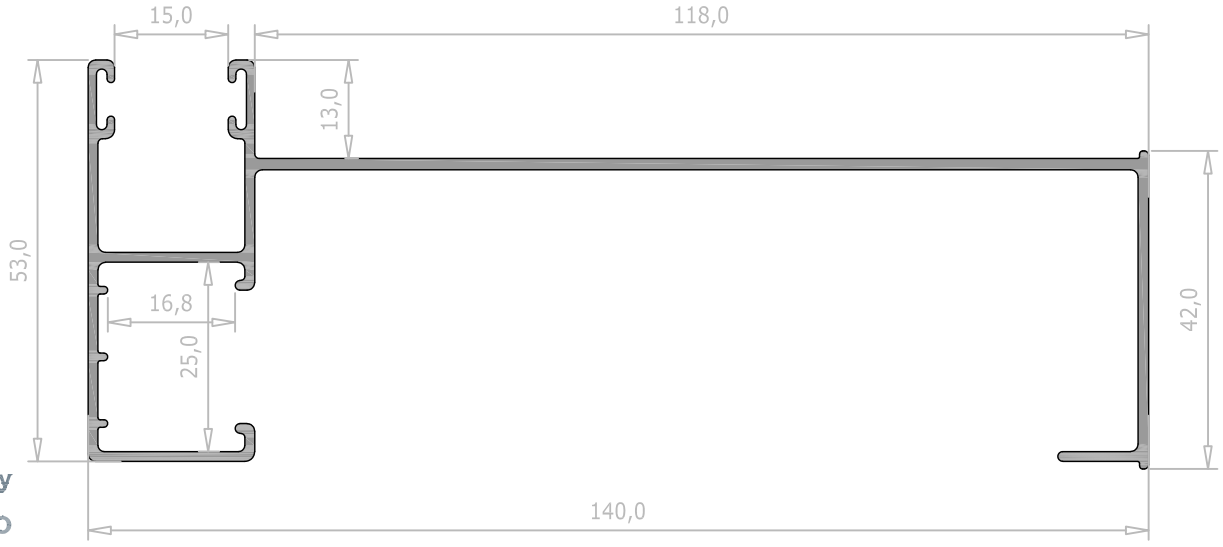

extruded by Hydro

E553885	Espes.	Sup. Ext.	Sup. Total	Peso
Guia de persiana 120.	1,5 mm	54,5 dm^2/m	64,4 dm^2/m	1,183 Kg/m

NAV

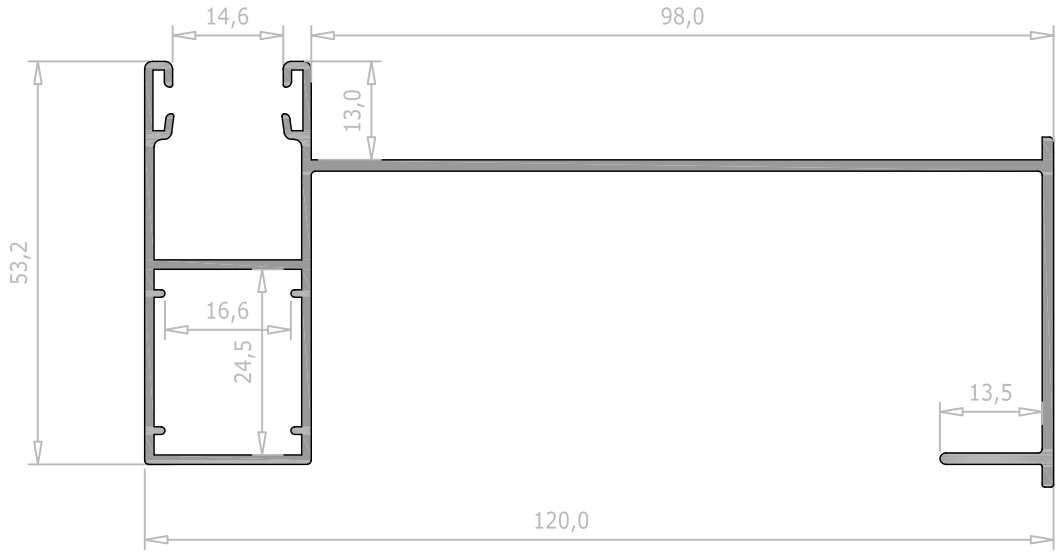

E010736	Espes.	Sup. Ext.	Sup. Total	Peso
Guia de persiana 120.	1,2 mm	60,9 dm^2/m	60,9 dm^2/m	0,991 Kg/m

NAV

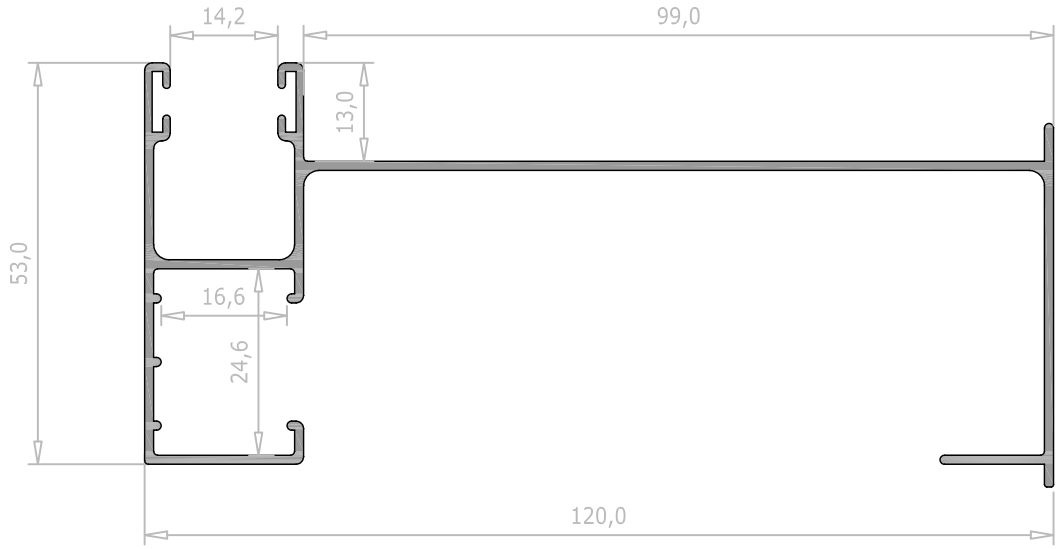

M-3990	Espes.	Sup. Ext.	Sup. Total	Peso
Guia de persiana 120.	1,3 mm	60,0 dm^2/m	60,0 dm^2/m	1,027 Kg/m

LAR

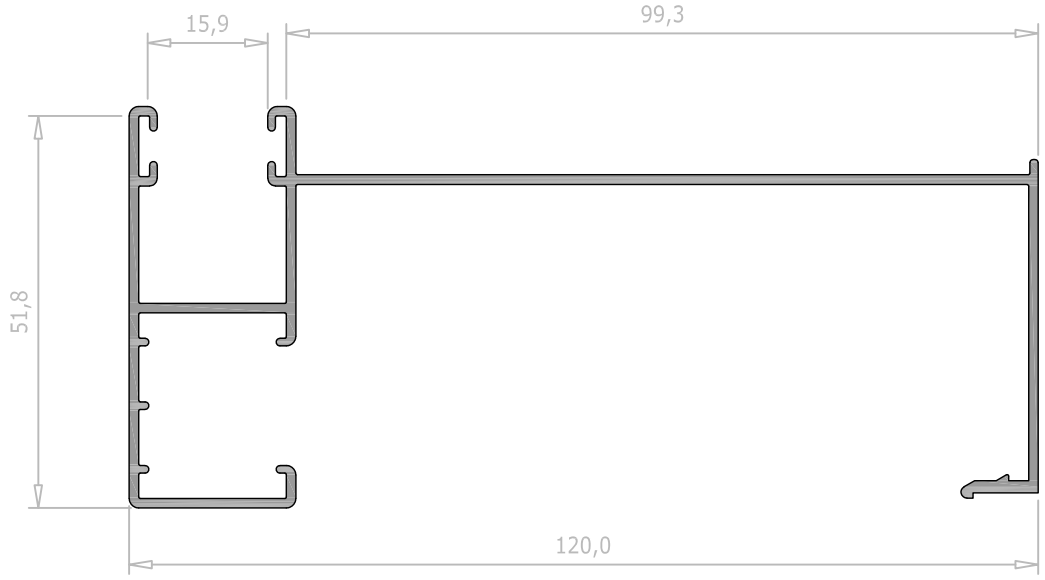

extruded by Hydro

M-4245	Espes.	Sup. Ext.	Sup. Total	Peso
Guia de persiana 120.	1,3 mm	71,0 dm^2/m	71,0 dm^2/m	1,247 Kg/m

LAR

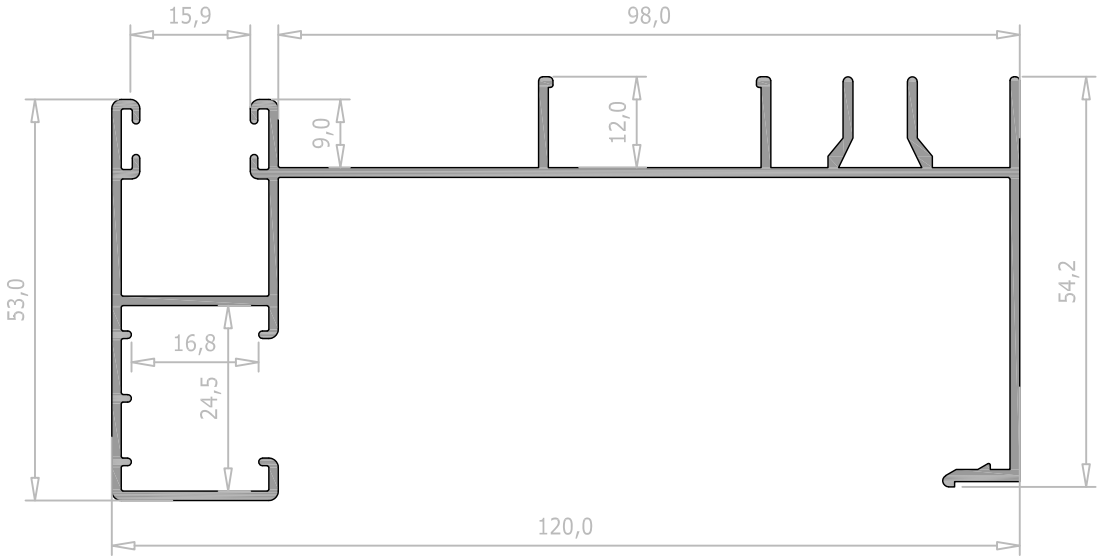

M-4246	Espes.	Sup. Ext.	Sup. Total	Peso
Guia de persiana 120.	1,3 mm	71,0 dm^2/m	71,0 dm^2/m	1,247 Kg/m

LAR

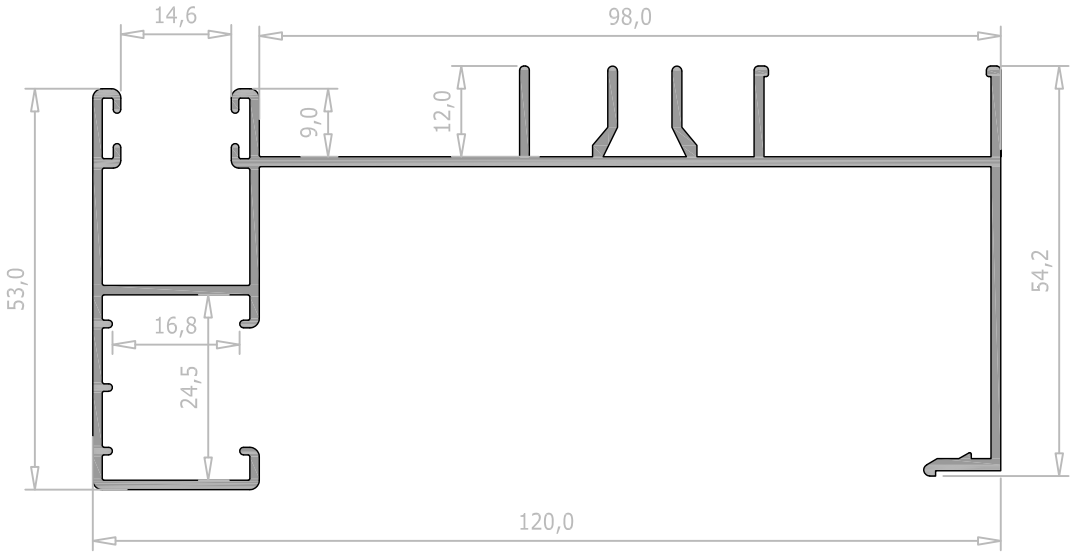

M-5005	Espes.	Sup. Ext.	Sup. Total	Peso
Guia de persiana 135.	1,3 mm	75,4 dm^2/m	75,4 dm^2/m	1,295 Kg/m

LAR

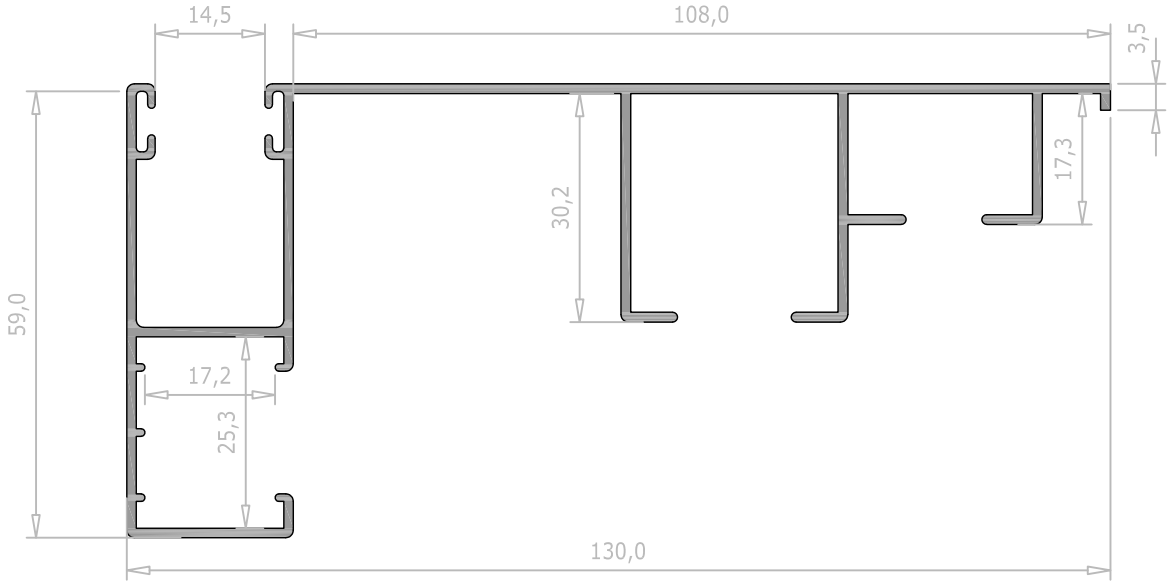

extruded by Hydro

M-4384	Espes.	Sup. Ext.	Sup. Total	Peso
Guia de persiana 105.	1,4 mm	49,6 dm^2/m	49,6 dm^2/m	0,858 Kg/m

LAR

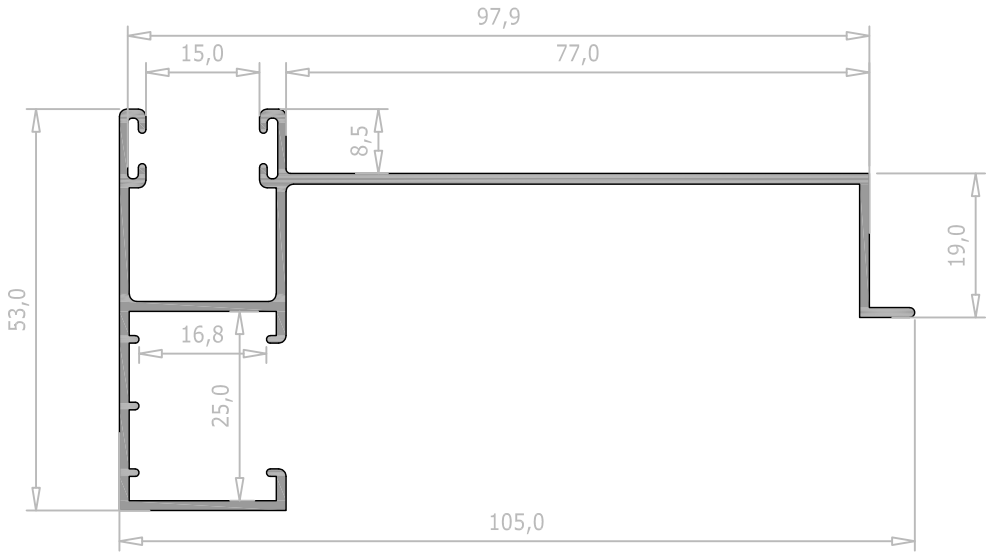

2063517	Espes.	Sup. Ext.	Sup. Total	Peso
Guia de persiana 125,2.	1,5 mm	46,8 dm^2/m	56,2 dm^2/m	1,008 Kg/m

NAV

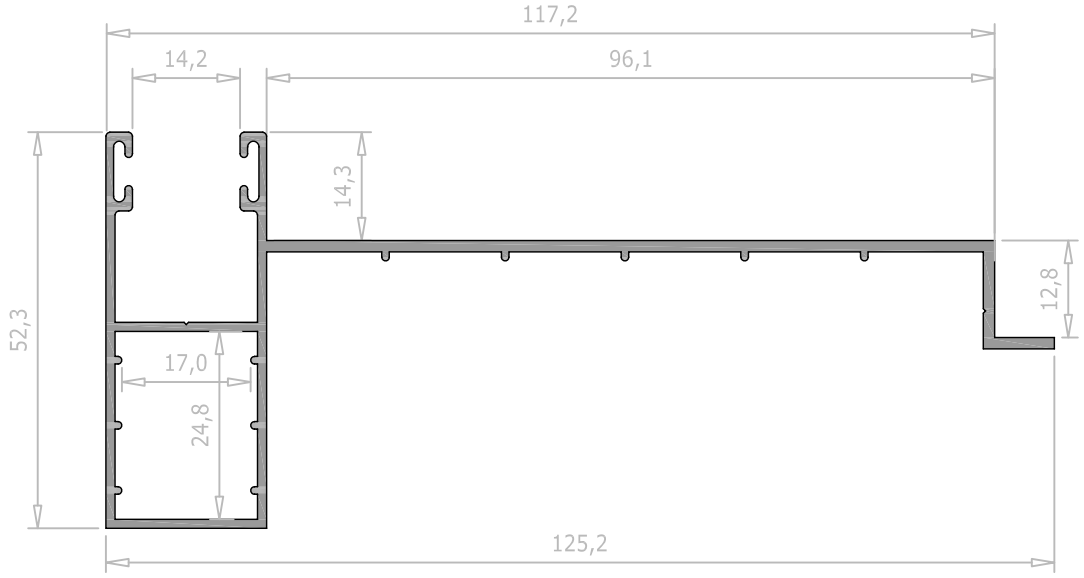

extruded by Hydro

RT-9432	Espes.	Sup. Ext.	Sup. Total	Peso
Guia de persiana 93.	1,4 mm	52,0 dm^2/m	52,0 dm^2/m	1,033 Kg/m

LAR

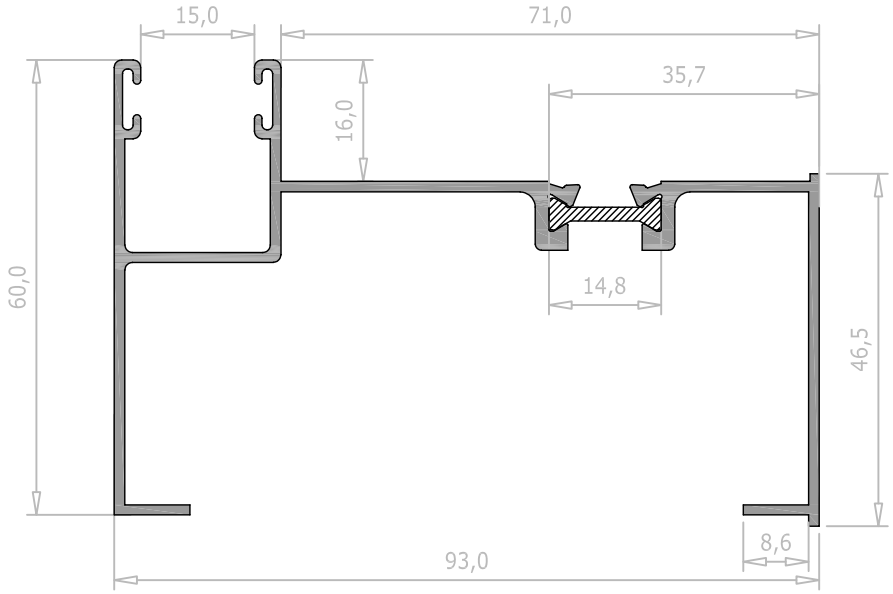

RT-9434	Espes.	Sup. Ext.	Sup. Total	Peso
Guia de persiana 100.	1,4 mm	53,0 dm^2/m	53,0 dm^2/m	1,059 Kg/m

LAR

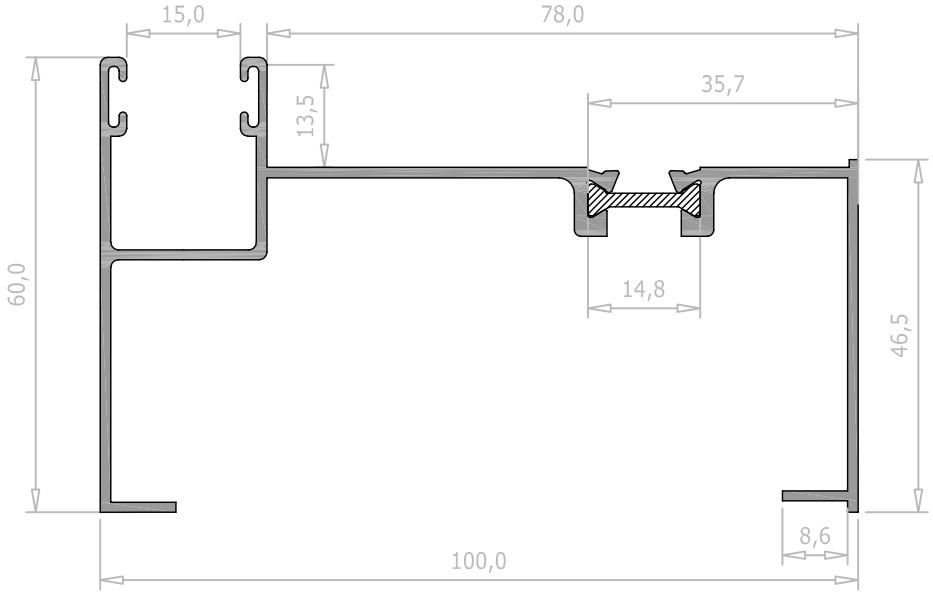

extruded by Hydro

RT030	Espes.	Sup. Ext.	Sup. Total	Peso
Guia de persiana 120.	1,5 mm	64,3 dm^2/m	64,3 dm^2/m	1,230 Kg/m

NAV

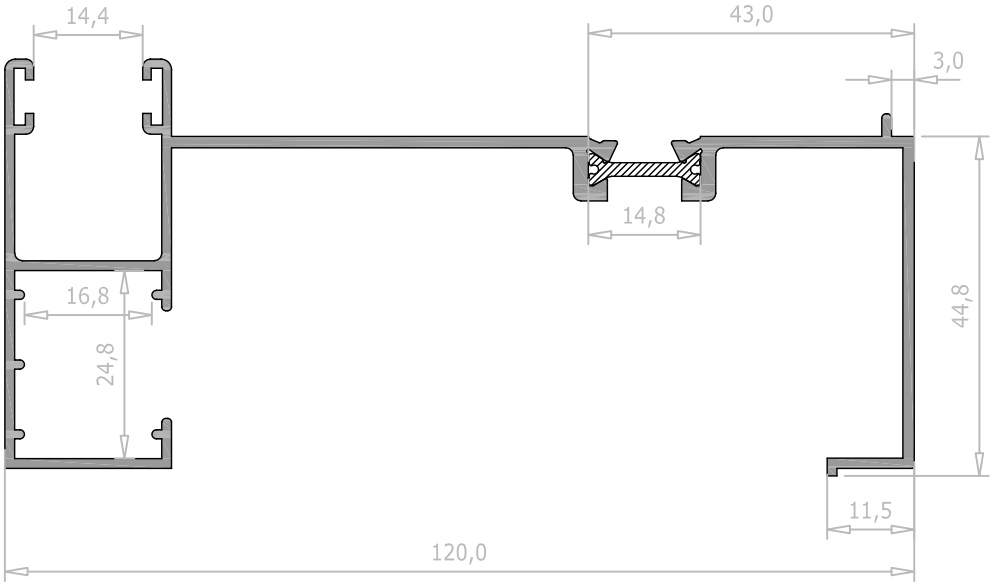

RT449	Espes.	Sup. Ext.	Sup. Total	Peso
Guia de persiana 129,2.	1,5 mm	66,2 dm^2/m	66,2 dm^2/m	1,230 Kg/m

NAV

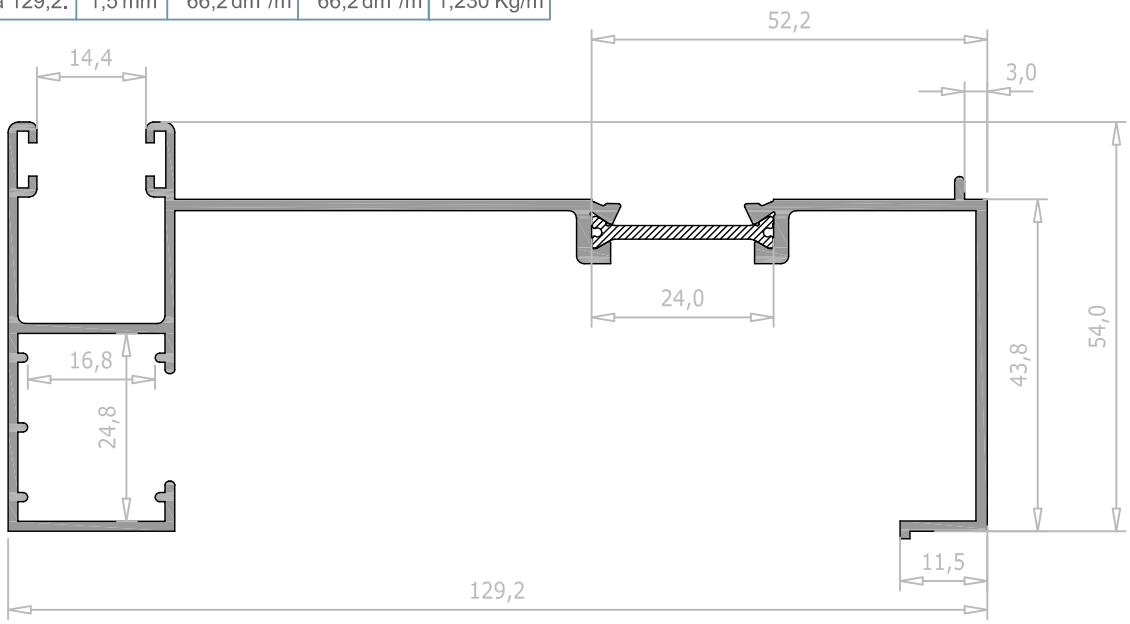

RT042	Espes.	Sup. Ext.	Sup. Total	Peso
Guia de persiana 147.	1,5 mm	71,1 dm^2/m	71,1 dm^2/m	1,381 Kg/m

LAR

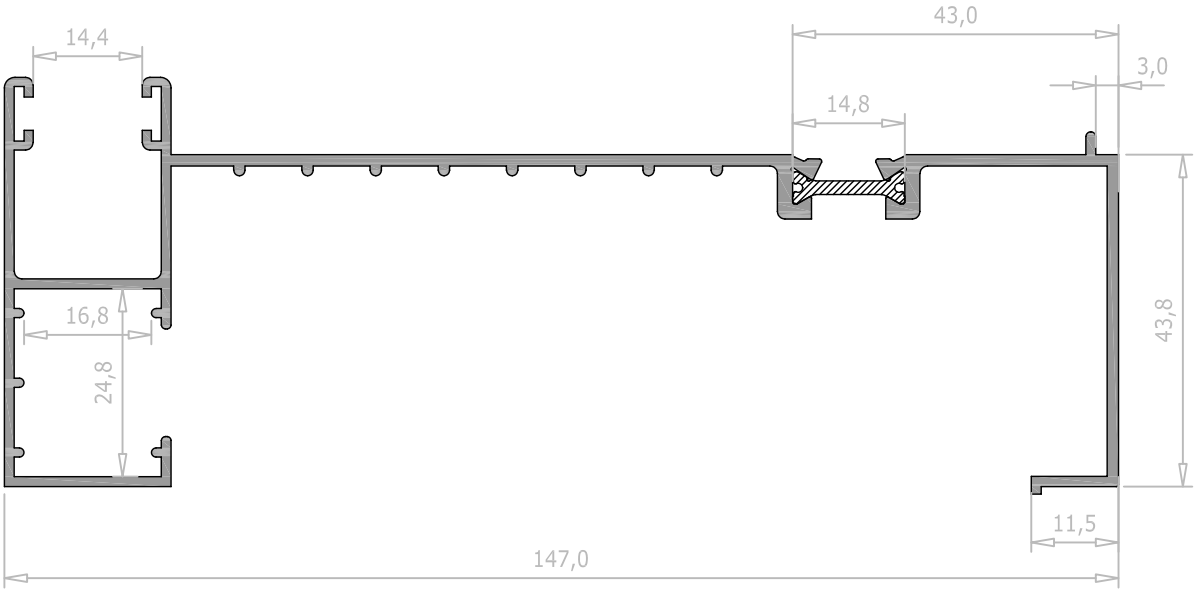

extruded by Hydro

RT444	Espes.	Sup. Ext.	Sup. Total	Peso
Guia de persiana 156.	1,5 mm	73,0 dm^2/m	73,0 dm^2/m	1,381 Kg/m

LAR

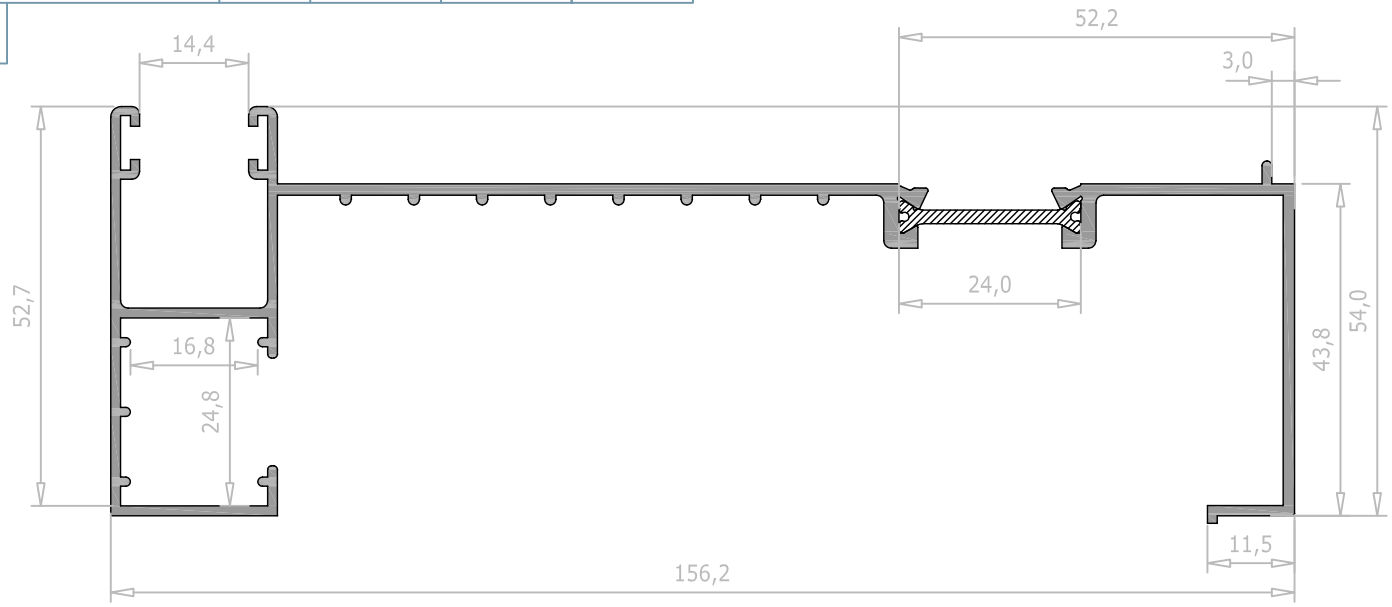

RT-9439	Espes.	Sup. Ext.	Sup. Total	Peso
Guia de persiana 93.	1,5 mm	57,0 dm^2/m	62,0 dm^2/m	1,202 Kg/m

LAR

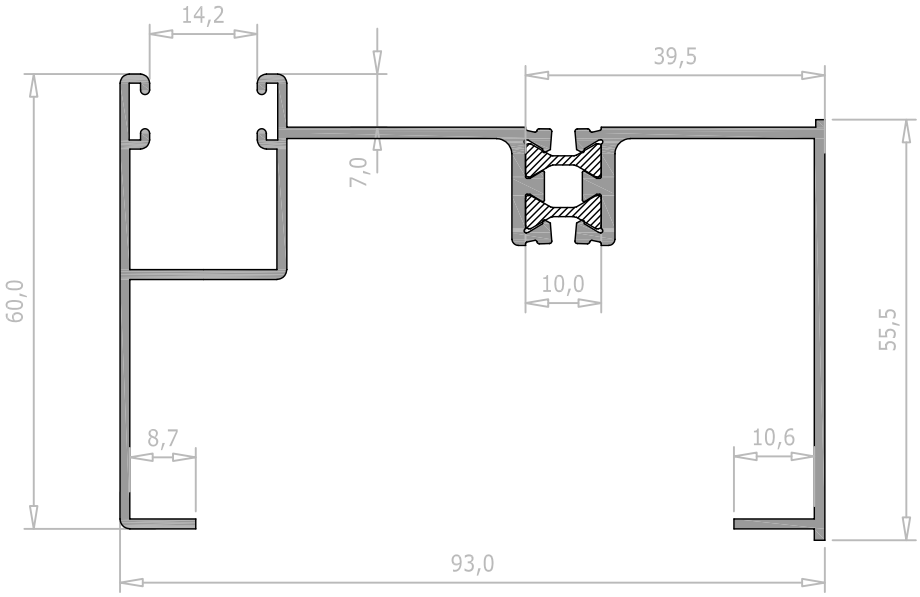

RT-9413	Espes.	Sup. Ext.	Sup. Total	Peso
Guia de persiana 120.	1,5 mm	66,0 dm^2/m	75,2 dm^2/m	1,358 Kg/m

LAR

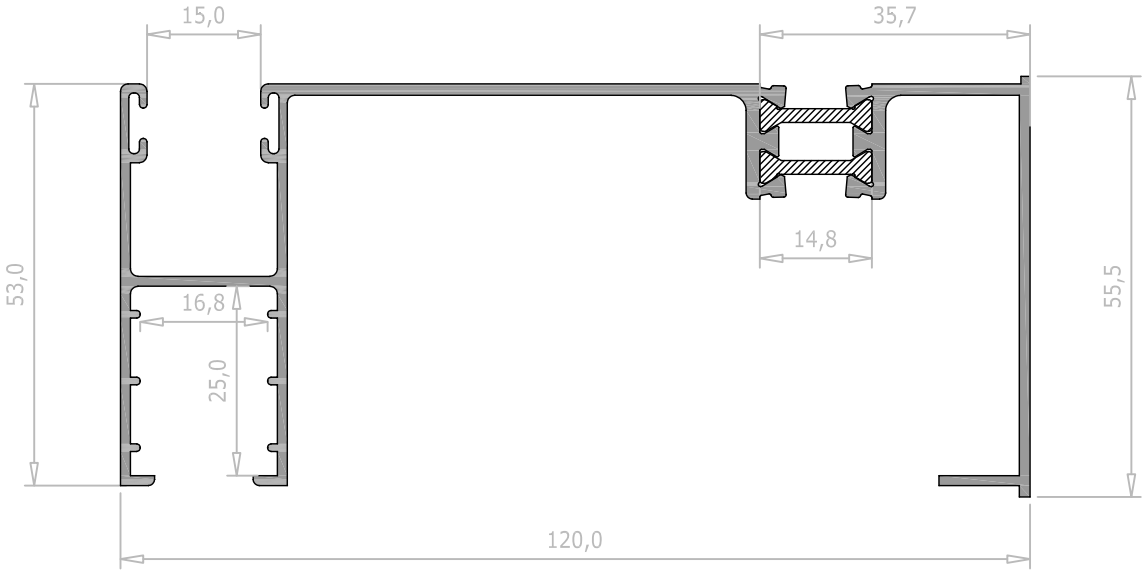

extruded by Hydro

RT-9440	Espes.	Sup. Ext.	Sup. Total	Peso
Guia de persiana 100.	1,5 mm	59,0 dm^2/m	64,0 dm^2/m	1,234 Kg/m

LAR

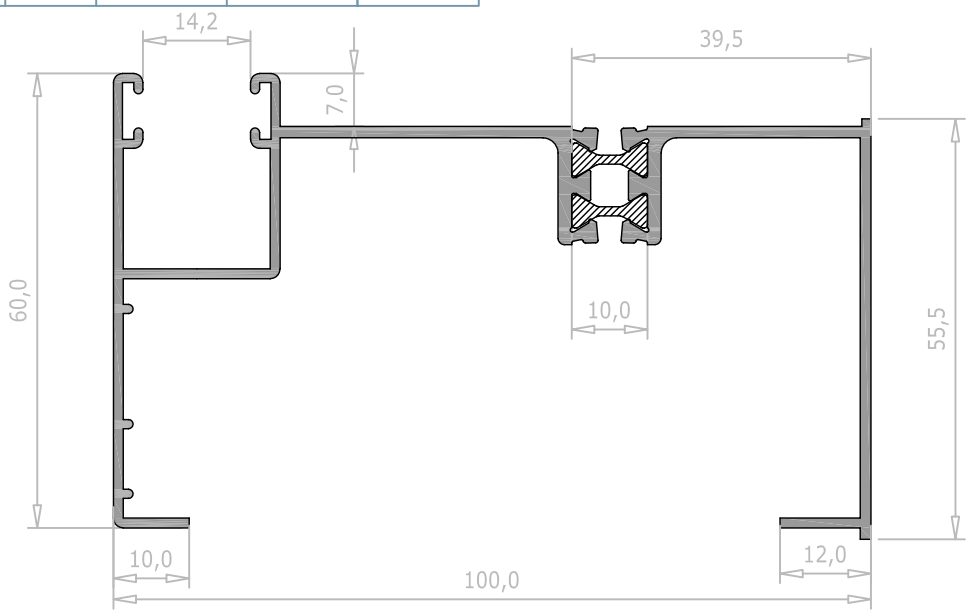

RT-9441	Espes.	Sup. Ext.	Sup. Total	Peso
Guia de persiana 120.	1,5 mm	69,0 dm^2/m	73,4 dm^2/m	1,410 Kg/m

LAR

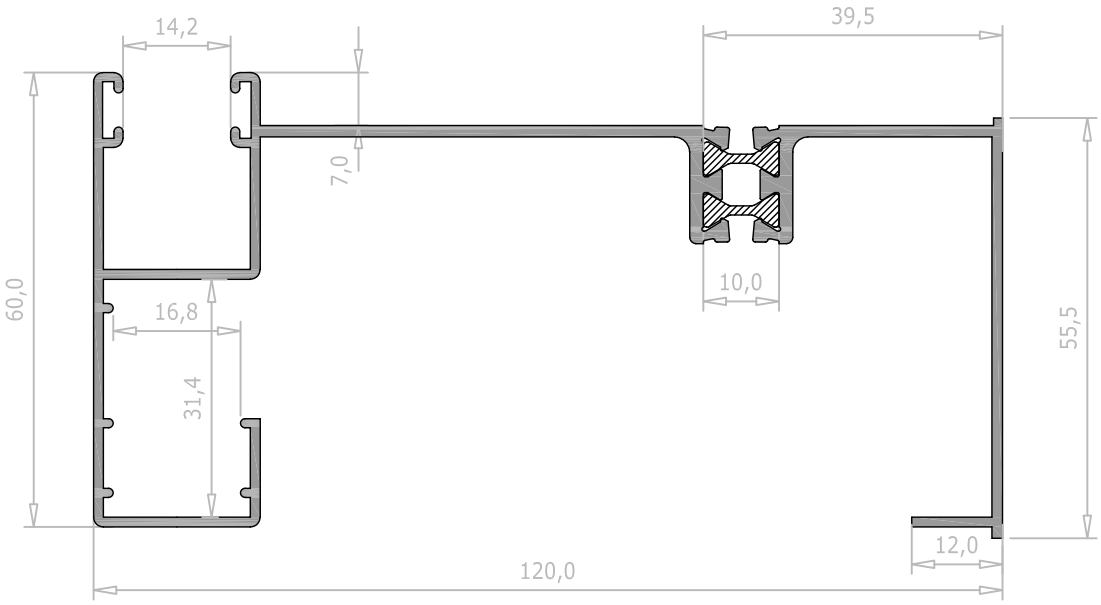

RT-9468	Espes.	Sup. Ext.	Sup. Total	Peso
Guia de persiana 120.	1,5 mm	66,0 dm^2/m	71,6 dm^2/m	1,339 Kg/m

LAR

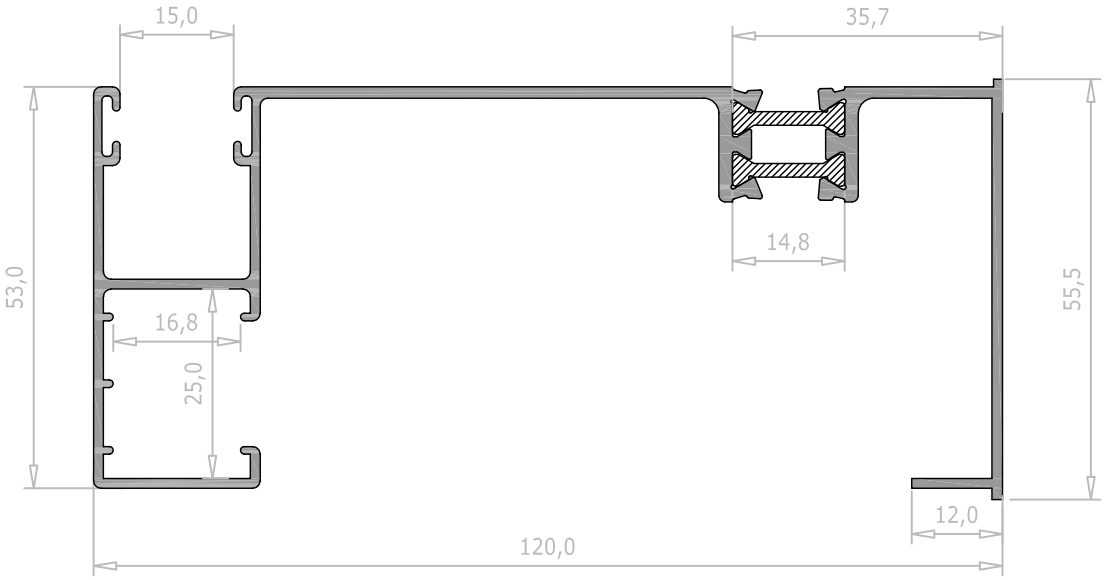

extruded by Hydro

RT-9463	Espes.	Sup. Ext.	Sup. Total	Peso
Guia de persiana 120.	1,5 mm	68,0 dm^2/m	74,3 dm^2/m	1,390 Kg/m

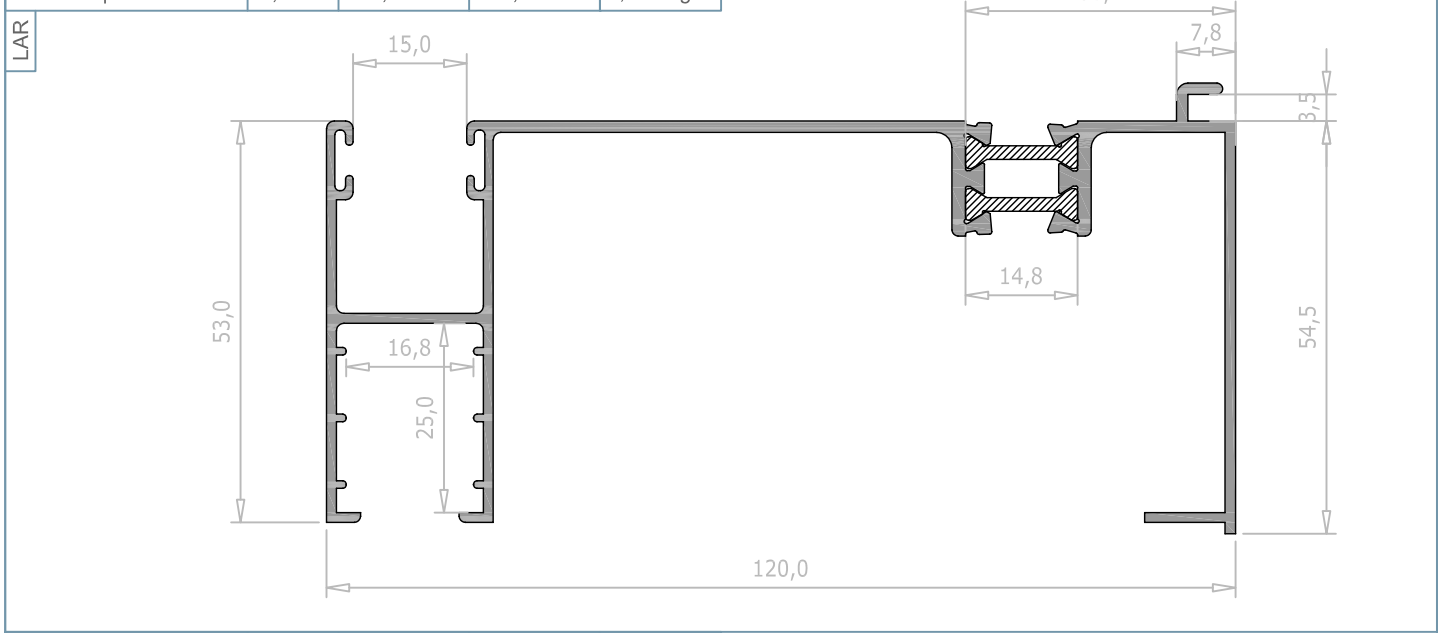

RT-9469	Espes.	Sup. Ext.	Sup. Total	Peso
Guia de persiana 120.	1,5 mm	68,0 dm^2/m	73,2 dm^2/m	1,371 Kg/m

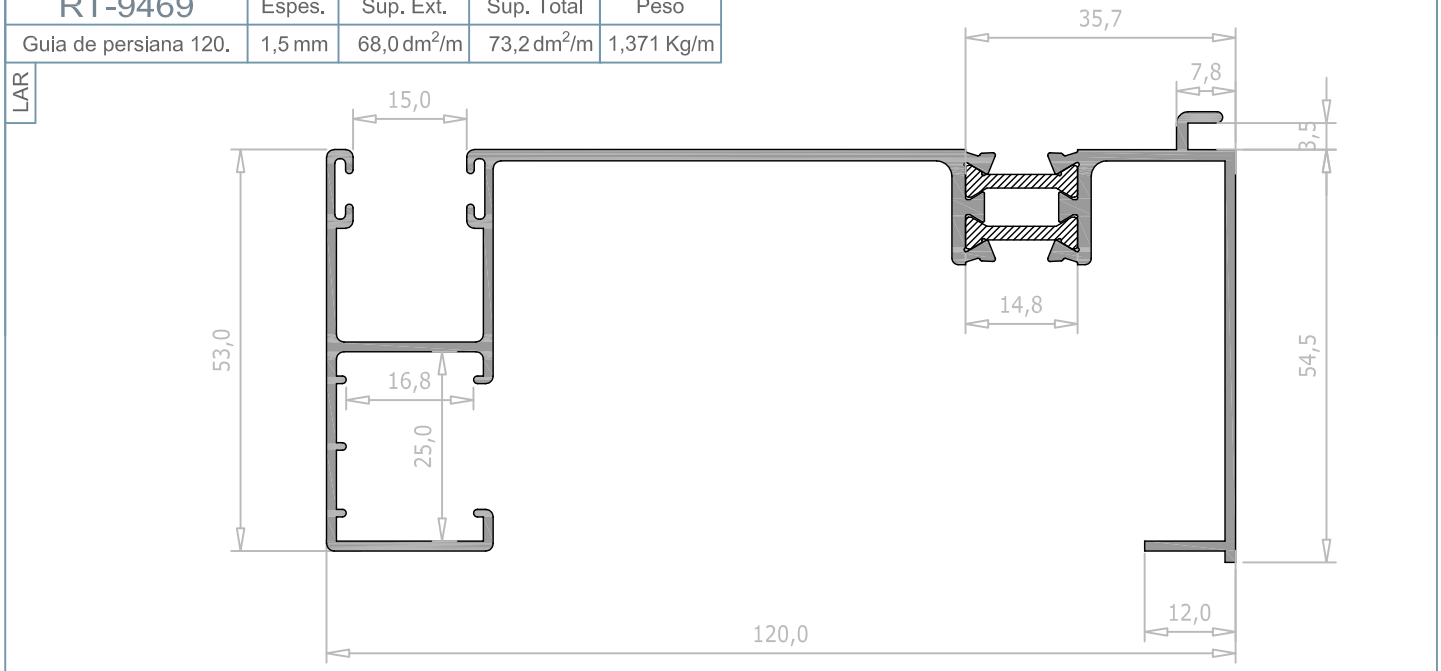

RT-9442	Espes.	Sup. Ext.	Sup. Total	Peso
Guia de persiana 145.	1,5 mm	74,0 dm^2/m	78,4 dm^2/m	1,512 Kg/m

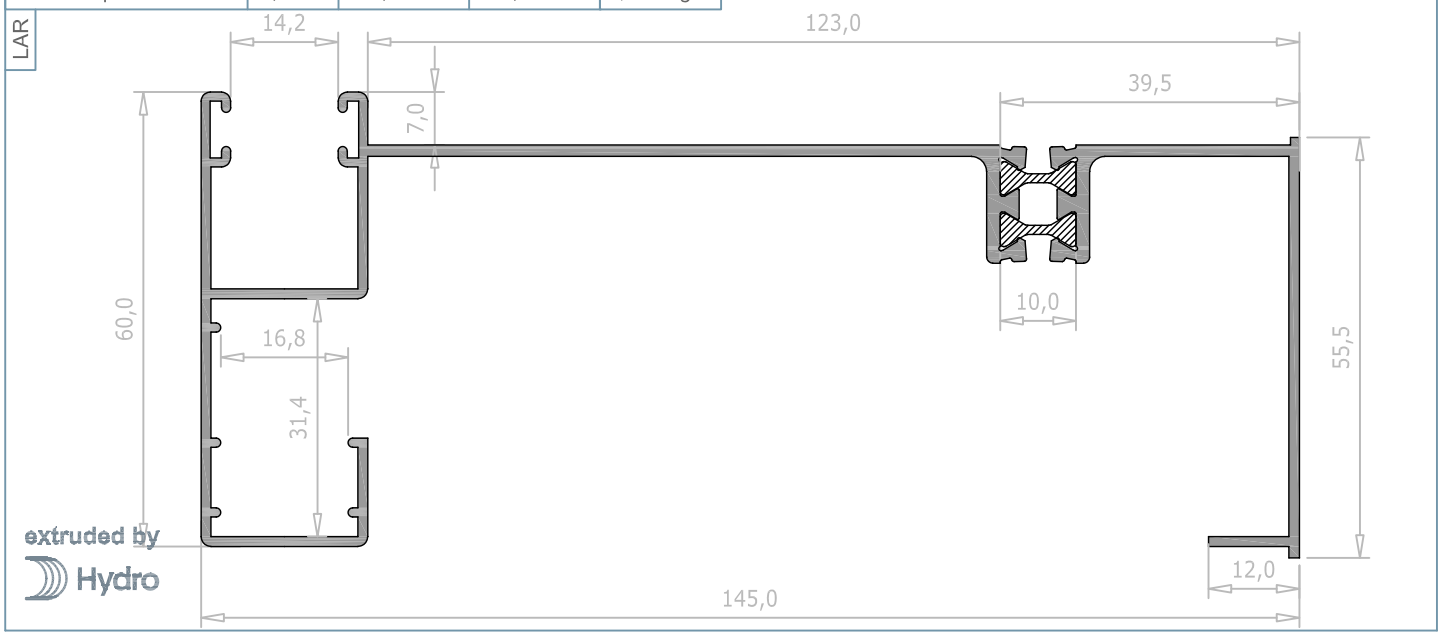

extruded by Hydro

RT-9464	Espes.	Sup. Ext.	Sup. Total	Peso
Guia de persiana 150.	1,6 mm	74,0 dm^2/m	80,3 dm^2/m	1,539 Kg/m

LAR

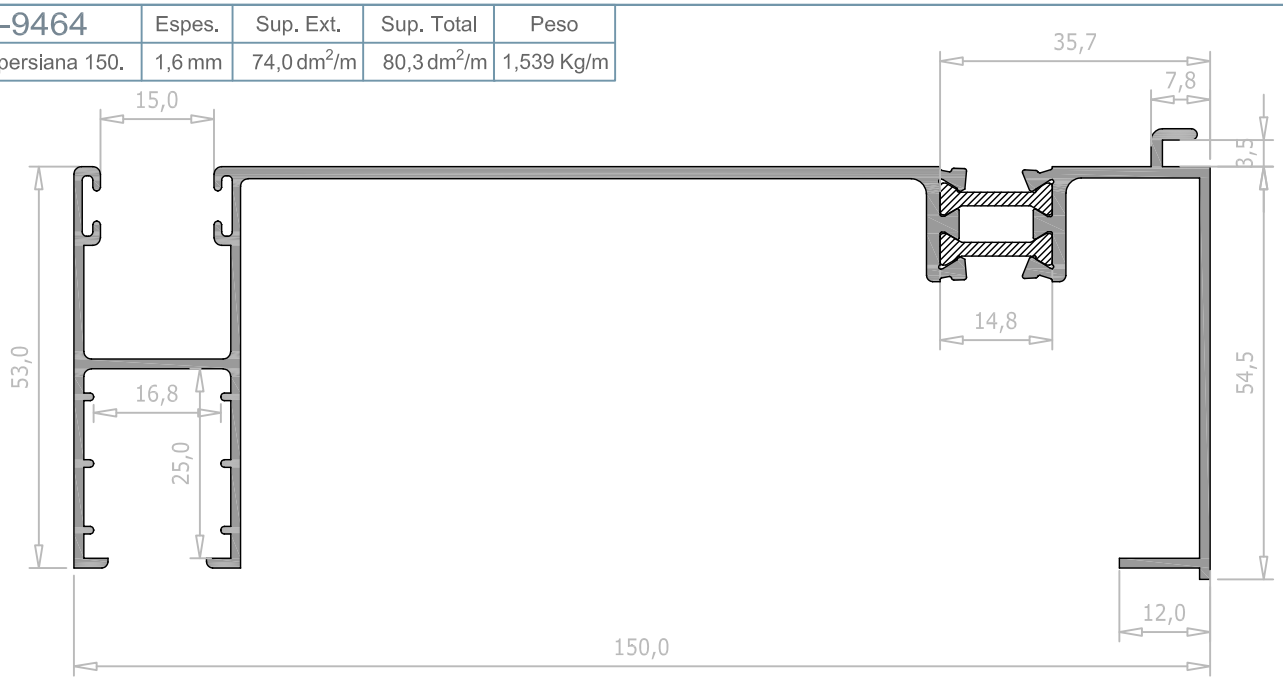

RT-9428	Espes.	Sup. Ext.	Sup. Total	Peso
Guia de persiana 150.	1,6 mm	72,0 dm^2/m	78,7 dm^2/m	1,507 Kg/m

LAR

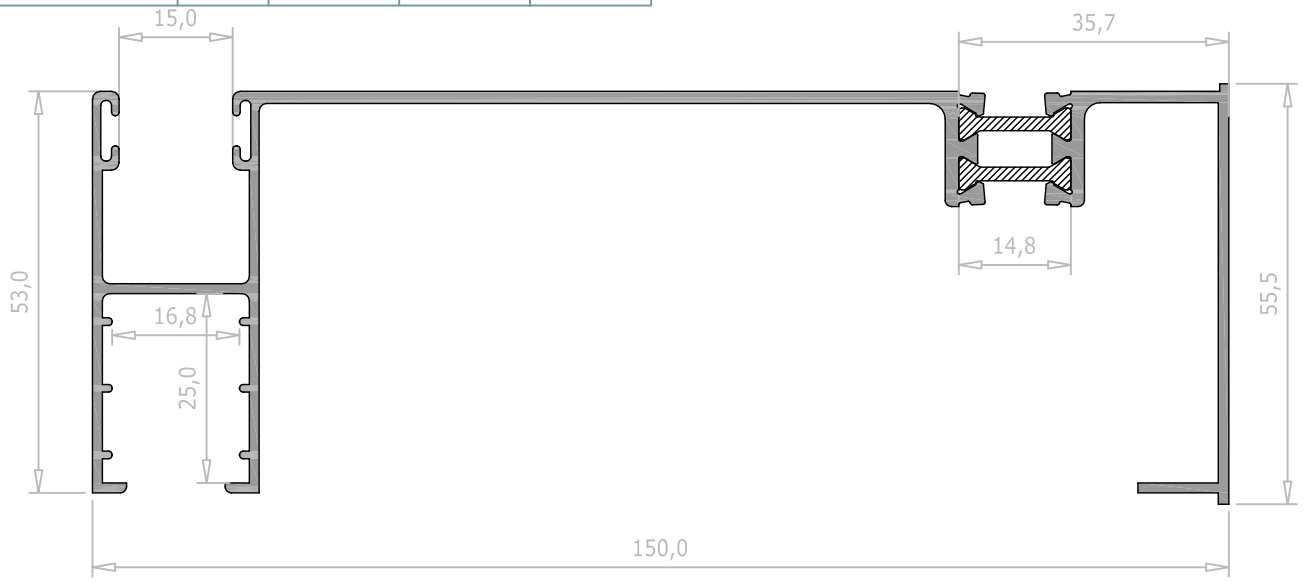

C-18967	Espes.	Sup. Ext.	Sup. Total	Peso
Guia de persiana 160.	1,6 mm	75,4 dm^2/m	80,2 dm^2/m	1,649 Kg/m

LAR

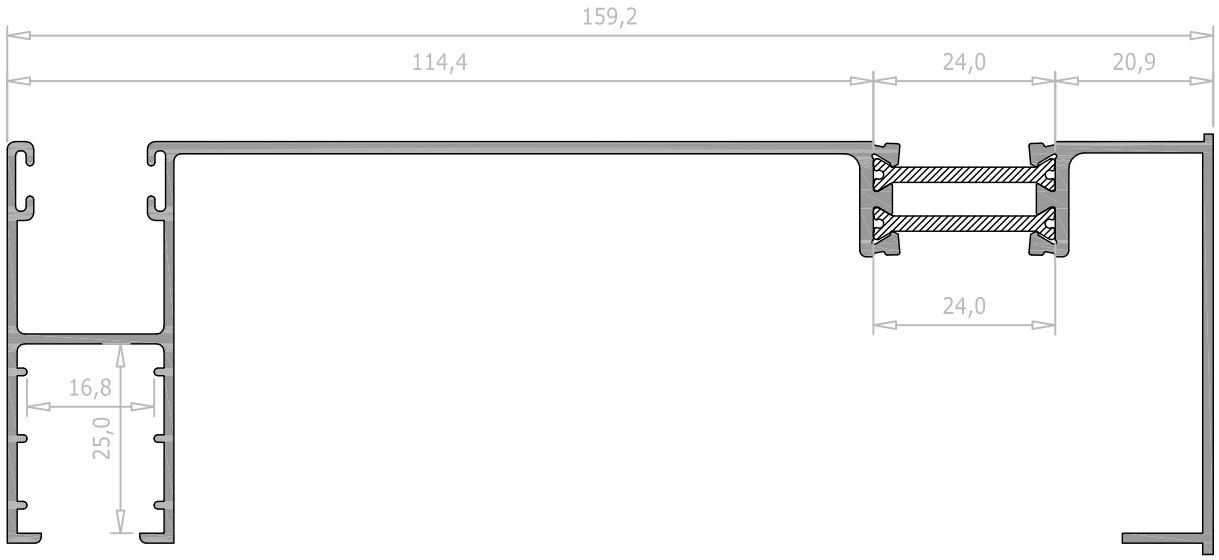

extruded by Hydro

RT-9443	Espes.	Sup. Ext.	Sup. Total	Peso
Perfil de união 96,2	1,5 mm	28,5 dm^2/m	28,5 dm^2/m	0,544 Kg/m

LAR

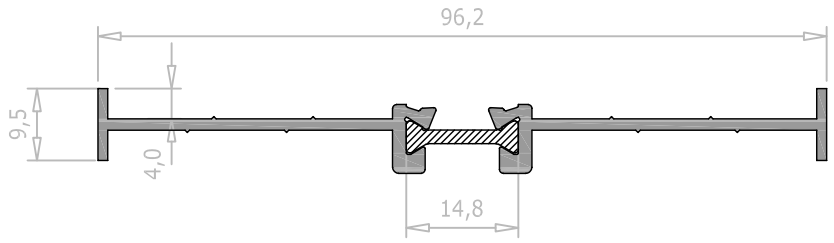

RT-9444	Espes.	Sup. Ext.	Sup. Total	Peso
Perfil de união 103	1,5 mm	29,7 dm^2/m	29,7 dm^2/m	0,550 Kg/m

LAR

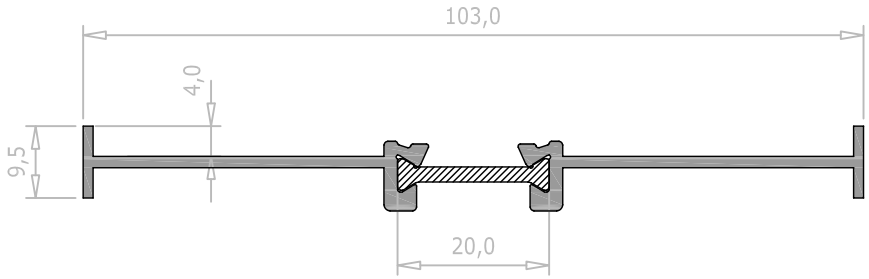

RT-9445	Espes.	Sup. Ext.	Sup. Total	Peso
Guia de persiana 123,1.	1,5 mm	33,7 dm^2/m	33,7 dm^2/m	0,631 Kg/m

LAR

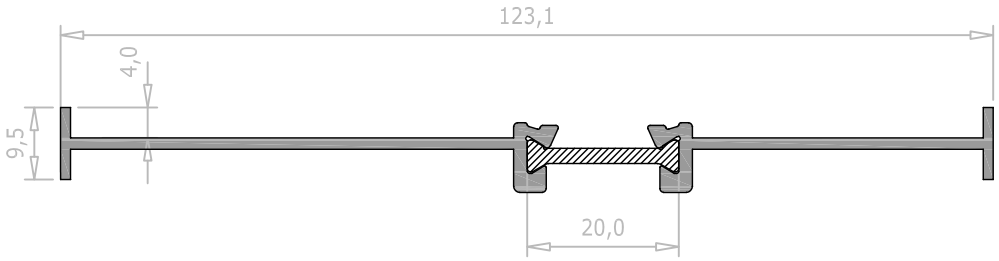

extruded by Hydro

RT-9446	Espes.	Sup. Ext.	Sup. Total	Peso
Guia de persiana 148,2.	1,5 mm	39,6 dm^2/m	39,6 dm^2/m	0,712 Kg/m

LAR

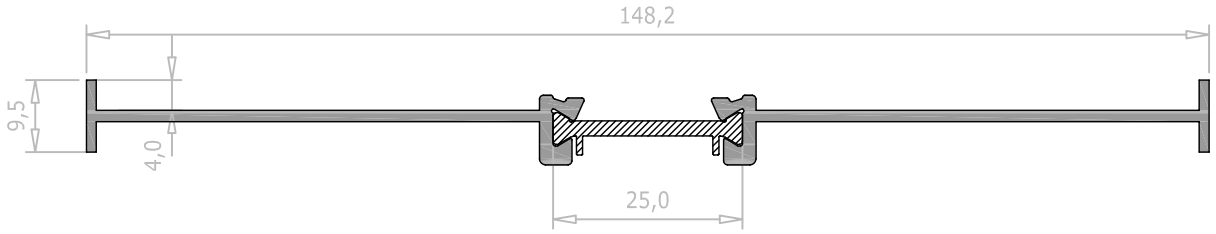

RT-9609	Espes.	Sup. Ext.	Sup. Total	Peso
Guia de persiana 123,5.	1,3 mm	54,7 dm^2/m	54,7 dm^2/m	0,980 Kg/m

LAR

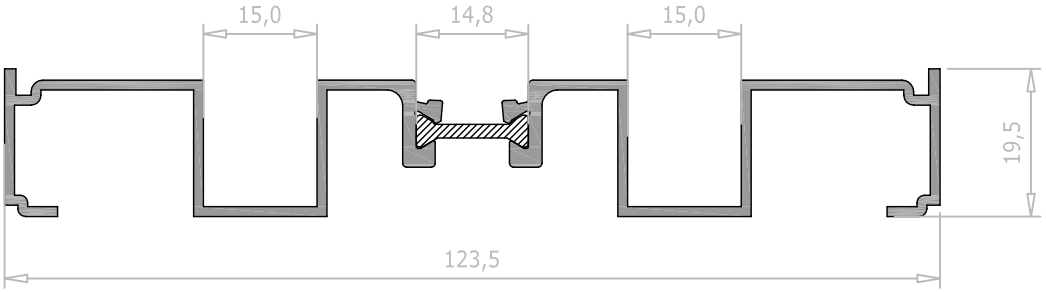

extruded by Hydro

E-6248	Espes.	Sup. Ext.	Sup. Total	Peso
	1,3 mm	43,3 dm^2/m	59,9 dm^2/m	1,053 Kg/m

LAR

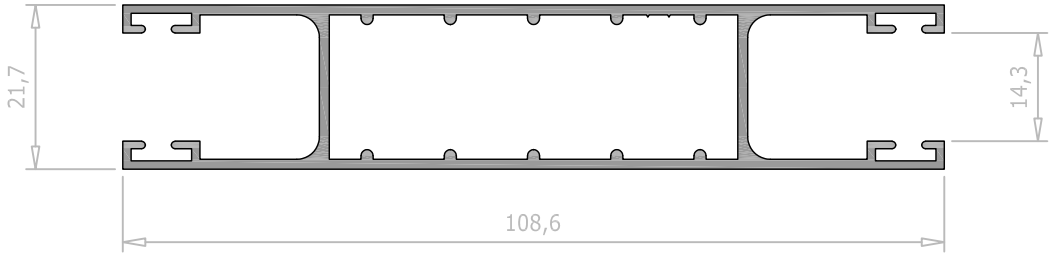

E332509	Espes.	Sup. Ext.	Sup. Total	Peso
Guia de persiana 109.	1,4 mm	42,0 dm^2/m	58,0 dm^2/m	1,051 Kg/m

NAV

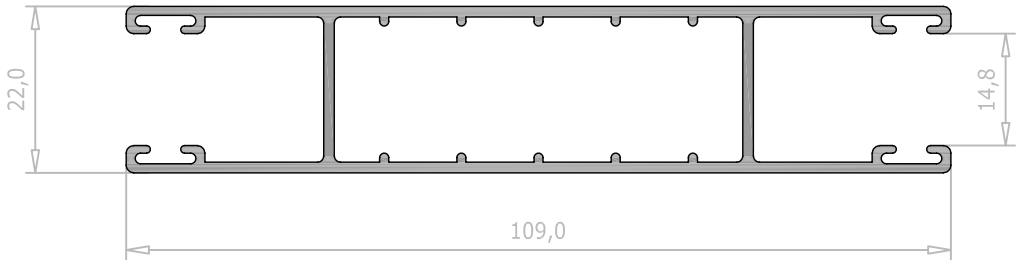

E554777	Espes.	Sup. Ext.	Sup. Total	Peso
Guia de persiana 21.	1,2 mm	41,3 dm^2/m	56,7 dm^2/m	0,918 Kg/m

NAV

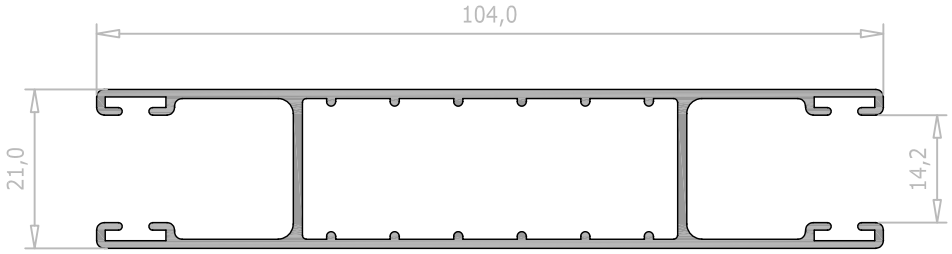

extruded by Hydro

E553871	Espes.	Sup. Ext.	Sup. Total	Peso
Guia de persiana 22.	1,3 mm	43,2 dm^2/m	60,4 dm^2/m	0,994 Kg/m

NAV

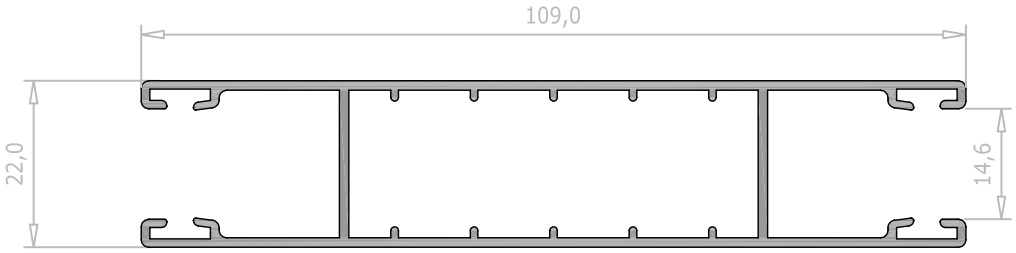

2078975	Espes.	Sup. Ext.	Sup. Total	Peso
Tampa guia de persiana	1,6 mm	16,4 dm^2/m	16,4 dm^2/m	0,348 Kg/m

NAV

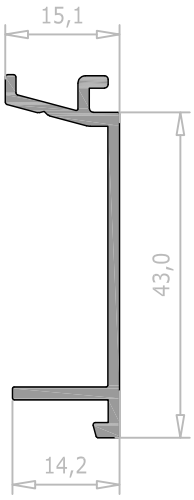

extruded by Hydro

E. BITES

E.1.- LISTAGEM

Listagem

Perfil	Secção Y X X Y	Descrição	Peso Kg./m	Superficie Exterior (dm^2/m) Total (dm^2/m)	Tipo cámara
2058948 E-358948 Avintes/Navarra La Roca	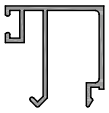	Bite recto 26 mm.	0,314	19,4 19,4	Cámara Europea
2058949 E-358949 Avintes La Roca	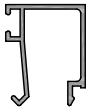	Bite recto 21 mm.	0,270	16,8 16,8	Cámara Europea
2059847 E-359847 Avintes/Navarra La Roca		Bite recto 11 mm.	0,250	15,8 15,8	Cámara Europea
2059848 E-359848 Avintes La Roca	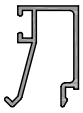	Bite recto 16 mm.	0,255	15,8 15,8	Cámara Europea
E-359849 La Roca	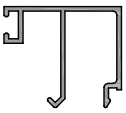	Bite recto 31 mm.	0,330	20,4 20,4	Cámara Europea
E-359850 La Roca	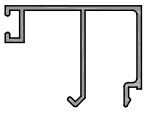	Bite recto 36 mm.	0,346	21,4 21,4	Cámara Europea
2060895 Navarra	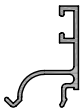	Bite recto 5 mm.	0,194	12,6 12,6	Cámara Europea
2062167 Navarra		Bite recto 18 mm.	0,260	16,3 16,3	Cámara Europea
2064052 Avintes	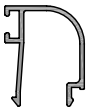	Bite curvo 21 mm.	0,252	15,7 15,7	Cámara Europea
2064053 Navarra	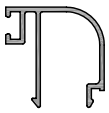	Bite curvo 26 mm.	0,293	18,3 18,3	Cámara Europea
2064246 Avintes		Bite curvo 18 mm.	0,242	15,1 15,1	Cámara Europea

extruded by Hydro

Listagem

Perfil	Secção (Y, X, X, Y)	Descrição	Peso Kg./m	Superficie Exterior (dm^2/m) Total (dm^2/m)	Tipo cámara
2064247 Navarra		Bite curvo 16 mm.	0,238	14,9 14,9	Cámara Europea
2064248 Navarra		Bite curvo 11 mm.	0,231	14,4 14,4	Cámara Europea
2064552 Navarra		Bite curvo 21 mm.	0,256	13,1 13,1	Cámara Europea
2064553 Navarra	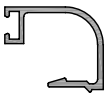	Bite curvo 26 mm.	0,276	14,1 14,1	Cámara Europea
2064554 Navarra	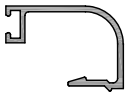	Bite curvo 31 mm.	0,296	15,1 15,1	Cámara Europea
2064555 Navarra	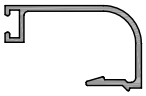	Bite curvo 36 mm.	0,317	16,1 16,1	Cámara Europea
2064556 Navarra		Bite curvo 16 mm.	0,236	12,1 12,1	Cámara Europea
2064557 Avintes		Bite curvo 11 mm. Bite quillo curvo 11 mm.	0,215	10,8 10,8	Cámara Europea
2064570 Navarra		Bite recto 4 mm.	0,161	7,7 7,7	Cámara Europea
2065557 Navarra	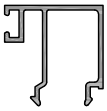	Bite recto 26 mm.	0,311	19,5 19,5	Cámara Europea
2066235 Navarra		Bite curvo 11 mm.	0,218	11,6 11,6	Cámara Europea

extruded by Hydro

Listagem

Perfil	Secção (Y / X – X / Y)	Descrição	Peso Kg./m	Superficie Exterior (dm^2/m) / Total (dm^2/m)	Tipo cámara
2066236 Navarra	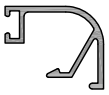	Bite curvo 26 mm.	0,294	15,5 / 15,5	Cámara Europea
2068137 Navarra	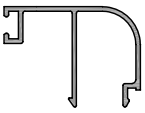	Bite curvo 36 mm.	0,326	20,3 / 20,3	Cámara Europea
2070796 Avintes	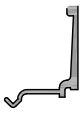	Bite recto 3 mm.	0,178	9,2 / 9,2	Cámara Europea
2078078 Navarra		Bite recto 2,5 mm.	0,144	5,9 / 5,9	Cámara Especial
2078090 Navarra		Bite recto 23 mm.	0,246	15,4 / 15,4	Cámara Europea
2078091 Navarra	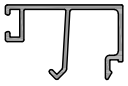	Bite recto 31 mm.	0,286	17,9 / 17,9	Cámara Europea
2078095 Navarra	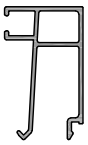	Bite recto 23 mm.	0,408	21,3 / 25,5	Cámara Europea
2078096 Navarra	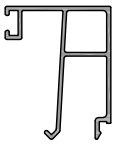	Bite recto 31 mm.	0,443	23,1 / 27,9	Cámara Europea
E010376 Navarra		Bite recto 28 mm.	0,275	18,7 / 18,7	Cámara Europea
E010377 Navarra	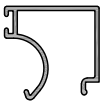	Bite recto 25 mm.	0,262	17,7 / 17,7	Cámara Europea
E010378 Navarra	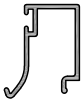	Bite recto 14,5 mm.	0,216	14,5 / 14,5	Cámara Europea

extruded by Hydro

Listagem

Perfil	Secção (Y, X, X, Y)	Descrição	Peso Kg./m	Superficie Exterior (dm^2/m) Total (dm^2/m)	Tipo cámara
E010381 Navarra		Bite curvo 14,5 mm.	0,211	14,2 14,2	Cámara Europea
E010382 Navarra		Bite curvo 14,5 mm.	0,165	11,1 11,1	Cámara Europea
E010540 Navarra	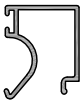	Bite recto 19,5 mm.	0,240	16,2 16,2	Cámara Europea
E010541 Navarra	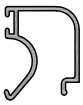	Bite curvo 19,5 mm.	0,232	15,7 15,7	Cámara Europea
E010542 Navarra		Bite curvo 19,5 mm.	0,178	12,1 12,1	Cámara Europea
E010561 Navarra	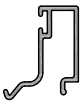	Bite recto 10,5 mm.	0,213	14,4 14,4	Cámara Europea
E011622 Navarra	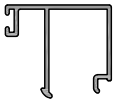	Bite recto 28 mm.	0,271	18,2 18,2	Cámara Europea
E011623 Navarra	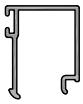	Bite recto 19,5 mm.	0,225	15,1 15,1	Cámara Europea
E011624 Navarra	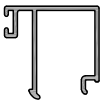	Bite recto 25 mm.	0,262	17,6 17,6	Cámara Europea
E700878 Navarra	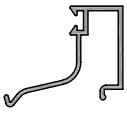	Bite recto 14 mm.	0,270	17,2 17,2	Cámara R
E700879 Navarra	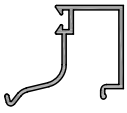	Bite recto 18 mm.	0,275	17,4 17,4	Cámara R

extruded by Hydro

Listagem

Perfil	Secção (Y, X, X, Y)	Descrição	Peso Kg./m	Superficie Exterior (dm^2/m) Total (dm^2/m)	Tipo cámara
E700880 Navarra	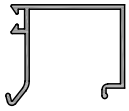	Bite recto 30 mm.	0,291	17,8 17,8	Cámara R
E800388 Navarra		Bite recto 1,7 mm.	0,203	7,6 7,6	Cámara R
E800693 Navarra	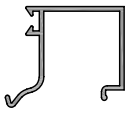	Bite recto 26 mm.	0,289	18,6 18,6	Cámara R
E800694 Navarra	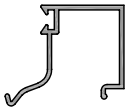	Bite recto 22 mm.	0,278	17,8 17,8	Cámara R
E900564 Navarra	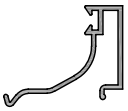	Bite recto 10 mm.	0,265	17,2 17,2	Cámara R
E900604 Navarra	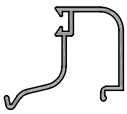	Bite curvo 18 mm.	0,267	17,2 17,2	Cámara R
E900606 Navarra		Bite curvo 18 mm.	0,235	13,1 13,1	Cámara R
E900628 Navarra	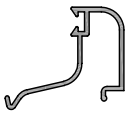	Bite curvo 14 mm.	0,262	17,0 17,0	Cámara R
E900629 Navarra	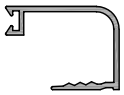	Bite curvo 30 mm.	0,278	15,5 15,5	Cámara R
E900631 Navarra		Bite curvo 14 mm.	0,221	12,3 12,3	Cámara R
E-15399 La Roca	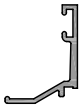	Bite recto 4 mm.	0,186	10,3 10,3	Cámara Europea

extruded by Hydro

Listagem

Perfil	Secção (Y, X, X, Y)	Descrição	Peso Kg./m	Superficie Exterior (dm^2/m) Total (dm^2/m)	Tipo cámara
E-16584 La Roca		Bite curvo 16,5 mm.	0,200	12,0 12,0	Cámara Europea
E-17437 La Roca	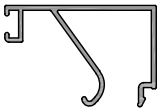	Bite recto 40 mm.	0,392	23,3 23,3	Cámara Europea
E-54306 La Roca	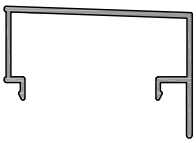	Bite curvo 49,7 mm.	0,471	24,4 24,4	Cámara Especial
E-365558 La Roca	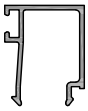	Bite recto 21 mm.	0,264	16,5 16,5	Cámara Europea
E-365561 La Roca		Bite recto 18 mm.	0,255	15,9 15,9	Cámara Europea
M-2003 La Roca		Bite recto 28 mm.	0,311	19,0 19,0	Cámara Europea
M-2004 La Roca	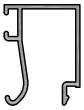	Bite recto 20 mm.	0,251	17,0 17,0	Cámara Europea
M-2005 La Roca		Bite recto 12 mm.	0,233	15,7 15,7	Cámara Europea
M-2242 La Roca		Bite curvo 28 mm.	0,264	17,8 17,8	Cámara Europea
M-2243 La Roca	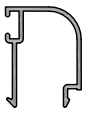	Bite curvo 20 mm.	0,233	15,0 15,0	Cámara Europea
M-2244 La Roca		Bite curvo 12 mm.	0,227	14,6 14,6	Cámara Europea

Listagem

Perfil	Secção (Y, X, X, Y)	Descrição	Peso Kg./m	Superficie Exterior (dm^2/m) / Total (dm^2/m)	Tipo cámara
M-2384 La Roca		Bite recto 16 mm.	0,260	15,9 / 15,9	Cámara Europea
M-2440 La Roca		Bite curvo 16 mm.	0,229	15,0 / 15,0	Cámara Europea
M-2514 La Roca	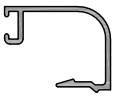	Bite curvo 28 mm.	0,257	14,6 / 14,6	Cámara Europea
2092515 La Selva		Bite curvo 20 mm.	0,230	13,0 / 13,0	Cámara Europea
M-2516 La Roca		Bite curvo 16 mm.	0,217	12,2 / 12,2	Cámara Europea
M-2517 La Roca		Bite recto 12 mm.	0,202	11,4 / 11,4	Cámara Europea
M-2779 La Roca		Bite recto 26 mm.	0,304	18,6 / 18,6	Cámara Europea
M-2829 La Roca		Bite recto 7 mm.	0,231	14,0 / 14,0	Cámara Europea
M-2971 La Roca		Bite curvo 24 mm.	0,245	14,0 / 14,0	Cámara Europea
M-2972 La Roca	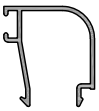	Bite curvo 24 mm.	0,252	16,0 / 16,0	Cámara Europea
M-3222 La Roca		Bite efeito madeira 16 mm.	0,216	12,2 / 12,2	Cámara Europea

Listagem

Perfil	Secção (Y, X, X, Y)	Descrição	Peso Kg./m	Superficie Exterior (dm^2/m) Total (dm^2/m)	Tipo cámara
M-3511 La Roca		Bite curvo 16 mm.	0,246	15,0 15,0	Cámara Europea
E334154 Navarra		Bite efeito madeira 16 mm.	0,203	11,6 11,6	Cámara Europea
M-4155 La Roca		Bite curvo 20 mm.	0,222	12,7 12,7	Cámara Europea
M-4214 La Roca	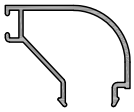	Bite curvo 33 mm.	0,308	18,5 18,5	Cámara Europea
M-4215 La Roca	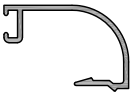	Bite curvo 33 mm.	0,266	15,0 15,0	Cámara Europea
M-4323 La Roca	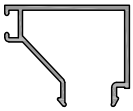	Bite recto 33 mm.	0,329	19,0 19,0	Cámara Europea
M-4737 La Roca	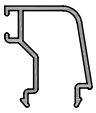	Bite curvo 24,5 mm.	0,270	16,9 16,9	Cámara Europea
M-4738 La Roca		Bite curvo 20,5 mm.	0,251	15,7 15,7	Cámara Europea
M-4739 La Roca		Bite curvo 16,5 mm.	0,238	15,0 15,0	Cámara Europea
M-4740 La Roca		Bite curvo 24,5 mm.	0,270	11,0 16,9	Cámara Europea
M-4741 La Roca		Bite curvo 20,5 mm.	0,248	10,2 15,4	Cámara Europea

extruded by Hydro

Listagem

Perfil	Secção Y X X Y	Descrição	Peso Kg./m	Superficie Exterior (dm^2/m) Total (dm^2/m)	Tipo cámara
M-4742 La Roca		Bite curvo 16,5 mm.	0,230	9,6 14,0	Cámara Europea
M-4808 La Roca		Bite recto 24 mm.	0,272	16,8 16,8	Cámara Europea

E.2.- PERFIS 1:1

2064570	Espes.	Sup. Ext.	Sup. Total	Peso
Bite recto 4 mm.	1,5 mm	7,7 dm^2/m	7,7 dm^2/m	0,161 Kg/m

NAV

Cámara Europea

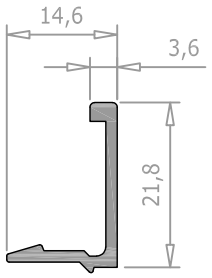

E-15399	Espes.	Sup. Ext.	Sup. Total	Peso
Bite recto 4 mm.	1,2 mm	10,3 dm^2/m	10,3 dm^2/m	0,186 Kg/m

LAR

Cámara Europea

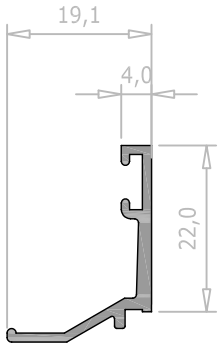

2060895	Espes.	Sup. Ext.	Sup. Total	Peso
Bite recto 5 mm.	1,2 mm	12,6 dm^2/m	12,6 dm^2/m	0,194 Kg/m

NAV

Cámara Europea

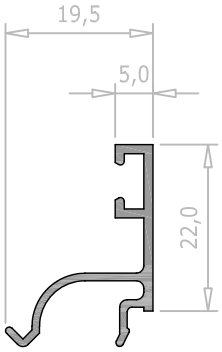

M-2829	Espes.	Sup. Ext.	Sup. Total	Peso
Bite recto 7 mm.	1,2 mm	14,0 dm^2/m	14,0 dm^2/m	0,231 Kg/m

LAR

Cámara Europea

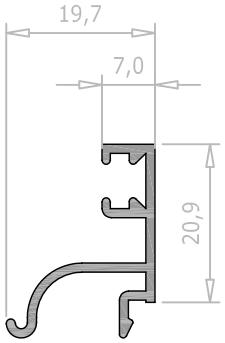

E010561	Espes.	Sup. Ext.	Sup. Total	Peso
Bite recto 10,5 mm.	1,1 mm	14,4 dm^2/m	14,4 dm^2/m	0,213 Kg/m

NAV

Cámara Europea

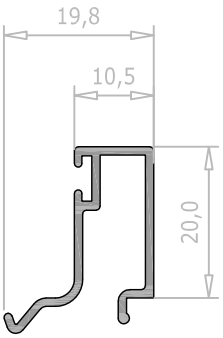

2059847	Espes.	Sup. Ext.	Sup. Total	Peso
Bite recto 11 mm.	1,2 mm	15,8 dm^2/m	15,8 dm^2/m	0,250 Kg/m

E-359847	Espes.	Sup. Ext.	Sup. Total	Peso
Bite recto 11 mm.	1,2 mm	15,8 dm^2/m	15,8 dm^2/m	0,250 Kg/m

AVI NAV LAR

Cámara Europea

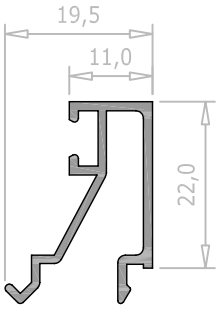

M-2005	Espes.	Sup. Ext.	Sup. Total	Peso
Bite recto 12 mm.	1,1 mm	15,7 dm^2/m	15,7 dm^2/m	0,233 Kg/m

LAR

Cámara Europea

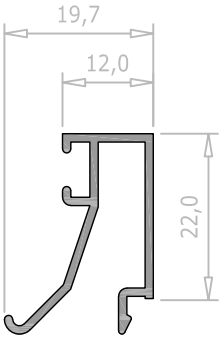

E010378	Espes.	Sup. Ext.	Sup. Total	Peso
Bite recto 14,5 mm.	1,1 mm	14,5 dm^2/m	14,5 dm^2/m	0,216 Kg/m

NAV

Cámara Europea

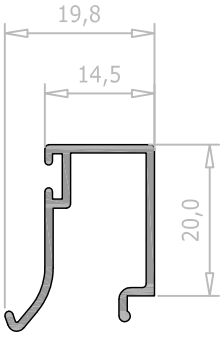

extruded by Hydro

2059848	Espes.	Sup. Ext.	Sup. Total	Peso
Bite recto 16 mm.	1,2 mm	15,8 dm^2/m	15,8 dm^2/m	0,255 Kg/m

E-359848	Espes.	Sup. Ext.	Sup. Total	Peso
Bite recto 16 mm.	1,2 mm	15,8 dm^2/m	15,8 dm^2/m	0,255 Kg/m

AVI LAR

Cámara Europea

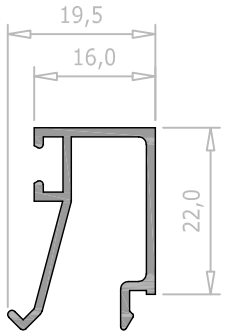

M-2384	Espes.	Sup. Ext.	Sup. Total	Peso
Bite recto 16 mm.	1,2 mm	15,9 dm^2/m	15,9 dm^2/m	0,260 Kg/m

LAR

Cámara Europea

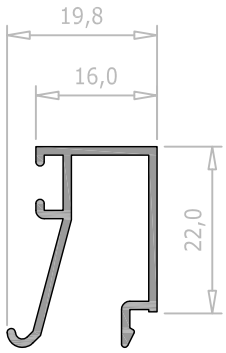

20362167	Espes.	Sup. Ext.	Sup. Total	Peso
Bite recto 18 mm.	1,2 mm	16,3 dm^2/m	16,3 dm^2/m	0,260 Kg/m

NAV

Cámara Europea

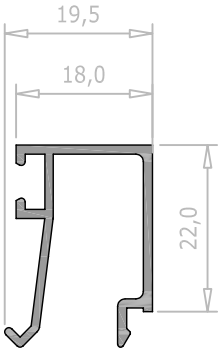

E-365561	Espes.	Sup. Ext.	Sup. Total	Peso
Bite recto 18 mm.	1,2 mm	15,9 dm^2/m	15,9 dm^2/m	0,255 Kg/m

LAR

Cámara Europea

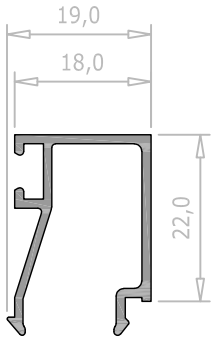

E011623	Espes.	Sup. Ext.	Sup. Total	Peso
Bite recto 19,5 mm.	1,1 mm	15,1 dm^2/m	15,1 dm^2/m	0,225 Kg/m

NAV

Cámara Europea

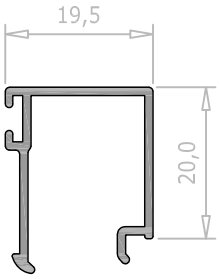

E010540	Espes.	Sup. Ext.	Sup. Total	Peso
Bite recto 19,5 mm.	1,1 mm	16,2 dm^2/m	16,2 dm^2/m	0,240 Kg/m

NAV

Cámara Europea

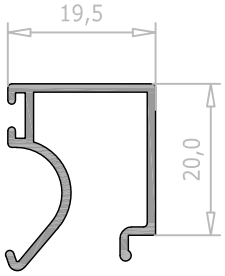

M-2004	Espes.	Sup. Ext.	Sup. Total	Peso
Bite recto 20 mm.	1,1 mm	17,0 dm^2/m	17,0 dm^2/m	0,251 Kg/m

LAR

Cámara Europea

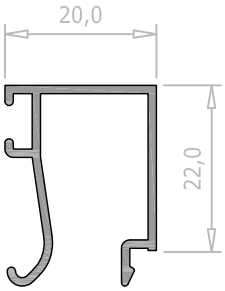

2058949	Espes.	Sup. Ext.	Sup. Total	Peso
Bite recto 21 mm.	1,2 mm	16,8 dm^2/m	16,8 dm^2/m	0,270 Kg/m

AVI

Cámara Europea

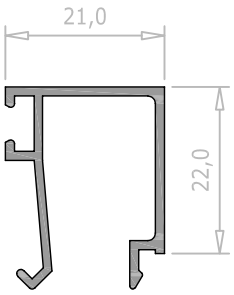

extruded by Hydro

E-365558	Espes.	Sup. Ext.	Sup. Total	Peso
Bite recto 21 mm.	1,2 mm	16,5 dm^2/m	16,5 dm^2/m	0,264 Kg/m

LAR

Cámara Europea

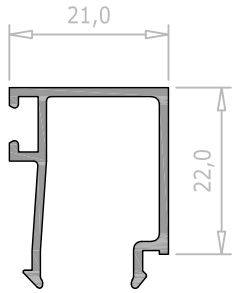

2078090	Espes.	Sup. Ext.	Sup. Total	Peso
Bite recto 23 mm.	1,2 mm	15,4 dm^2/m	15,4 dm^2/m	0,246 Kg/m

NAV

Cámara Europea

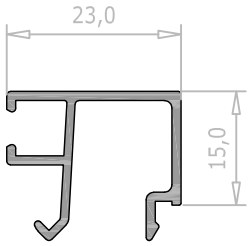

2078095	Espes.	Sup. Ext.	Sup. Total	Peso
Bite recto 23 mm.	1,2 mm	21,3 dm^2/m	25,5 dm^2/m	0,408 Kg/m

NAV

Cámara Europea

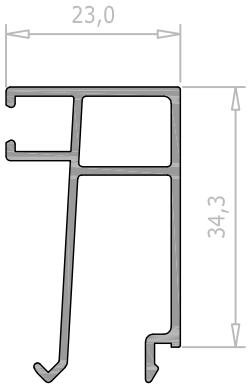

M-4808	Espes.	Sup. Ext.	Sup. Total	Peso
Bite recto 24 mm.	1,2 mm	16,8 dm^2/m	16,8 dm^2/m	0,272 Kg/m

LAR

Cámara Europea

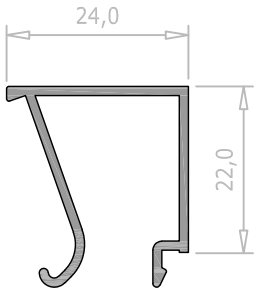

E011624	Espes.	Sup. Ext.	Sup. Total	Peso
Bite recto 25 mm.	1,1 mm	17,6 dm^2/m	17,6 dm^2/m	0,262 Kg/m

NAV

Cámara Europea

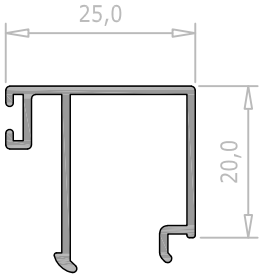

E010377	Espes.	Sup. Ext.	Sup. Total	Peso
Bite recto 25 mm.	1,1 mm	17,7 dm^2/m	17,7 dm^2/m	0,262 Kg/m

NAV

Cámara Europea

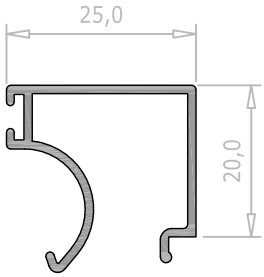

2058948	Espes.	Sup. Ext.	Sup. Total	Peso
Bite recto 26 mm.	1,2 mm	19,4 dm^2/m	19,4 dm^2/m	0,314 Kg/m

E-358948	Espes.	Sup. Ext.	Sup. Total	Peso
Bite recto 26 mm.	1,2 mm	19,4 dm^2/m	19,4 dm^2/m	0,314 Kg/m

AVI NAV LAR

Cámara Europea

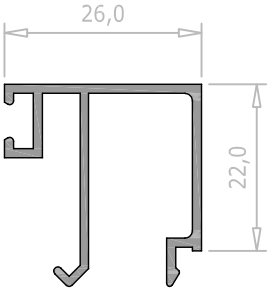

extruded by Hydro

M-2779	Espes.	Sup. Ext.	Sup. Total	Peso
Bite recto 26 mm.	1,2 mm	18,6 dm^2/m	18,6 dm^2/m	0,304 Kg/m

LAR

Cámara Europea

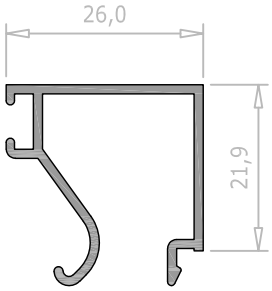

2065557	Espes.	Sup. Ext.	Sup. Total	Peso
Bite recto 26 mm.	1,2 mm	19,5 dm^2/m	19,5 dm^2/m	0,311 Kg/m

NAV — Cámara Europea

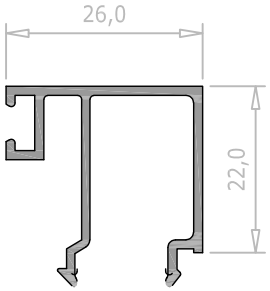

E010376	Espes.	Sup. Ext.	Sup. Total	Peso
Bite recto 28 mm.	1,1 mm	18,7 dm^2/m	18,7 dm^2/m	0,275 Kg/m

NAV — Cámara Europea

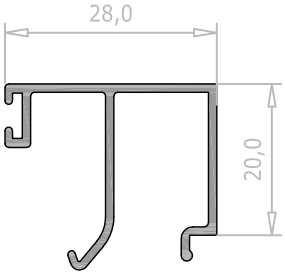

M-2003	Espes.	Sup. Ext.	Sup. Total	Peso
Bite recto 28 mm.	1,2 mm	19,0 dm^2/m	19,0 dm^2/m	0,311 Kg/m

LAR — Cámara Europea

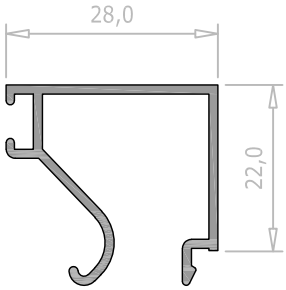

E011622	Espes.	Sup. Ext.	Sup. Total	Peso
Bite recto 28 mm.	1,2 mm	18,2 dm^2/m	18,2 dm^2/m	0,271 Kg/m

NAV — Cámara Europea

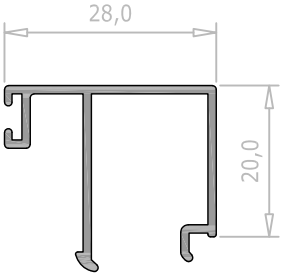

2059849	Espes.	Sup. Ext.	Sup. Total	Peso
Bite recto 31 mm.	1,2 mm	20,4 dm^2/m	20,4 dm^2/m	0,330 Kg/m

E-359849	Espes.	Sup. Ext.	Sup. Total	Peso
Bite recto 31 mm.	1,2 mm	20,4 dm^2/m	20,4 dm^2/m	0,330 Kg/m

AVI LAR — Cámara Europea

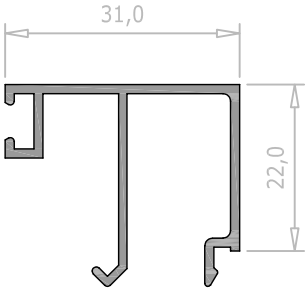

M-4323	Espes.	Sup. Ext.	Sup. Total	Peso
Bite recto 33 mm.	1,2 mm	19,0 dm^2/m	19,0 dm^2/m	0,329 Kg/m

LAR — Cámara Europea

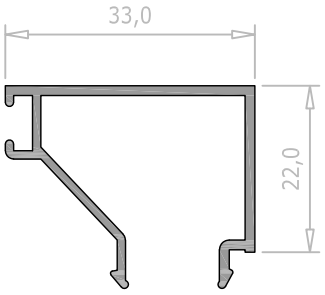

2078091	Espes.	Sup. Ext.	Sup. Total	Peso
Bite recto 31 mm.	1,2 mm	17,9 dm^2/m	17,9 dm^2/m	0,286 Kg/m

NAV — Cámara Europea

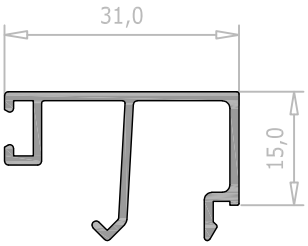

2078096	Espes.	Sup. Ext.	Sup. Total	Peso
Bite recto 31 mm.	1,2 mm	23,1 dm^2/m	27,9 dm^2/m	0,443 Kg/m

NAV — Cámara Europea

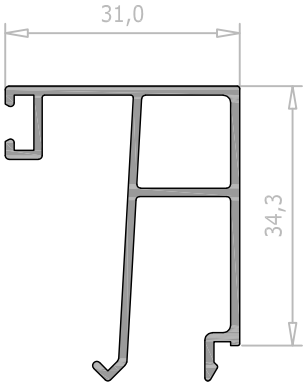

extruded by Hydro

E-359850	Espes.	Sup. Ext.	Sup. Total	Peso
Bite recto 36 mm.	1,2 mm	21,4 dm^2/m	21,4 dm^2/m	0,346 Kg/m

LAR

Cámara Europea

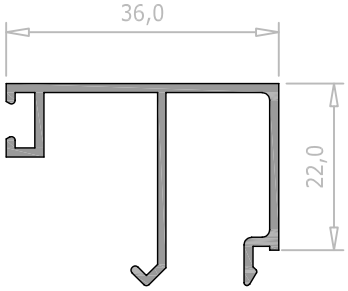

E-17437	Espes.	Sup. Ext.	Sup. Total	Peso
Bite recto 40 mm.	1,3 mm	23,3 dm^2/m	23,3 dm^2/m	0,392 Kg/m

LAR

Cámara Europea

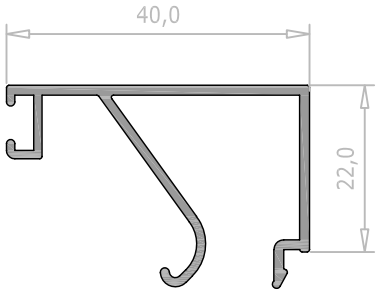

extruded by Hydro

2070796	Espes.	Sup. Ext.	Sup. Total	Peso
Bite recto 3 mm.	1,0 mm	9,2 dm^2/m	9,2 dm^2/m	0,178 Kg/m

AVI

Cámara Europea

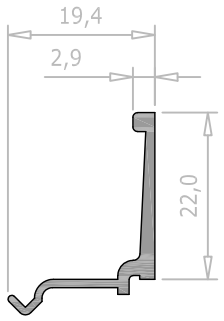

2064248	Espes.	Sup. Ext.	Sup. Total	Peso
Bite curvo 11 mm.	1,2 mm	14,4 dm^2/m	14,4 dm^2/m	0,231 Kg/m

NAV

Cámara Europea

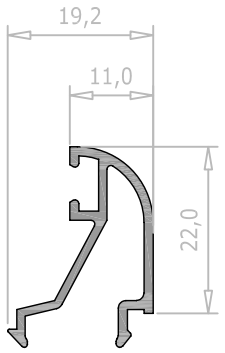

2066235	Espes.	Sup. Ext.	Sup. Total	Peso
Bite curvo 11 mm.	1,5 mm	11,6 dm^2/m	11,6 dm^2/m	0,218 Kg/m

NAV

Cámara Europea

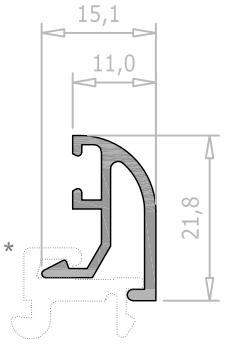

* GR-2

2064557	Espes.	Sup. Ext.	Sup. Total	Peso
Bite curvo 11 mm.	1,5 mm	10,8 dm^2/m	10,8 dm^2/m	0,215 Kg/m

AVI

Cámara Europea

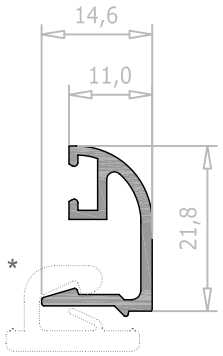

* 8601

M-2244	Espes.	Sup. Ext.	Sup. Total	Peso
Bite curvo 12 mm.	1,1 mm	14,6 dm^2/m	14,6 dm^2/m	0,227 Kg/m

LAR

Cámara Europea

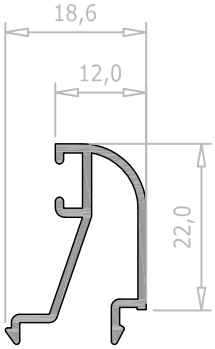

M-2517	Espes.	Sup. Ext.	Sup. Total	Peso
Bite curvo 12 mm.	1,3 mm	11,4 dm^2/m	11,4 dm^2/m	0,202 Kg/m

LAR

Cámara Europea

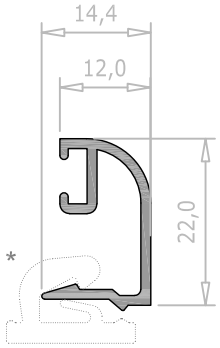

* GR-1

E010381	Espes.	Sup. Ext.	Sup. Total	Peso
Bite curvo 14,5 mm.	1,1 mm	14,2 dm^2/m	14,2 dm^2/m	0,211 Kg/m

NAV

Cámara Europea

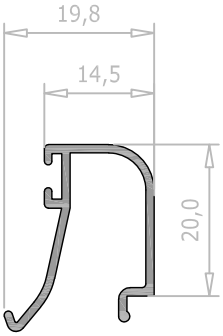

extruded by Hydro

E010382	Espes.	Sup. Ext.	Sup. Total	Peso
Bite curvo 14,5 mm.	1,1 mm	11,1 dm^2/m	11,1 dm^2/m	0,165 Kg/m

NAV

Cámara Europea

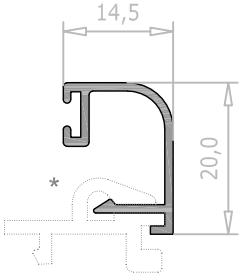

* 404.033.55

2064247	Espes.	Sup. Ext.	Sup. Total	Peso
Bite curvo 16 mm.	1,2 mm	14,9 dm^2/m	14,9 dm^2/m	0,238 Kg/m

NAV — Cámara Europea

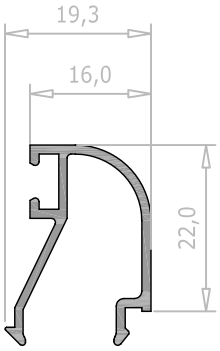

M-3511	Espes.	Sup. Ext.	Sup. Total	Peso
Bite curvo 16 mm.	1,3 mm	15,0 dm^2/m	15,0 dm^2/m	0,246 Kg/m

LAR — Cámara Europea

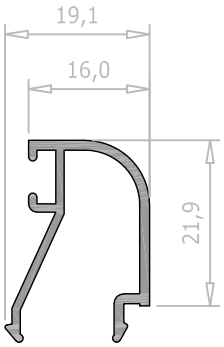

* 8601

2064556	Espes.	Sup. Ext.	Sup. Total	Peso
Bite curvo 16 mm.	1,5 mm	12,1 dm^2/m	12,1 dm^2/m	0,236 Kg/m

NAV — Cámara Europea

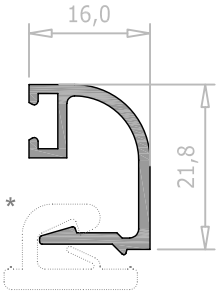

* 8601

M-2440	Espes.	Sup. Ext.	Sup. Total	Peso
Bite curvo 16 mm.	1,1 mm	15,0 dm^2/m	15,0 dm^2/m	0,229 Kg/m

LAR — Cámara Europea

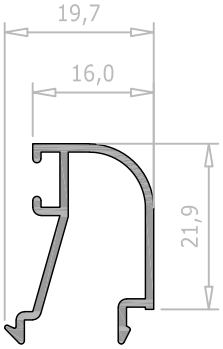

M-2516	Espes.	Sup. Ext.	Sup. Total	Peso
Bite curvo 16 mm.	1,3 mm	12,2 dm^2/m	12,2 dm^2/m	0,217 Kg/m

LAR — Cámara Europea

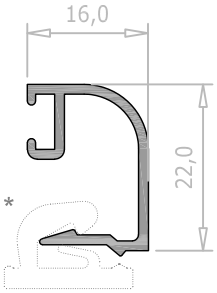

* GR-1

M-4739	Espes.	Sup. Ext.	Sup. Total	Peso
Bite curvo 16,5 mm.	1,2 mm	15,0 dm^2/m	15,0 dm^2/m	0,238 Kg/m

LAR — Cámara Europea

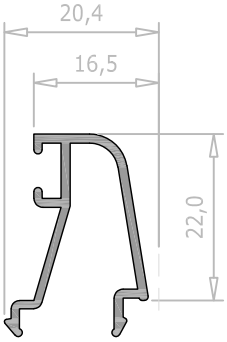

E-16584	Espes.	Sup. Ext.	Sup. Total	Peso
Bite curvo 16,5 mm.	1,3 mm	12,0 dm^2/m	12,0 dm^2/m	0,200 Kg/m

LAR — Cámara Europea

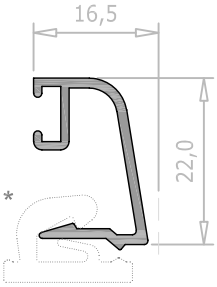

* GR-1

M-4742	Espes.	Sup. Ext.	Sup. Total	Peso
Bite curvo 16,5 mm.	1,2 mm	9,6 dm^2/m	14,0 dm^2/m	0,230 Kg/m

LAR — Cámara Europea

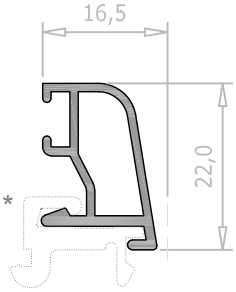

* GR-2

extruded by Hydro

2064246	Espes.	Sup. Ext.	Sup. Total	Peso
Bite curvo 18 mm.	1,2 mm	15,1 dm^2/m	15,1 dm^2/m	0,242 Kg/m

AVI — Cámara Europea

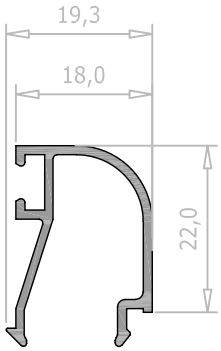

E010541	Espes.	Sup. Ext.	Sup. Total	Peso
Bite curvo 19,5 mm.	1,1 mm	15,7 dm^2/m	15,7 dm^2/m	0,232 Kg/m

NAV — Cámara Europea

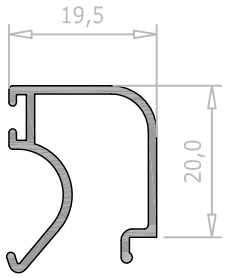

E010542	Espes.	Sup. Ext.	Sup. Total	Peso
Bite curvo 19,5 mm.	1,1 mm	12,1 dm^2/m	12,1 dm^2/m	0,178 Kg/m

NAV — Cámara Europea

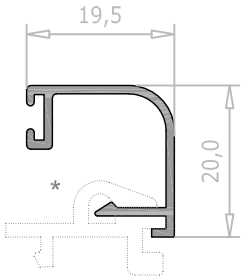

* 404.033.55

2092515	Espes.	Sup. Ext.	Sup. Total	Peso
Bite curvo 20 mm.	1,3 mm	13,0 dm^2/m	13,0 dm^2/m	0,230 Kg/m

LAS — Cámara Europea

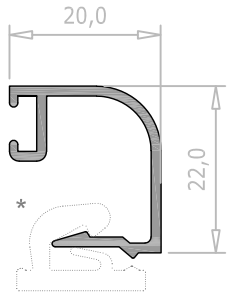

* GR-1

M-2243	Espes.	Sup. Ext.	Sup. Total	Peso
Bite curvo 20 mm.	1,2 mm	15,0 dm^2/m	15,0 dm^2/m	0,233 Kg/m

LAR — Cámara Europea

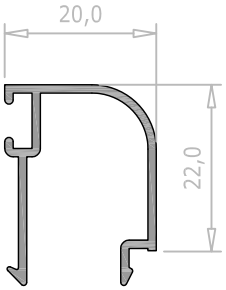

M-4155	Espes.	Sup. Ext.	Sup. Total	Peso
Bite curvo 20 mm.	1,3 mm	12,7 dm^2/m	12,7 dm^2/m	0,222 Kg/m

LAR — Cámara Europea

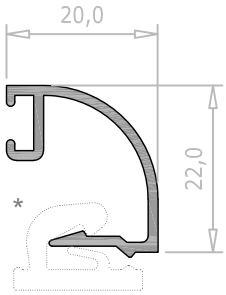

* GR-1

M-4741	Espes.	Sup. Ext.	Sup. Total	Peso
Bite curvo 20,5 mm.	1,2 mm	10,2 dm^2/m	15,4 dm^2/m	0,248 Kg/m

LAR — Cámara Europea

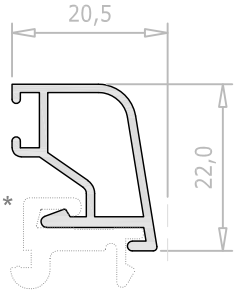

* GR-2

M-4738	Espes.	Sup. Ext.	Sup. Total	Peso
Bite curvo 20,5 mm.	1,2 mm	15,7 dm^2/m	15,7 dm^2/m	0,251 Kg/m

LAR — Cámara Europea

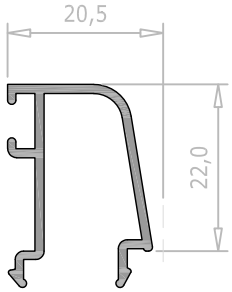

extruded by Hydro

2064052	Espes.	Sup. Ext.	Sup. Total	Peso
Bite curvo 21 mm.	1,2 mm	15,7 dm^2/m	15,7 dm^2/m	0,252 Kg/m

AVI — Cámara Europea

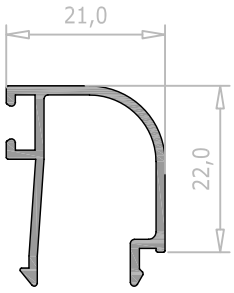

2064552	Espes.	Sup. Ext.	Sup. Total	Peso
Bite curvo 21 mm.	1,5 mm	13,1 dm^2/m	13,1 dm^2/m	0,256 Kg/m

NAV — Cámara Europea

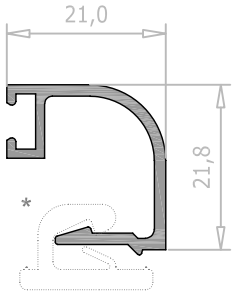

* 8601

M-2971	Espes.	Sup. Ext.	Sup. Total	Peso
Bite curvo 24 mm.	1,3 mm	14,0 dm^2/m	14,0 dm^2/m	0,245 Kg/m

LAR — Cámara Europea

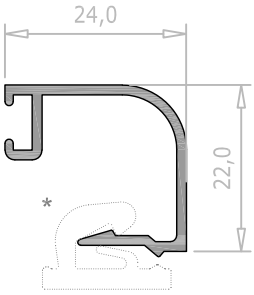

* GR-1

M-2972	Espes.	Sup. Ext.	Sup. Total	Peso
Bite curvo 24 mm.	1,2 mm	16,0 dm^2/m	16,0 dm^2/m	0,252 Kg/m

LAR — Cámara Europea

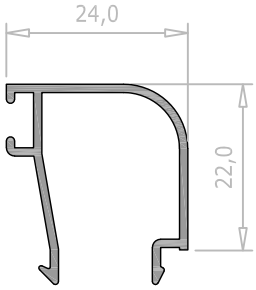

M-4737	Espes.	Sup. Ext.	Sup. Total	Peso
Bite curvo 24,5 mm.	1,2 mm	16,9 dm^2/m	16,9 dm^2/m	0,270 Kg/m

LAR — Cámara Europea

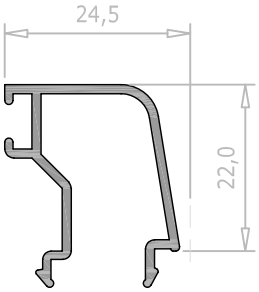

M-4740	Espes.	Sup. Ext.	Sup. Total	Peso
Bite curvo 24,5 mm.	1,2 mm	11,0 dm^2/m	16,9 dm^2/m	0,270 Kg/m

LAR — Cámara Europea

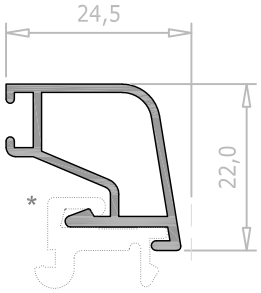

* GR-2

2064053	Espes.	Sup. Ext.	Sup. Total	Peso
Bite curvo 26 mm.	1,2 mm	18,3 dm^2/m	18,3 dm^2/m	0,293 Kg/m

NAV — Cámara Europea

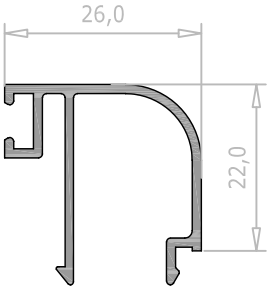

2066236	Espes.	Sup. Ext.	Sup. Total	Peso
Bite curvo 26 mm.	1,5 mm	15,5 dm^2/m	15,5 dm^2/m	0,294 Kg/m

NAV — Cámara Europea

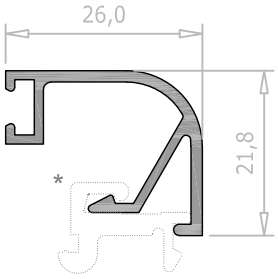

* GR-2

extruded by Hydro

2064553	Espes.	Sup. Ext.	Sup. Total	Peso
Bite curvo 26 mm.	1,5 mm	14,1 dm^2/m	14,1 dm^2/m	0,276 Kg/m

NAV — Cámara Europea

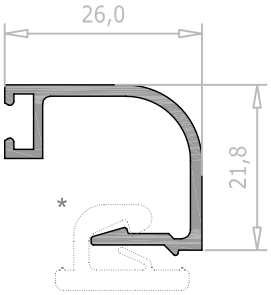

* 8601

M-2242	Espes.	Sup. Ext.	Sup. Total	Peso
Bite curvo 28 mm.	1,2 mm	17,8 dm^2/m	17,8 dm^2/m	0,264 Kg/m

LAR — Cámara Europea

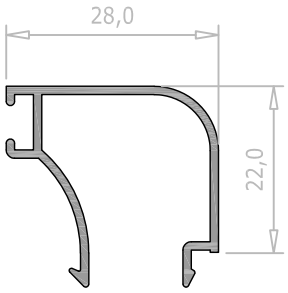

M-2514	Espes.	Sup. Ext.	Sup. Total	Peso
Bite curvo 28 mm.	1,3 mm	14,6 dm^2/m	14,6 dm^2/m	0,257 Kg/m

LAR — Cámara Europea

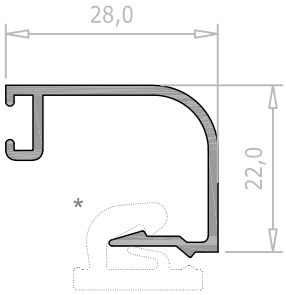

* GR-1

2064554	Espes.	Sup. Ext.	Sup. Total	Peso
Bite curvo 31 mm.	1,5 mm	15,1 dm^2/m	15,1 dm^2/m	0,296 Kg/m

NAV — Cámara Europea

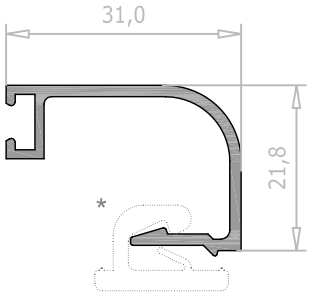

* 8601

M-4214	Espes.	Sup. Ext.	Sup. Total	Peso
Bite curvo 33 mm.	1,2 mm	18,5 dm^2/m	18,5 dm^2/m	0,308 Kg/m

LAR — Cámara Europea

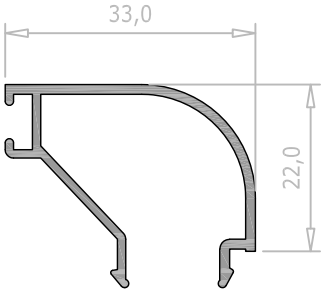

M-4215	Espes.	Sup. Ext.	Sup. Total	Peso
Bite curvo 33 mm.	1,2 mm	15,0 dm^2/m	15,0 dm^2/m	0,266 Kg/m

LAR — Cámara Europea

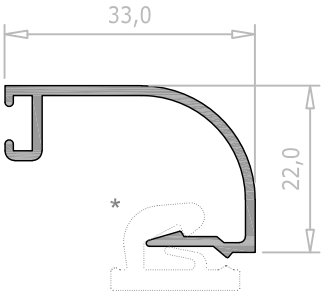

* GR-1

2068137	Espes.	Sup. Ext.	Sup. Total	Peso
Bite curvo 36 mm.	1,2 mm	20,3 dm^2/m	20,3 dm^2/m	0,326 Kg/m

NAV — Cámara Europea

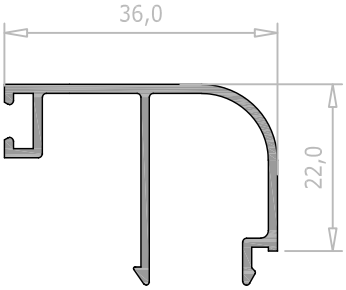

extruded by Hydro

2064555	Espes.	Sup. Ext.	Sup. Total	Peso
Bite curvo 36 mm.	1,5 mm	16,1 dm^2/m	16,1 dm^2/m	0,317 Kg/m

NAV — Cámara Europea

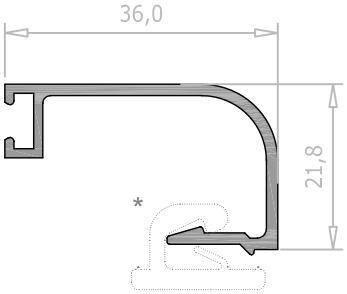

* 8601

M-3222	Espes.	Sup. Ext.	Sup. Total	Peso
Bite efei. mad. 16 mm.	1,3 mm	12,2 dm^2/m	12,2 dm^2/m	0,216 Kg/m

LAR

Cámara Europea

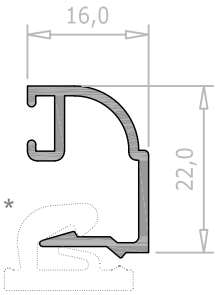

E334154	Espes.	Sup. Ext.	Sup. Total	Peso
Bite efei. mad. 16 mm.	1,3 mm	11,6 dm^2/m	11,6 dm^2/m	0,203 Kg/m

NAV

Cámara Europea

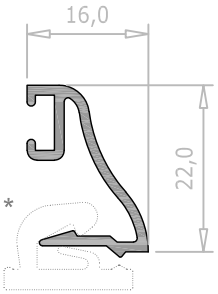

* GR-1

extruded by Hydro

E800388	Espes.	Sup. Ext.	Sup. Total	Peso
Bite recto 1,7 mm.	1,5 mm	7,6 dm^2/m	7,6 dm^2/m	0,203 Kg/m

NAV

Cámara R

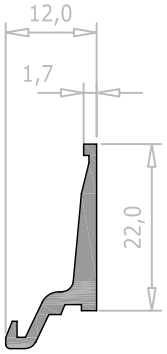

E900564	Espes.	Sup. Ext.	Sup. Total	Peso
Bite recto 10 mm.	1,2 mm	17,2 dm^2/m	17,2 dm^2/m	0,265 Kg/m

NAV

Cámara R

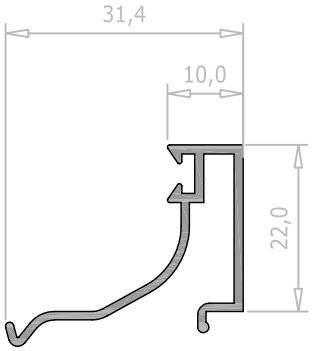

E700878	Espes.	Sup. Ext.	Sup. Total	Peso
Bite recto 14 mm.	1,2 mm	17,2 dm^2/m	17,2 dm^2/m	0,270 Kg/m

NAV

Cámara R

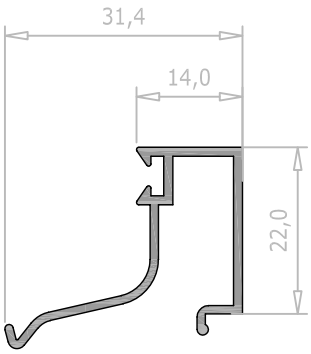

E700879	Espes.	Sup. Ext.	Sup. Total	Peso
Bite recto 18 mm.	1,2 mm	17,4 dm^2/m	17,4 dm^2/m	0,275 Kg/m

NAV

Cámara R

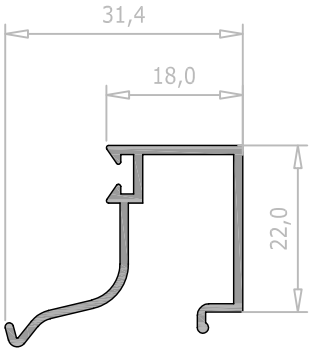

E800694	Espes.	Sup. Ext.	Sup. Total	Peso
Bite recto 22 mm.	1,2 mm	17,8 dm^2/m	17,8 dm^2/m	0,278 Kg/m

NAV

Cámara R

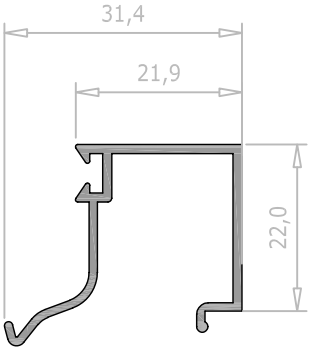

E800693	Espes.	Sup. Ext.	Sup. Total	Peso
Bite recto 26 mm.	1,2 mm	18,6 dm^2/m	18,6 dm^2/m	0,289 Kg/m

NAV

Cámara R

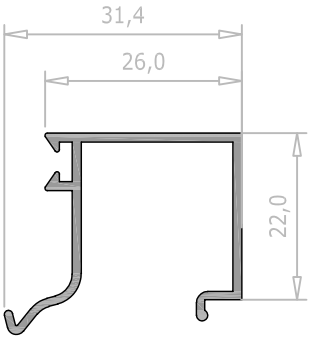

E700880	Espes.	Sup. Ext.	Sup. Total	Peso
Bite recto 30 mm.	1,2 mm	17,8 dm^2/m	17,8 dm^2/m	0,291 Kg/m

NAV

Cámara R

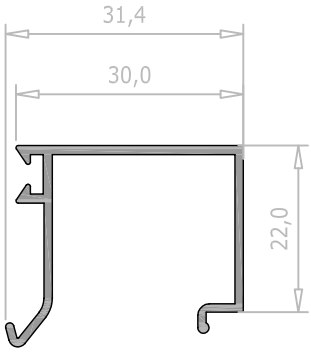

E900628	Espes.	Sup. Ext.	Sup. Total	Peso
Bite curvo 14 mm.	1,2 mm	17,0 dm^2/m	17,0 dm^2/m	0,262 Kg/m

NAV

Cámara R

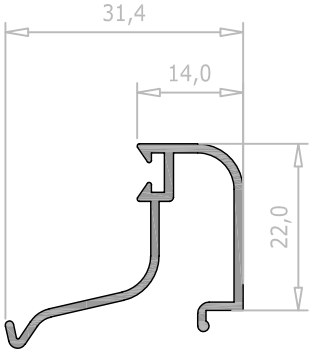

extruded by Hydro

E900631	Espes.	Sup. Ext.	Sup. Total	Peso
Bite curvo 14 mm.	1,4 mm	12,3 dm^2/m	12,3 dm^2/m	0,221 Kg/m

NAV | Cámara R

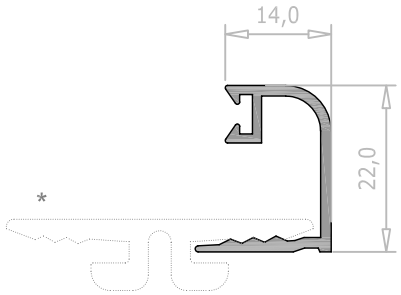

* 403.330.55

E900604	Espes.	Sup. Ext.	Sup. Total	Peso
Bite curvo 18 mm.	1,2 mm	17,2 dm^2/m	17,2 dm^2/m	0,267 Kg/m

NAV | Cámara R

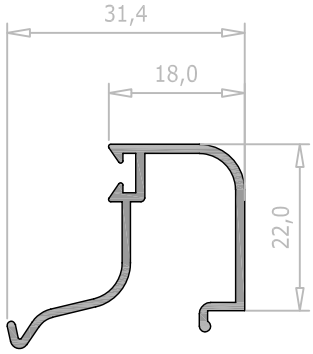

E900606	Espes.	Sup. Ext.	Sup. Total	Peso
Bite curvo 18 mm.	1,4 mm	13,1 dm^2/m	13,1 dm^2/m	0,235 Kg/m

NAV | Cámara R

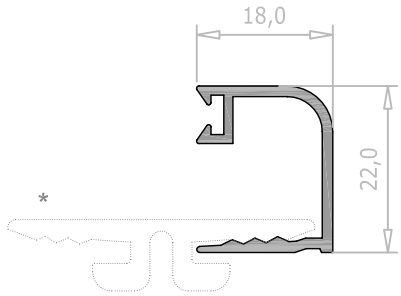

* 403.330.55

E900629	Espes.	Sup. Ext.	Sup. Total	Peso
Bite curvo 30 mm.	1,4 mm	15,5 dm^2/m	15,5 dm^2/m	0,278 Kg/m

NAV | Cámara R

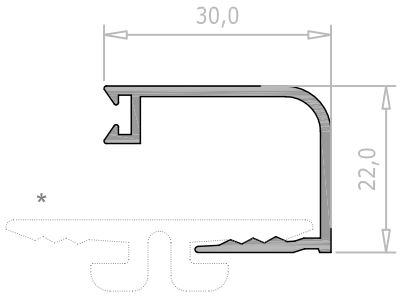

* 403.330.55

extruded by Hydro

2078078	Espes.	Sup. Ext.	Sup. Total	Peso
Bite recto 2,5 mm.	- mm	5,9 dm^2/m	5,9 dm^2/m	0,144 Kg/m

NAV

Cámara Especial

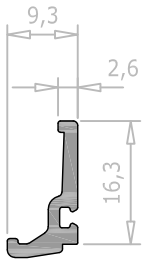

E-54306	Espes.	Sup. Ext.	Sup. Total	Peso
Bite recto 49,7 mm.	1,5 mm	24,4 dm^2/m	24,4 dm^2/m	0,471 Kg/m

LAR

Cámara Especial

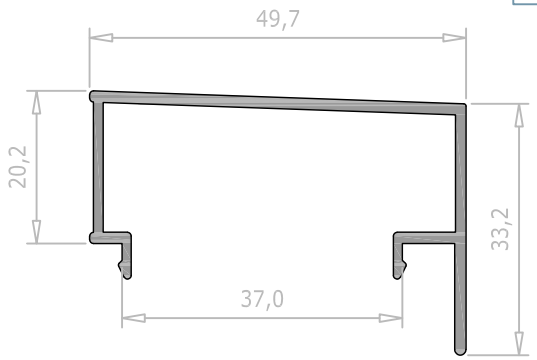

extruded by Hydro

F. PRE-AROS

F.1.- LISTAGEM

Listagem

Perfil	Secção (Y X X Y)	Descrição	Peso Kg./m	Superficie Exterior (dm^2/m) Total (dm^2/m)	Fábrica
2071563		Pre-aro de 136	0,783	38,2 46,2	Navarra
E115182		Pre-aro de 111,5	0,710	28,6 39,2	Navarra
E552332		Pre-aro de 50	0,437	14,0 24,7	Navarra
E553097		Pre-aro de 65	0,570	17,3 28,0	Navarra
E553371		Pre-aro de 180	1,231	46,9 57,2	Navarra
E556521		Pre-aro de 36	0,269	11,6 19,6	Navarra
E556588		Pre-aro de 121	0,829	30,8 42,5	Navarra
E-15183		Pre-aro de 121,1	0,743	33,3 41,5	La Roca
E-15188		Pre-aro de 161,3	0,894	40,7 48,8	La Roca
E115303		Pre-aro de 143,3	0,788	37,0 45,1	Navarra
E-15420		Pre-aro de 70	0,473	28,4 28,4	La Roca

extruded by Hydro

Listagem

Perfil	Secção (Y, X, X, Y)	Descrição	Peso Kg./m	Superficie Exterior (dm^2/m) Total (dm^2/m)	Fábrica
E-15421		Pre-aro de 60	0,440	26,4 26,4	La Roca
E-357598		Pre-aro de 36	0,337	11,2 19,2	La Roca
E-371493		Pre-aro de 41	0,276	12,2 20,4	La Roca
E-371939		Pre-aro de 55	0,473	15,1 26,8	La Roca
E-556007	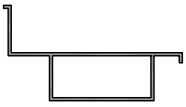	Pre-aro de 70,8	0,543	22,4 33,5	La Roca
M-1691		Pre-aro de 66	0,590	16,8 31,0	La Roca
M-3554		Pre-aro de 36	0,259	11,1 19,2	La Roca
M-3555		Pre-aro de 50	0,336	13,9 24,8	La Roca
M-3947		Pre-aro de 118,5	0,620	28,7 36,8	La Roca
M-4045		Pre-aro de 100	0,563	25,5 33,5	La Roca
M-5003		Pre-aro de 138,5	0,704	32,7 40,8	La Roca

extruded by Hydro

Listagem

Perfil	Secção (Y / X X / Y)	Descrição	Peso Kg./m	Superficie Exterior (dm^2/m) Total (dm^2/m)	Fábrica
M-5409		Pre-aro de 120	0,635	29,6 37,7	La Roca

extruded by Hydro

F.2.- PERFIS 1:1

E-357598	Espes.	Sup. Ext.	Sup. Total	Peso
Pre-aro de 36	1,3 mm	11,2 dm^2/m	19,2 dm^2/m	0,337 Kg/m

LAR

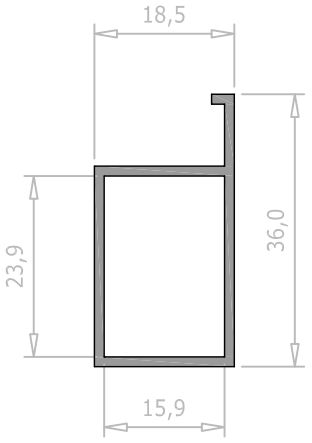

M-3554	Espes.	Sup. Ext.	Sup. Total	Peso
Pre-aro de 36	1,0 mm	11,1 dm^2/m	19,2 dm^2/m	0,259 Kg/m

LAR

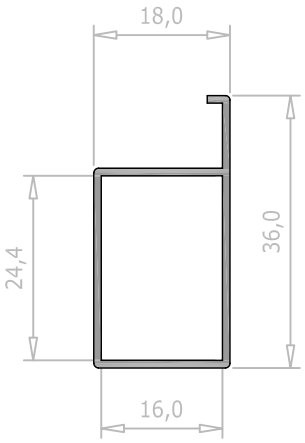

E556521	Espes.	Sup. Ext.	Sup. Total	Peso
Pre-aro de 36	1,0 mm	11,6 dm^2/m	19,6 dm^2/m	0,269 Kg/m

NAV

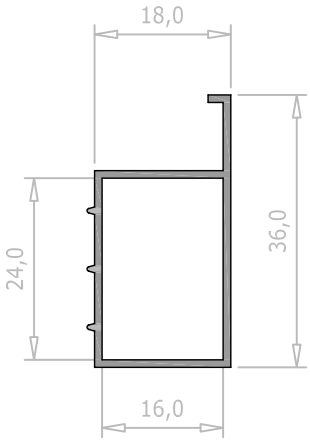

E-371493	Espes.	Sup. Ext.	Sup. Total	Peso
Pre-aro de 41	1,0 mm	12,2 dm^2/m	20,4 dm^2/m	0,276 Kg/m

LAR

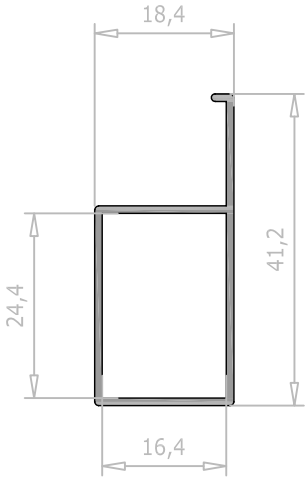

M-3555	Espes.	Sup. Ext.	Sup. Total	Peso
Pre-aro de 50	1,0 mm	13,9 dm^2/m	24,8 dm^2/m	0,336 Kg/m

LAR

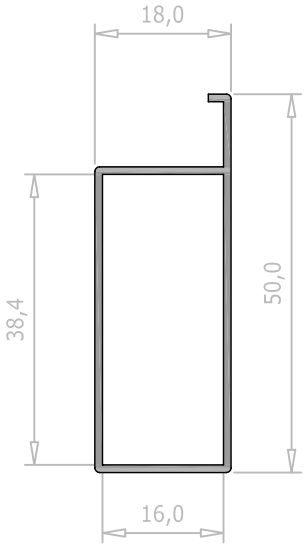

552332	Espes.	Sup. Ext.	Sup. Total	Peso
Pre-aro de 50	1,3 mm	14,0 dm^2/m	24,7 dm^2/m	0,437 Kg/m

NAV

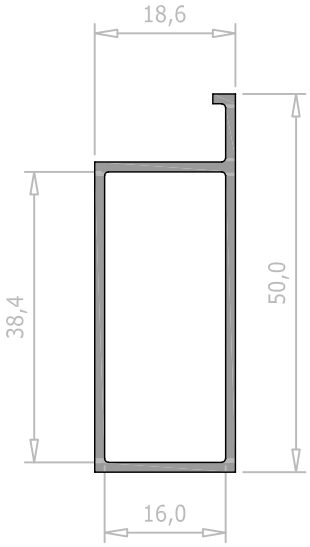

extruded by Hydro

554131	Espes.	Sup. Ext.	Sup. Total	Peso
Pre-aro de 50	1,0 mm	14,0 dm^2/m	25,0 dm^2/m	0,343 Kg/m

NAV

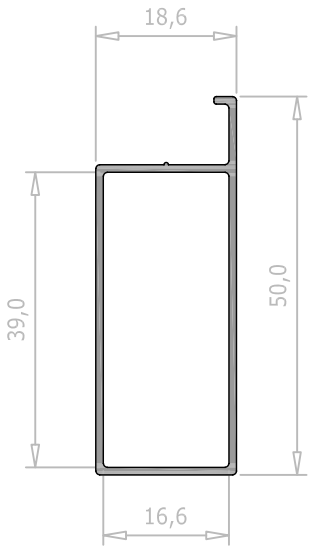

E553097	Espes.	Sup. Ext.	Sup. Total	Peso
Pre-aro de 65	1,5 mm	17,3 dm^2/m	28,0 dm^2/m	0,570 Kg/m

NAV

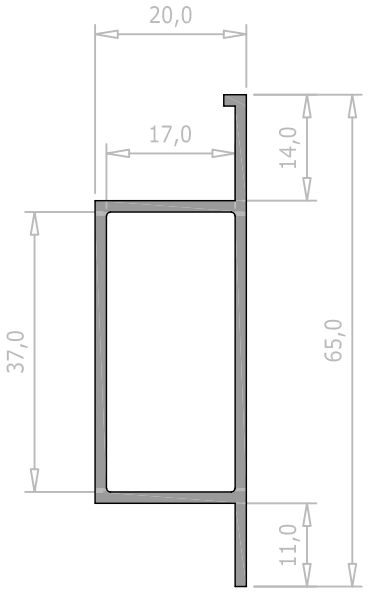

M-1691	Espes.	Sup. Ext.	Sup. Total	Peso
Pre-aro de 66	1,4 mm	16,8 dm^2/m	31,0 dm^2/m	0,590 Kg/m

LAR

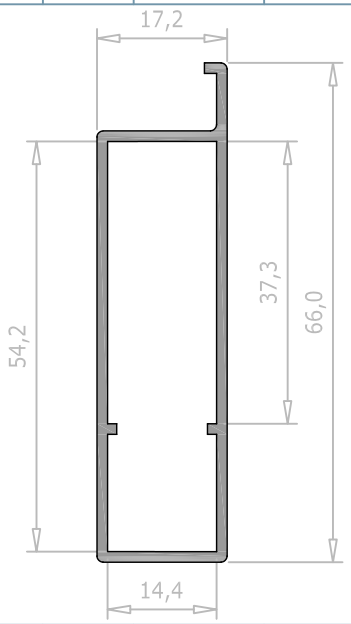

E-15421	Espes.	Sup. Ext.	Sup. Total	Peso
Pre-aro de 60	1,2 mm	26,4 dm^2/m	26,4 dm^2/m	0,440 Kg/m

LAR

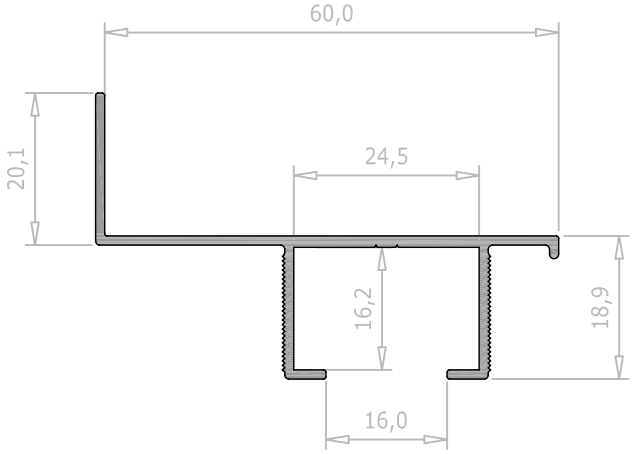

E-371939	Espes.	Sup. Ext.	Sup. Total	Peso
Pre-aro de 55	1,3 mm	15,1 dm^2/m	26,8 dm^2/m	0,473 Kg/m

LAR

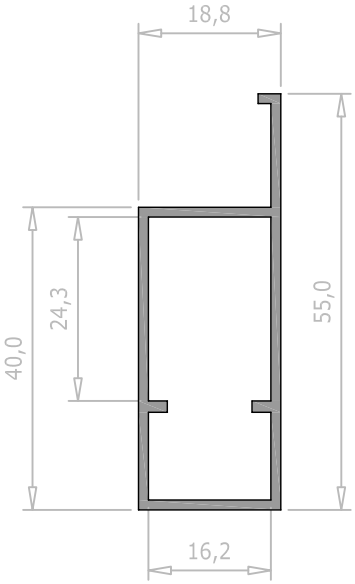

extruded by Hydro

E-556007	Espes.	Sup. Ext.	Sup. Total	Peso
Pre-aro de 70,8	1,2 mm	22,4 dm^2/m	33,5 dm^2/m	0,543 Kg/m

LAR

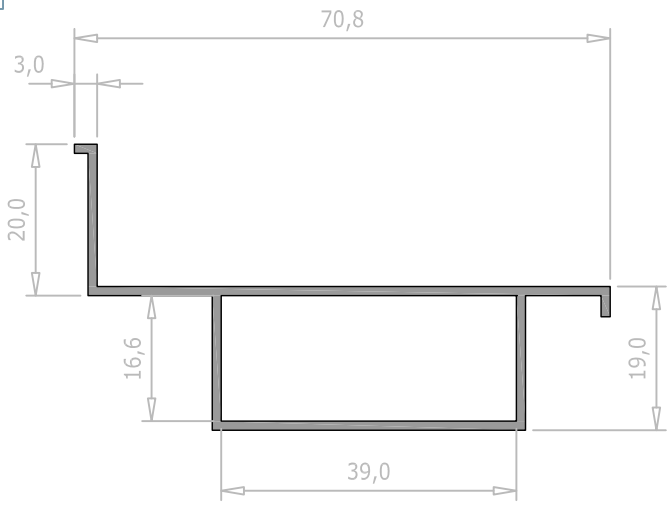

E-15420	Espes.	Sup. Ext.	Sup. Total	Peso
Pre-aro de 70	1,2 mm	28,4 dm^2/m	28,4 dm^2/m	0,473 Kg/m

LAR

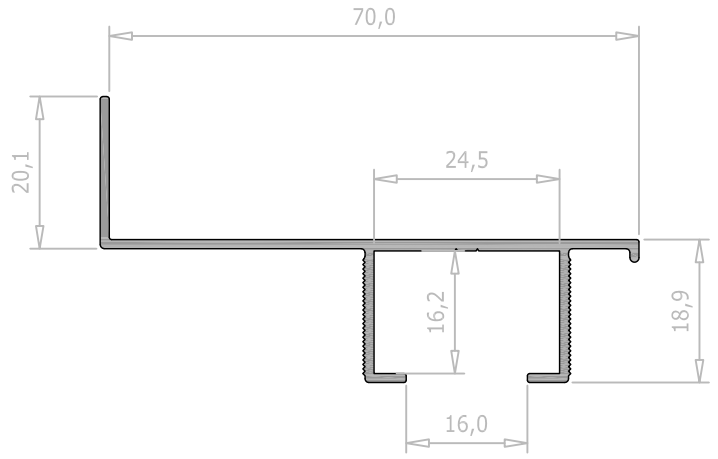

M-4045	Espes.	Sup. Ext.	Sup. Total	Peso
Pre-aro de 100	1,3 mm	25,5 dm^2/m	33,5 dm^2/m	0,563 Kg/m

LAR

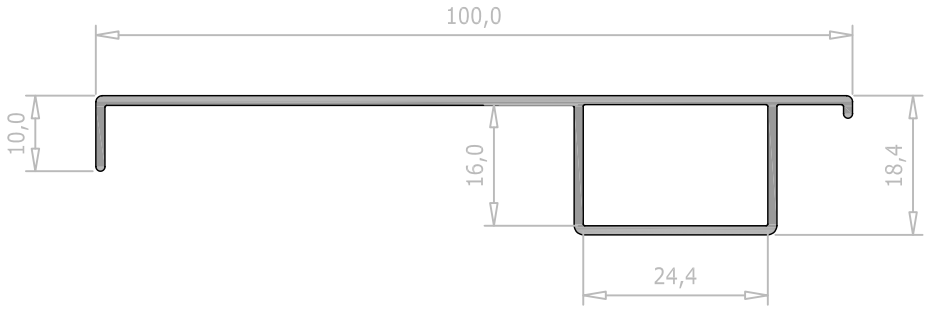

E115182	Espes.	Sup. Ext.	Sup. Total	Peso
Pre-aro de 111,5	1,4 mm	28,6 dm^2/m	39,2 dm^2/m	0,710 Kg/m

NAV

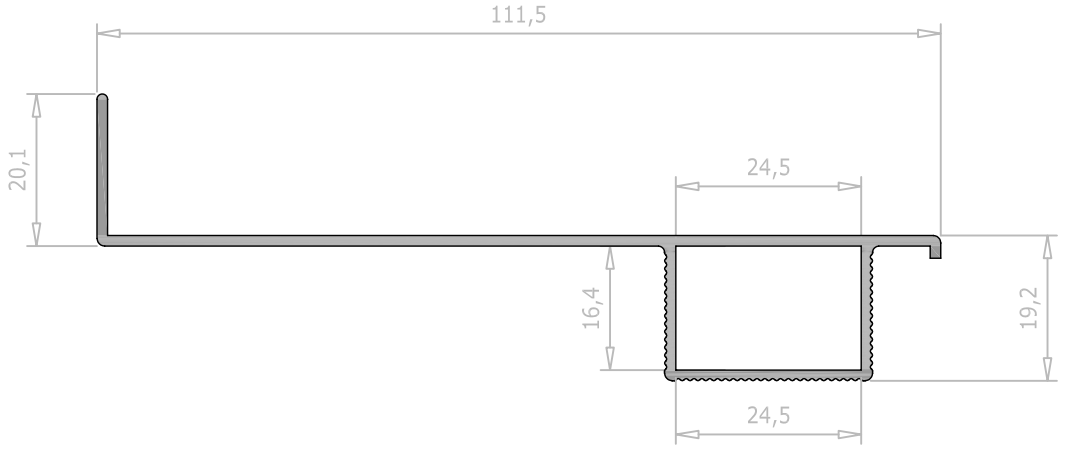

extruded by Hydro

E556588	Espes.	Sup. Ext.	Sup. Total	Peso
Pre-aro de 121	1,5 mm	30,8 dm^2/m	42,5 dm^2/m	0,829 Kg/m

NAV

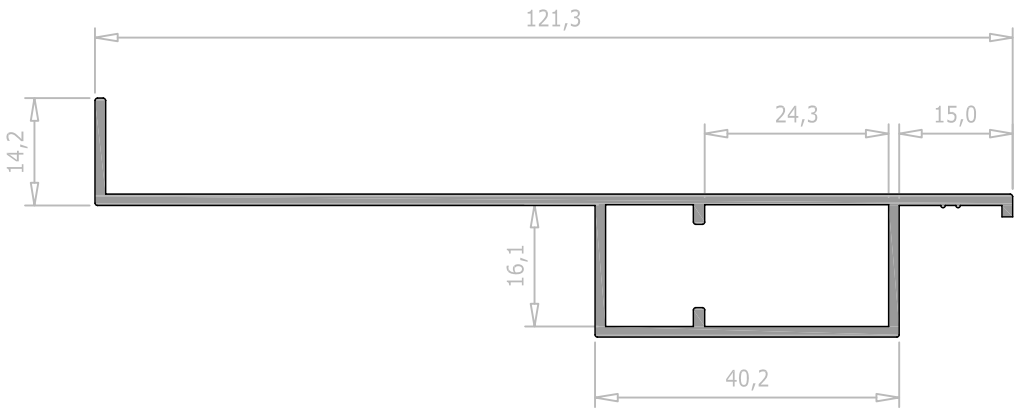

M-3947	Espes.	Sup. Ext.	Sup. Total	Peso
Pre-aro de 118,5	1,3 mm	28,7 dm^2/m	36,8 dm^2/m	0,620 Kg/m

LAR

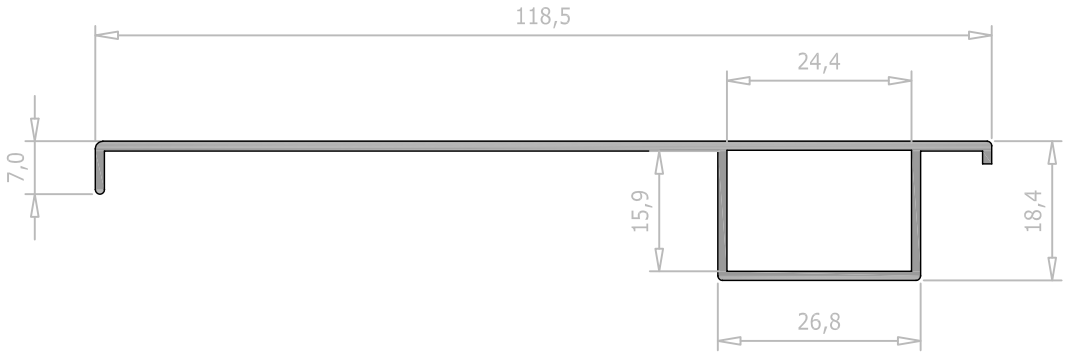

M-5409	Espes.	Sup. Ext.	Sup. Total	Peso
Pre-aro de 120	1,3 mm	29,6 dm^2/m	37,7 dm^2/m	0,635 Kg/m

LAR

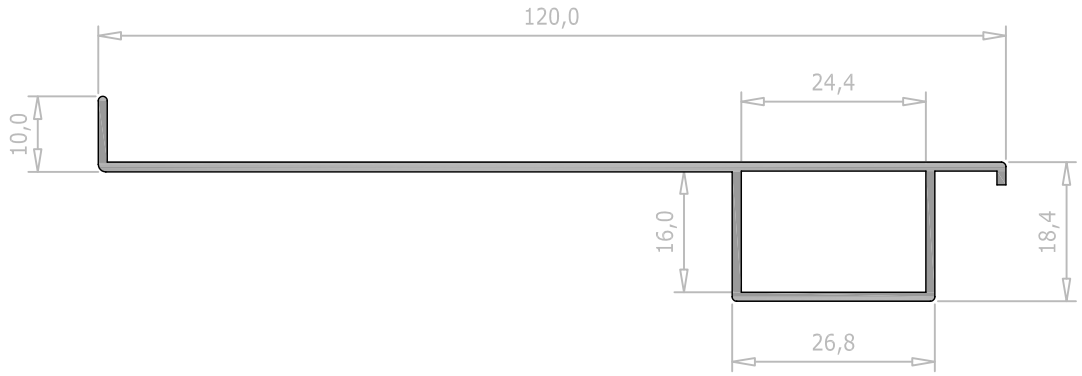

extruded by Hydro

E-15183	Espes.	Sup. Ext.	Sup. Total	Peso
Pre-aro de 121,1	1,4 mm	33,3 dm^2/m	41,5 dm^2/m	0,743 Kg/m

LAR

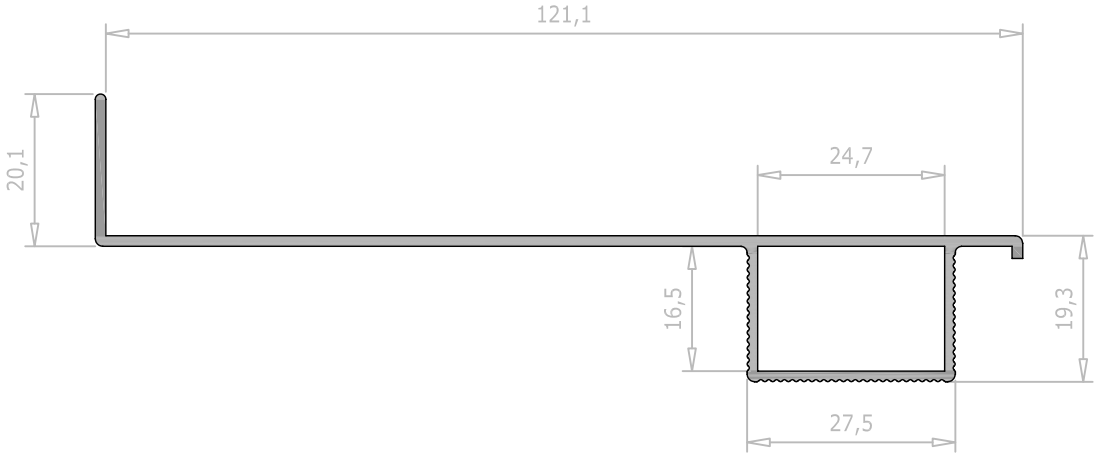

2071563	Espes.	Sup. Ext.	Sup. Total	Peso
Pre-aro de 136	1,3 mm	38,2 dm^2/m	46,2 dm^2/m	0,783 Kg/m

NAV

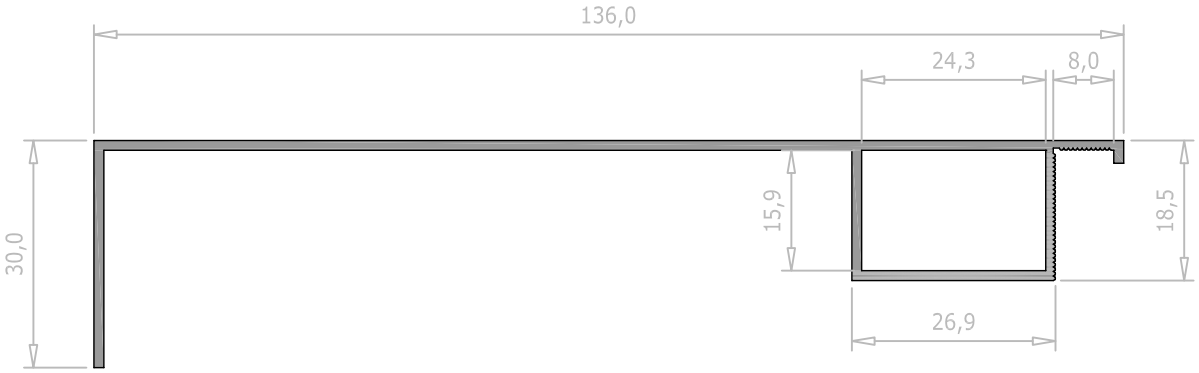

M-5003	Espes.	Sup. Ext.	Sup. Total	Peso
Pre-aro de 138,5	1,4 mm	32,7 dm^2/m	40,8 dm^2/m	0,704 Kg/m

LAR

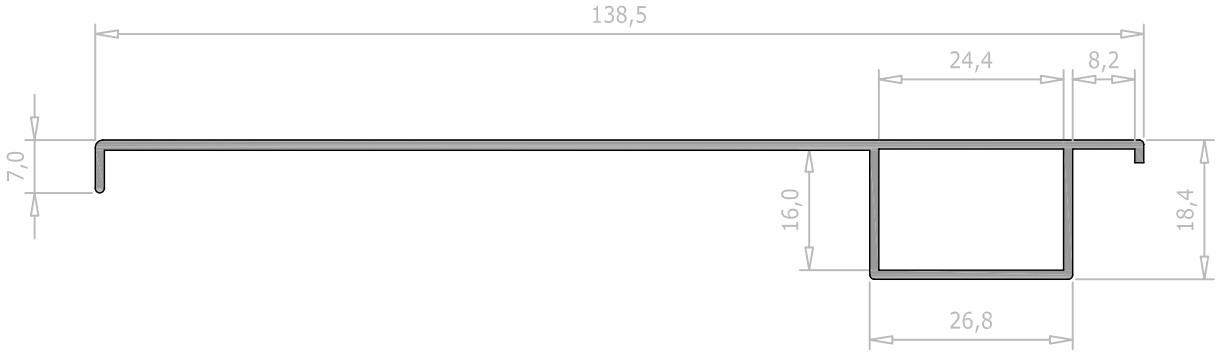

extruded by Hydro

E115303	Espes.	Sup. Ext.	Sup. Total	Peso
Pre-aro de 143,3	1,3 mm	37,0 dm^2/m	45,1 dm^2/m	0,788 Kg/m

NAV

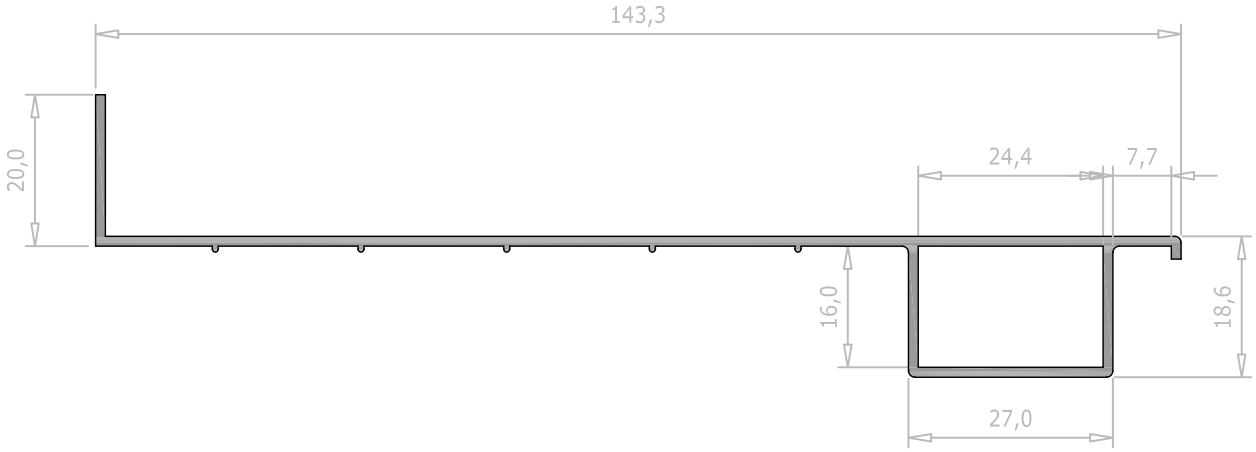

E-15188	Espes.	Sup. Ext.	Sup. Total	Peso
Pre-aro de 161,3	1,4 mm	40,7 dm^2/m	48,8 dm^2/m	0,894 Kg/m

LAR

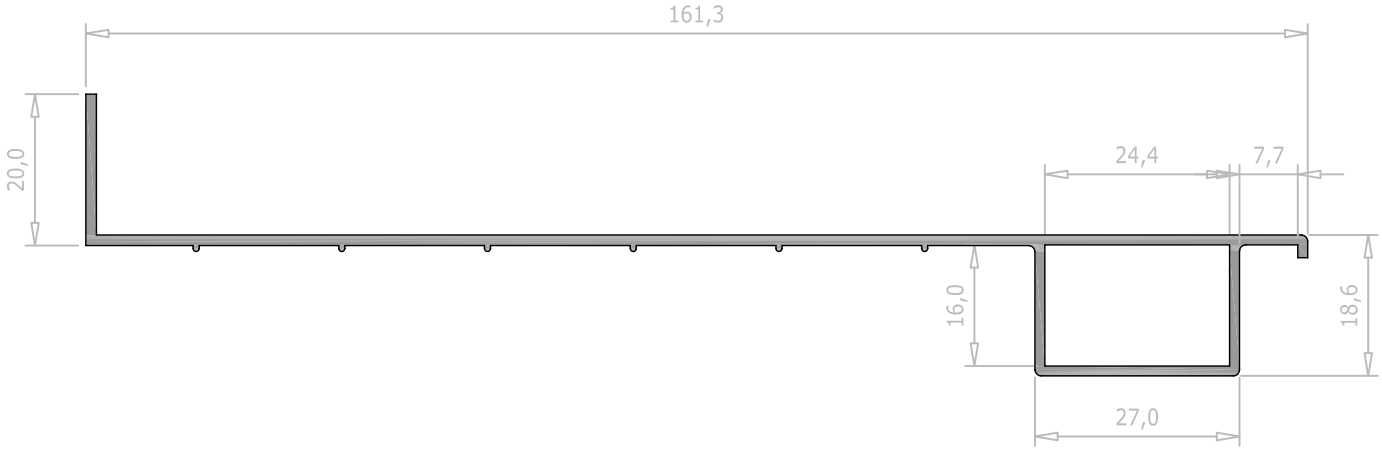

E553371	Espes.	Sup. Ext.	Sup. Total	Peso
Pre-aro de 180	1,7 mm	46,9 dm^2/m	57,2 dm^2/m	1,231 Kg/m

NAV

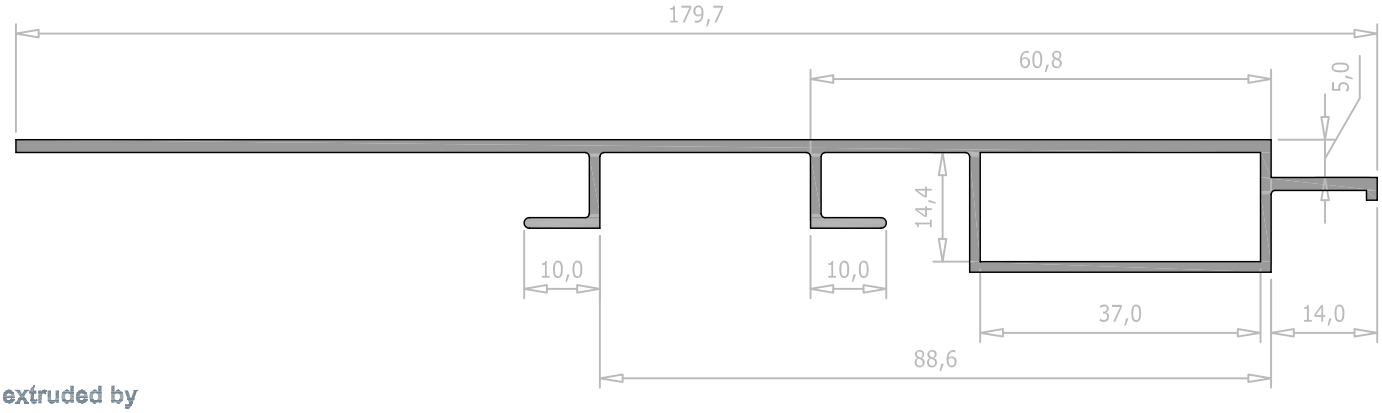

extruded by Hydro

G. UNIÕES

G.1.- LISTAGEM

Listagem

Perfil	Secção (Y, X, X, Y)	Descrição	Peso Kg./m	Superficie Exterior (dm^2/m) / Total (dm^2/m)	Fábrica
2062684		União moldura 45 mm.	0,237	11,3 11,3	Avintes
2092546		União moldura 40 mm.	0,208	12,4 12,4	La Selva
2092594		União moldura	0,101	5,0 5,0	La Selva
C-54260	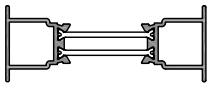	União moldura 76 mm.	0,810	27,0 56,0	La Roca
C-54660	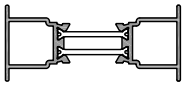	União moldura 66 mm.	0,810	25,1 44,5	La Roca
E334008		Perfil de união 103,5 mm.	0,556	26,4 26,4	Navarra
E400213		União moldura	0,443	22,0 22,0	Navarra
E551059		União moldura tubular	1,277	33,4 52,1	Navarra
E800169		União moldura	0,516	25,7 25,7	Navarra
E-54595		União moldura	0,200	9,2 9,2	La Roca
M-1078		União moldura	0,445	22,2 22,2	La Roca

extruded by Hydro

Listagem

Perfil	Secção (Y – X – X – Y)	Descrição	Peso Kg./m	Superficie Exterior (dm^2/m) / Total (dm^2/m)	Fábrica
M-2193		União moldura 40-60 mm.	0,417	21,8 21,8	La Roca
M-2485		Perfil de união 123,5 mm.	0,645	29,9 29,9	La Roca
M-2731		União moldura 79 mm.	0,975	25,8 45,2	La Roca
M-3105		União moldura 45 mm.	0,267	13,4 13,4	La Roca
RT034	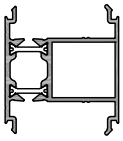	União moldura	0,987	30,8 45,6	Navarra
RT310	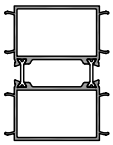	União moldura	1,456	33,0 92,8	Navarra
RT436	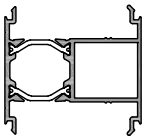	União moldura	0,987	32,8 49,8	Navarra
RT847	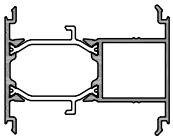	União moldura	0,987	37,9 57,1	Navarra
RT-2112	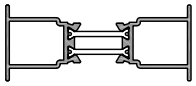	União moldura	0,872	25,9 49,7	La Roca
RT-2116	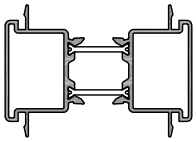	União moldura clipe	1,316	36,5 68,0	La Roca
RT-2514	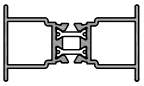	União moldura 50 mm.	0,810	21,9 40,3	La Roca

extruded by Hydro

Listagem

Perfil	Secção (Y / X – X / Y)	Descrição	Peso Kg./m	Superficie Exterior (dm^2/m) / Total (dm^2/m)	Fábrica
RT-2516	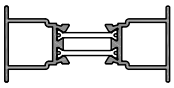	União moldura 62 mm.	0,810	24,3 42,9	La Roca
RT-9423	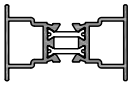	União moldura	0,748	21,0 36,1	La Roca
RT-9424	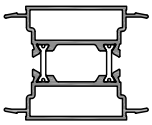	União moldura clipe	1,136	27,6 54,2	La Roca
RT-9443		União moldura	0,540	26,3 26,3	La Roca
RT-9444	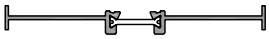	União moldura	0,548	26,5 26,5	La Roca
RT-9445		União moldura	0,629	30,5 30,5	La Roca
RT-9446	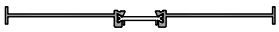	União moldura	0,713	34,5 34,5	La Roca
RT-9710	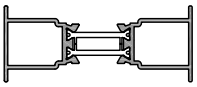	União moldura 71 mm.	0,872	26,1 48,4	La Roca
RT-9823	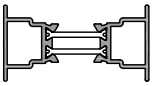	União moldura	0,748	22,8 39,8	La Roca
RT-9824	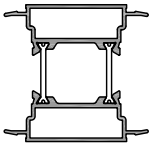	União moldura clipe	1,136	29,4 57,9	La Roca
RT-70028	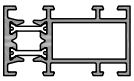	União moldura	0,945	28,7 41,2	Navarra

extruded by Hydro

Listagem

Perfil	Secção Y X X Y	Descrição	Peso Kg./m	Superficie Exterior (dm^2/m) Total (dm^2/m)	Fábrica
RT-70073	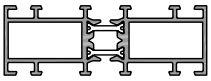	União de moldura larga	1,356	40,7 61,9	Navarra
RT-80028	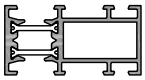	União moldura	0,946	29,4 42,8	Navarra
RT-80073	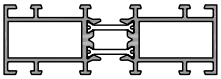	União de moldura larga	1,356	41,5 63,6	Navarra
RT-90028	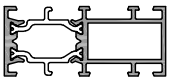	União moldura	1,123	34,2 49,9	Navarra

G.2.- PERFIS 1:1

2092594	Espes.	Sup. Ext.	Sup. Total	Peso
União moldura	1,4 mm	5,0 dm^2/m	5,0 dm^2/m	0,101 Kg/m

LAS

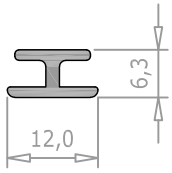

2092546	Espes.	Sup. Ext.	Sup. Total	Peso
União moldura 40 mm.	1,3 mm	12,4 dm^2/m	12,4 dm^2/m	0,208 Kg/m

LAS

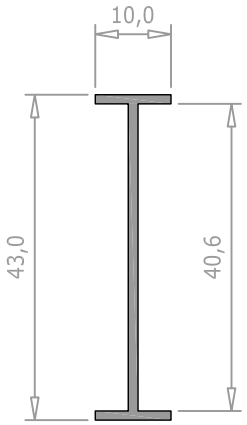

M-3105	Espes.	Sup. Ext.	Sup. Total	Peso
União moldura 45 mm.	1,5 mm	13,4 dm^2/m	13,4 dm^2/m	0,267 Kg/m

LAR

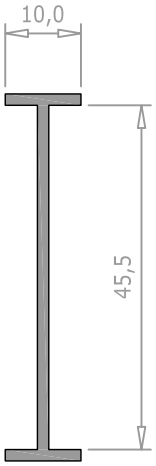

M-1078	Espes.	Sup. Ext.	Sup. Total	Peso
União moldura	1,5 mm	22,2 dm^2/m	22,2 dm^2/m	0,445 Kg/m

LAR

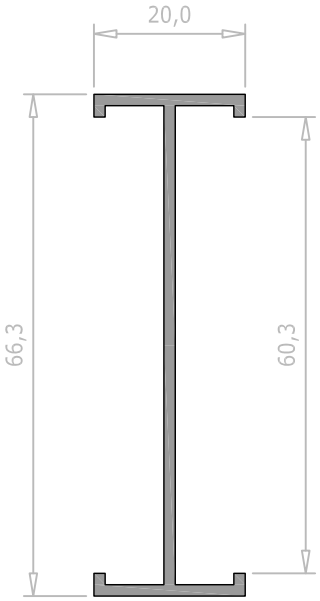

E400213	Espes.	Sup. Ext.	Sup. Total	Peso
União moldura	1,5 mm	22,0 dm^2/m	22,0 dm^2/m	0,443 Kg/m

NAV

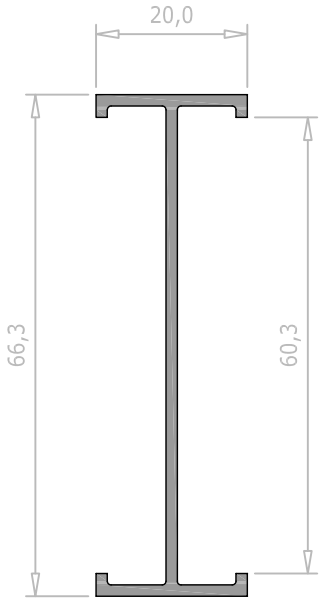

extruded by Hydro

M-2193	Espes.	Sup. Ext.	Sup. Total	Peso
União moldura 40-60 mm	1,4 mm	21,8 dm^2/m	21,8 dm^2/m	0,417 Kg/m

LAR

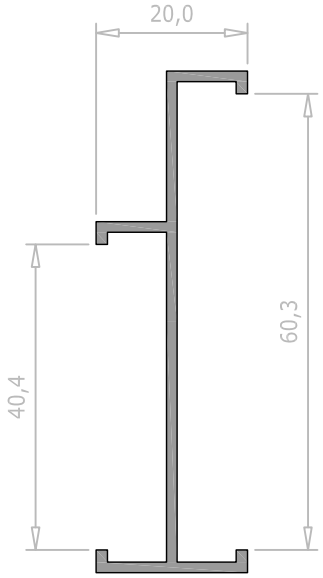

E800169	Espes.	Sup. Ext.	Sup. Total	Peso
União moldura	1,5 mm	25,7 dm^2/m	25,7 dm^2/m	0,516 Kg/m

NAV

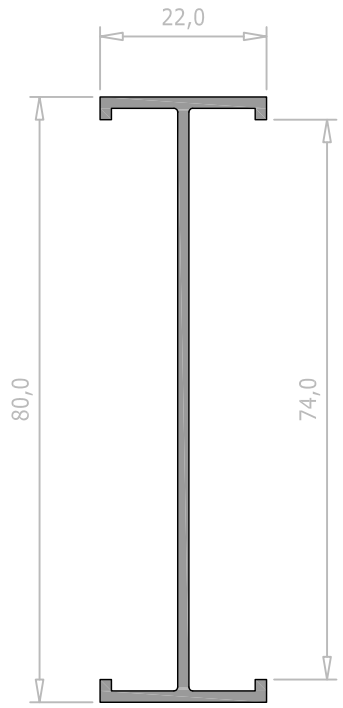

E551059	Espes.	Sup. Ext.	Sup. Total	Peso
União moldura tubular	1,8 mm	33,4 dm^2/m	52,1 dm^2/m	1,277 Kg/m

NAV

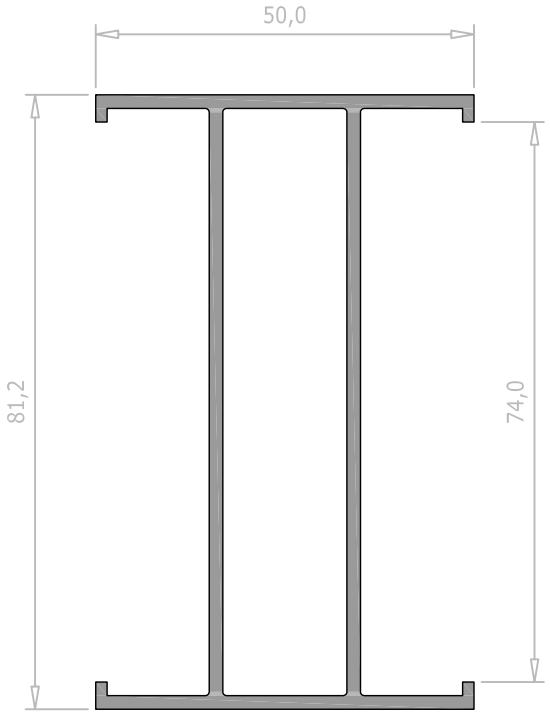

M-2731	Espes.	Sup. Ext.	Sup. Total	Peso
União moldura 79 mm.	1,6 mm	25,8 dm^2/m	45,2 dm^2/m	0,975 Kg/m

LAR

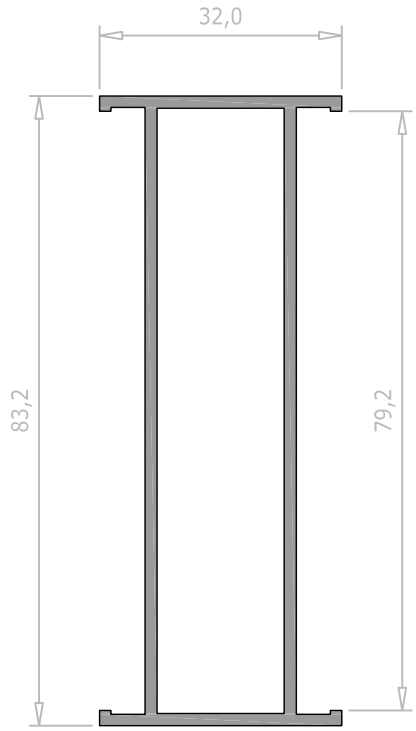

extruded by Hydro

M-2485	Espes.	Sup. Ext.	Sup. Total	Peso
Perfil de união 123,5mm.	1,6 mm	29,9 dm^2/m	29,9 dm^2/m	0,645 Kg/m

LAR

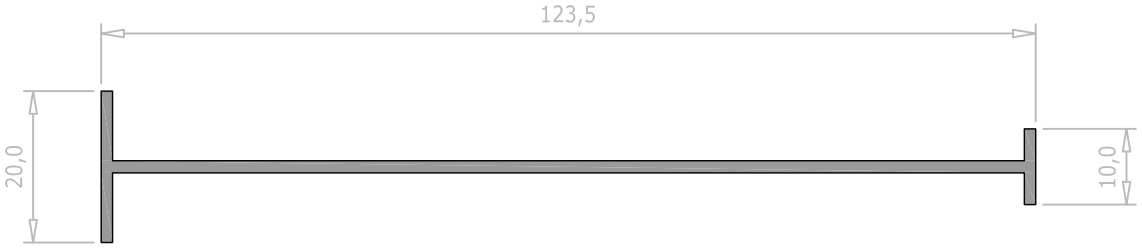

E334008	Espes.	Sup. Ext.	Sup. Total	Peso
Perfil de união 103,5mm.	1,6 mm	26,4 dm^2/m	26,4 dm^2/m	0,556 Kg/m

NAV

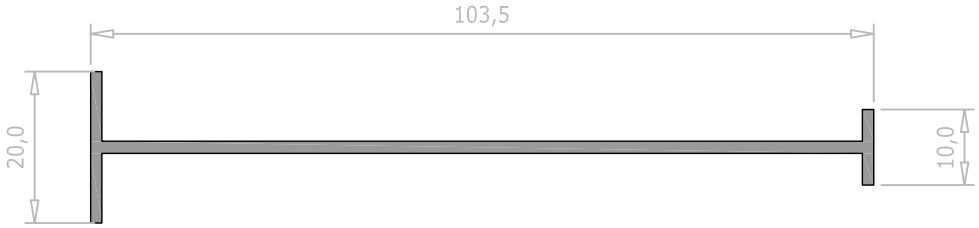

2062684	Espes.	Sup. Ext.	Sup. Total	Peso
União moldura 45 mm.	1,5 mm	11,3 dm^2/m	11,3 dm^2/m	0,237 Kg/m

AVI

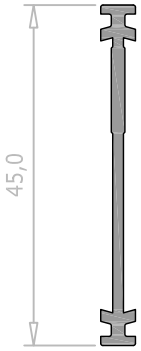

E-54595	Espes.	Sup. Ext.	Sup. Total	Peso
União moldura	1,5 mm	9,2 dm^2/m	9,2 dm^2/m	0,200 Kg/m

LAR

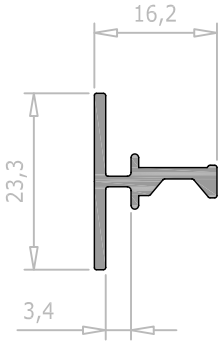

extruded by Hydro

RT-9423	Espes.	Sup. Ext.	Sup. Total	Peso
União moldura	1,4 mm	21,0 dm^2/m	36,1 dm^2/m	0,748 Kg/m

LAR

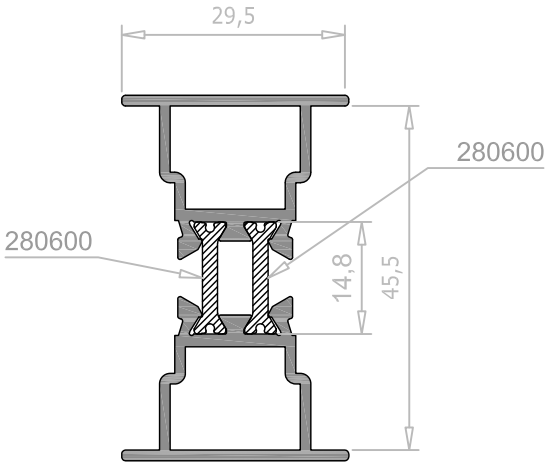

RT-2514	Espes.	Sup. Ext.	Sup. Total	Peso
União moldura 50mm.	1,4 mm	21,9 dm^2/m	40,3 dm^2/m	0,810 Kg/m

LAR

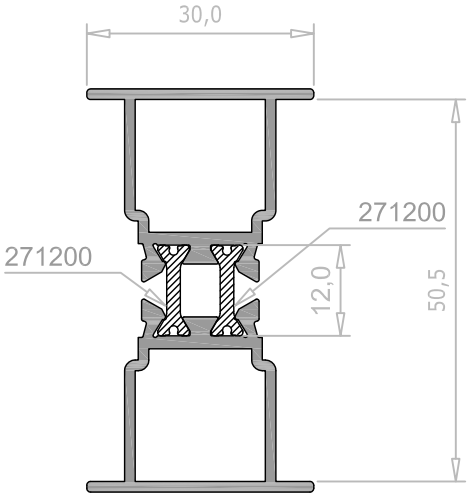

RT-9823	Espes.	Sup. Ext.	Sup. Total	Peso
União moldura	1,4 mm	22,8 dm^2/m	39,8 dm^2/m	0,748 Kg/m

LAR

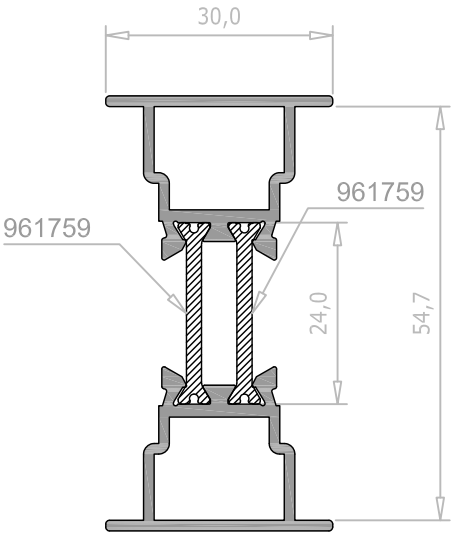

RT-2516	Espes.	Sup. Ext.	Sup. Total	Peso
União moldura 62mm.	1,4 mm	24,3 dm^2/m	42,9 dm^2/m	0,810 Kg/m

LAR

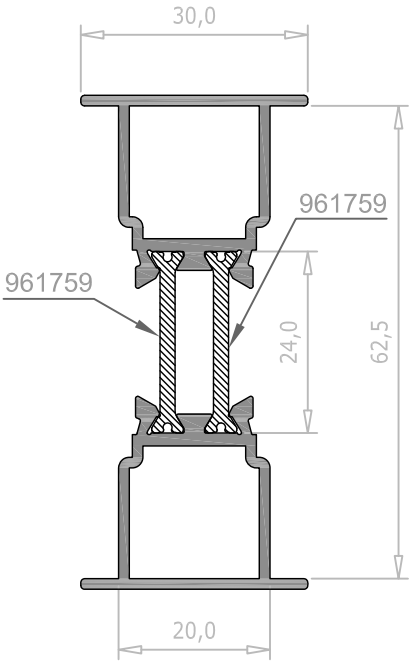

extruded by Hydro

C-54660	Espes.	Sup. Ext.	Sup. Total	Peso
União moldura	1,4 mm	25,1 dm^2/m	44,5 dm^2/m	0,810 Kg/m

LAR

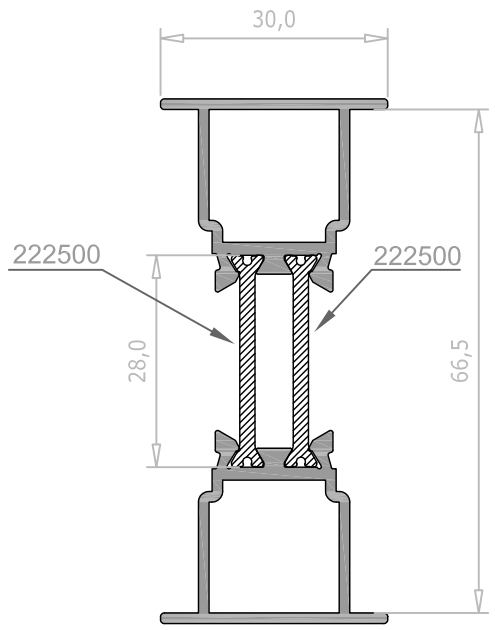

RT-2112	Espes.	Sup. Ext.	Sup. Total	Peso
União moldura	1,4 mm	25,9 dm^2/m	49,7 dm^2/m	0,872 Kg/m

LAR

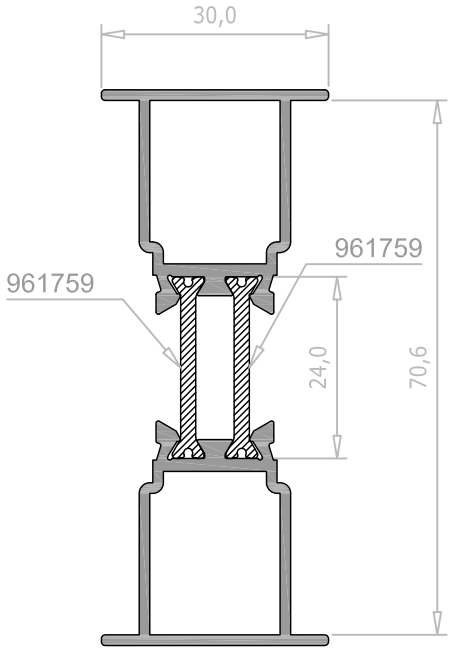

RT-9710	Espes.	Sup. Ext.	Sup. Total	Peso
União moldura 71 mm.	1,4 mm	26,1 dm^2/m	48,4 dm^2/m	0,872 Kg/m

LAR

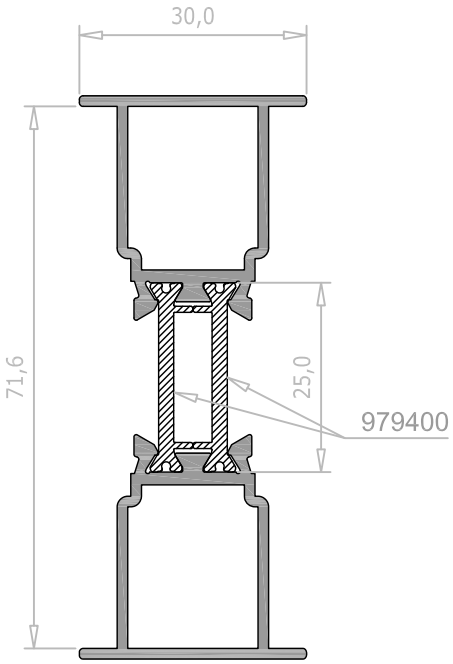

C-54260	Espes.	Sup. Ext.	Sup. Total	Peso
União moldura 76 mm.	1,4 mm	27,0 dm^2/m	56,0 dm^2/m	0,810 Kg/m

LAR

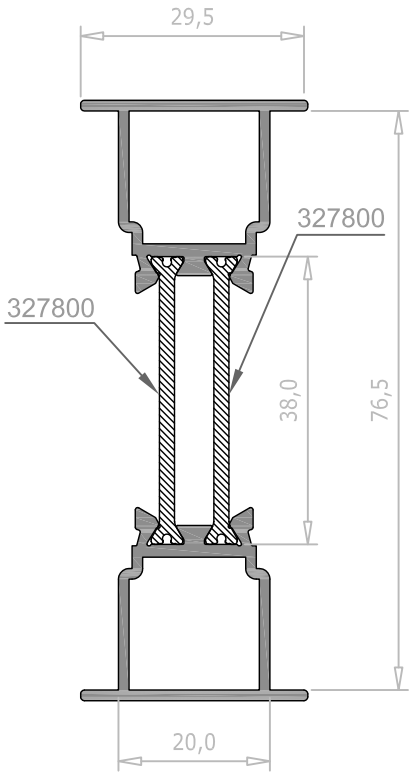

extruded by Hydro

RT-2116	Espes.	Sup. Ext.	Sup. Total	Peso
União moldura clipe	1,4 mm	36,5 dm^2/m	68,0 dm^2/m	1,316 Kg/m

LAR

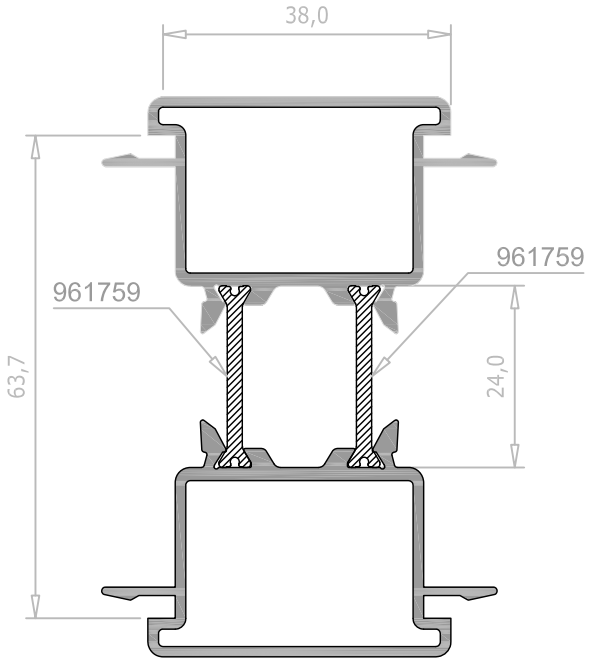

RT-9424	Espes.	Sup. Ext.	Sup. Total	Peso
União moldura clipe	1,4 mm	27,6 dm^2/m	54,2 dm^2/m	1,136 Kg/m

LAR

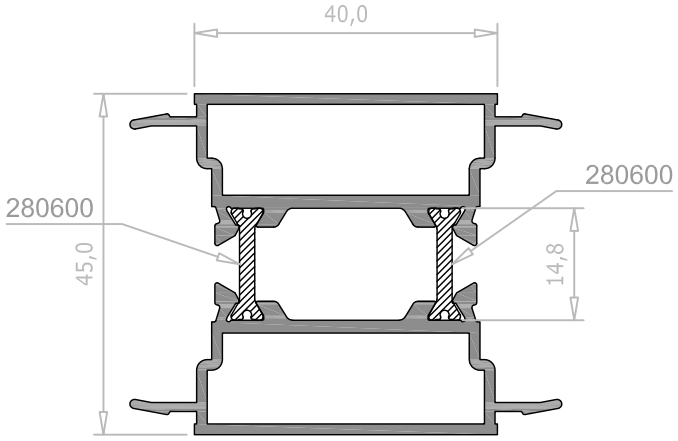

RT-9824	Espes.	Sup. Ext.	Sup. Total	Peso
União moldura clipe	1,4 mm	29,4 dm^2/m	57,9 dm^2/m	1,136 Kg/m

LAR

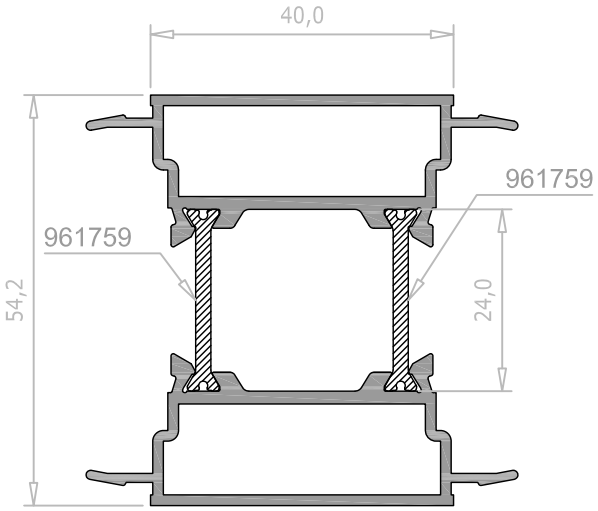

RT310	Espes.	Sup. Ext.	Sup. Total	Peso
União moldura	1,5 mm	33,0 dm^2/m	92,8 dm^2/m	1,456 Kg/m

NAV

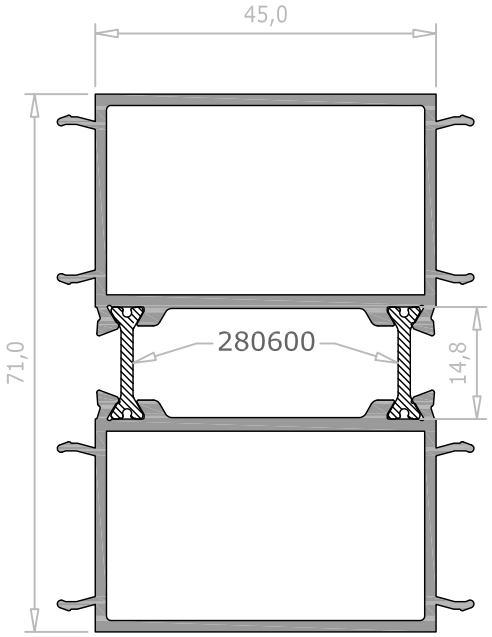

extruded by Hydro

RT034	Espes.	Sup. Ext.	Sup. Total	Peso
União moldura	1,5 mm	30,8 dm^2/m	45,6 dm^2/m	0,987 Kg/m

NAV

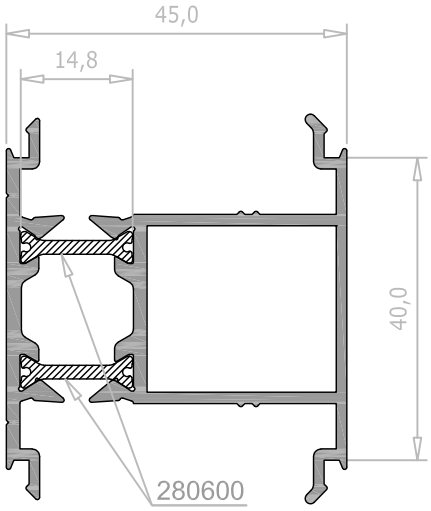

RT436	Espes.	Sup. Ext.	Sup. Total	Peso
União moldura	1,5 mm	32,8 dm^2/m	49,8 dm^2/m	0,987 Kg/m

NAV

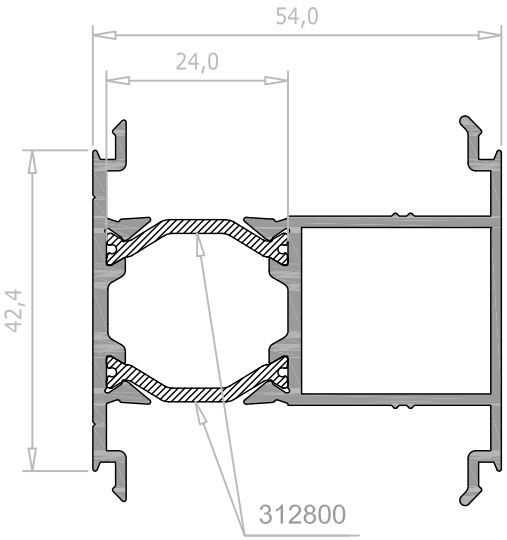

RT847	Espes.	Sup. Ext.	Sup. Total	Peso
União moldura	1,5 mm	37,9 dm^2/m	57,1 dm^2/m	0,987 Kg/m

NAV

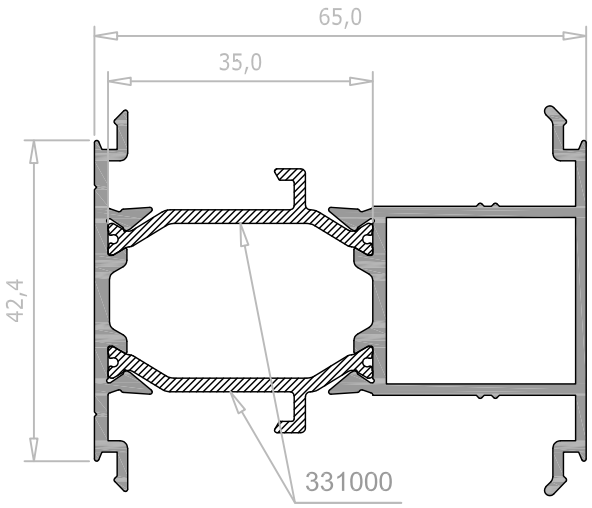

RT-70028	Espes.	Sup. Ext.	Sup. Total	Peso
União moldura	1,5 mm	28,7 dm^2/m	41,2 dm^2/m	0,945 Kg/m

NAV

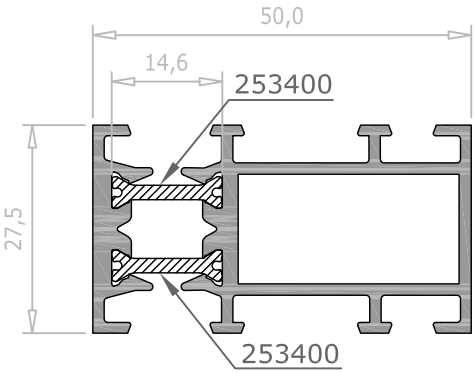

extruded by Hydro

RT-80028	Espes.	Sup. Ext.	Sup. Total	Peso
União moldura	1,5 mm	29,4 dm^2/m	42,8 dm^2/m	0,946 Kg/m

NAV

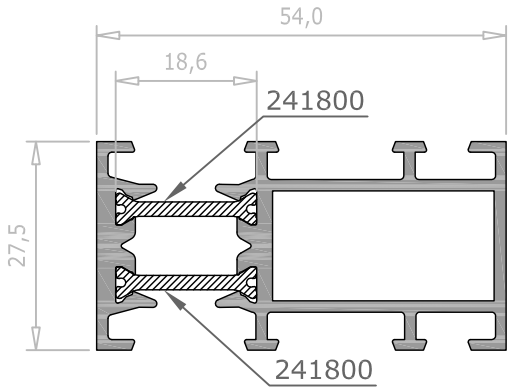

RT-90028	Espes.	Sup. Ext.	Sup. Total	Peso
União moldura	1,5 mm	34,2 dm^2/m	49,9 dm^2/m	1,123 Kg/m

NAV

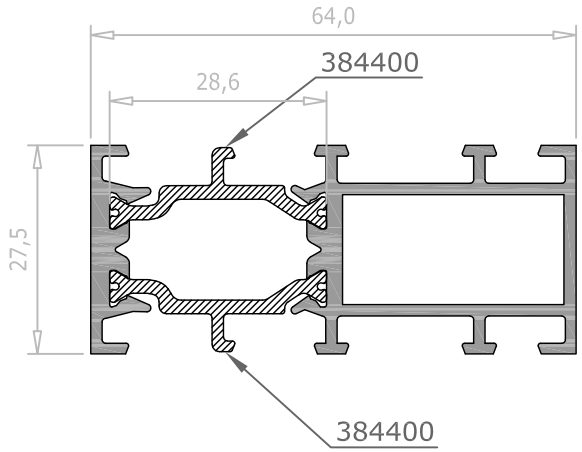

RT-70073	Espes.	Sup. Ext.	Sup. Total	Peso
União de moldura larga	1,5 mm	40,7 dm^2/m	61,9 dm^2/m	1,356 Kg/m

NAV

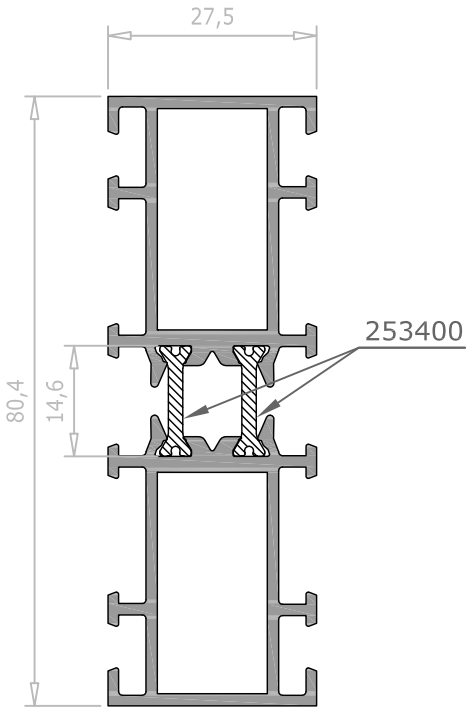

RT-80073	Espes.	Sup. Ext.	Sup. Total	Peso
União de moldura larga	1,5 mm	41,5 dm^2/m	63,6 dm^2/m	1,356 Kg/m

NAV

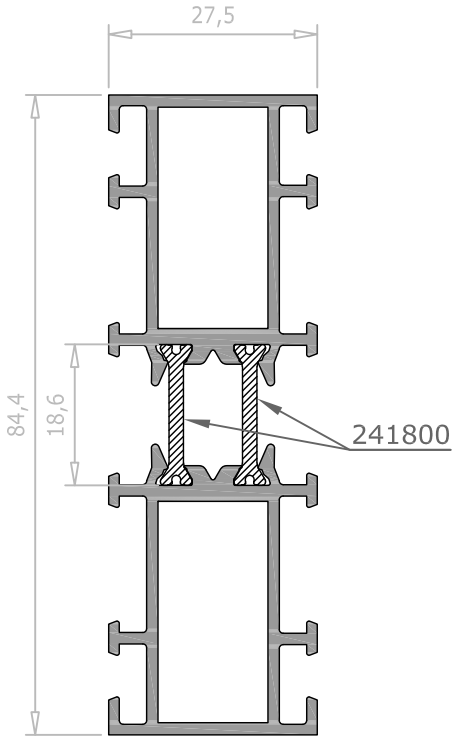

extruded by Hydro

RT-9443	Espes.	Sup. Ext.	Sup. Total	Peso
União moldura	1,5 mm	26,3 dm^2/m	26,3 dm^2/m	0,540 Kg/m

LAR

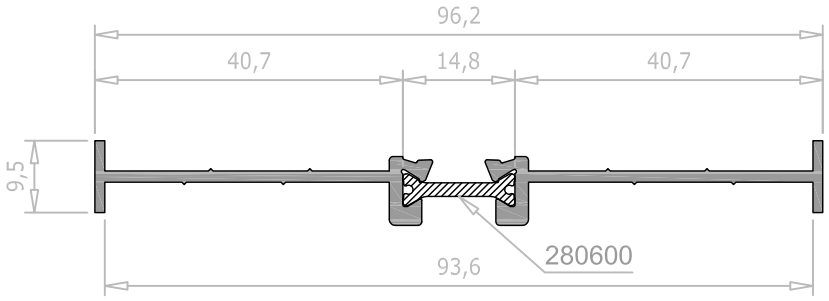

RT-9444	Espes.	Sup. Ext.	Sup. Total	Peso
União moldura	1,5 mm	26,5 dm^2/m	26,5 dm^2/m	0,548 Kg/m

LAR

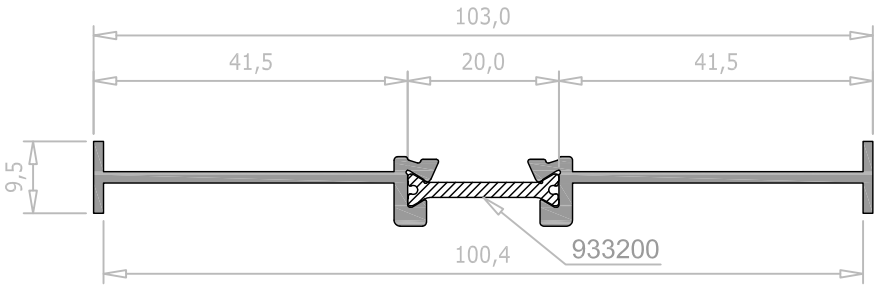

RT-9445	Espes.	Sup. Ext.	Sup. Total	Peso
União moldura	1,5 mm	30,5 dm^2/m	30,5 dm^2/m	0,629 Kg/m

LAR

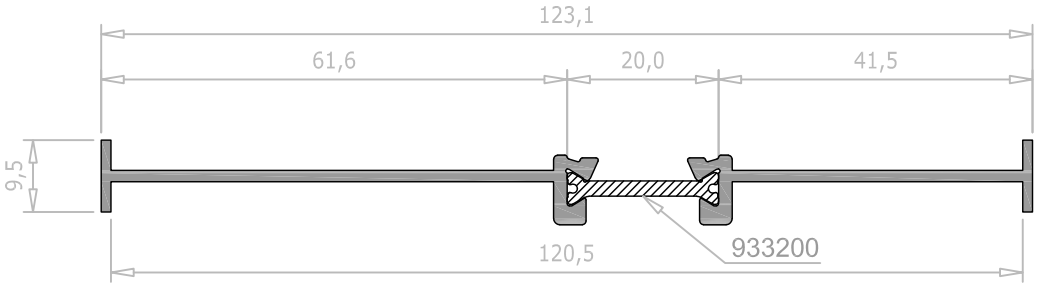

extruded by Hydro

RT-9446	Espes.	Sup. Ext.	Sup. Total	Peso
União moldura	1,5 mm	34,5 dm^2/m	34,5 dm^2/m	0,713 Kg/m

LAR

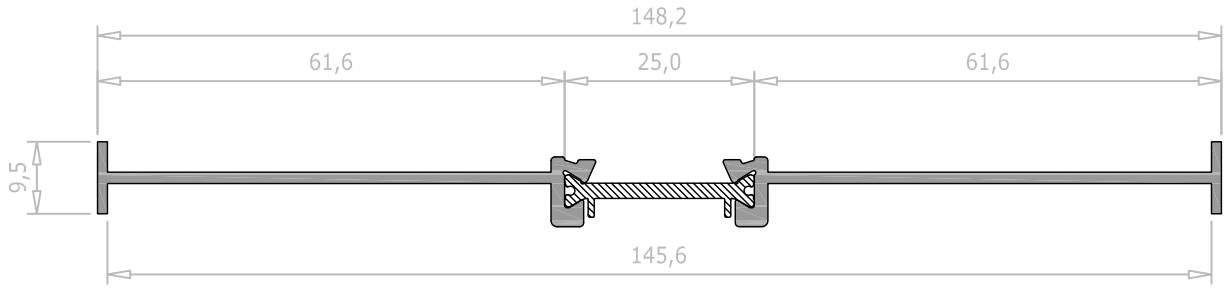

extruded by Hydro

H. VERTE ÁGUAS

H.1.- LISTAGEM

Listagem

Perfil	Secção (Y / X – X / Y)	Descrição	Peso Kg./m	Superficie Exterior (dm^2/m) / Total (dm^2/m)	Fábrica
2062020		Verte águas de hoja	0,187	9,4 9,4	Navarra
2062994		Parapeito 90 mm.	0,531	25,4 25,4	Navarra
2064458		Verte águas	0,272	13,6 13,6	Navarra
2069654		Parapeito 120 mm.	0,612	30,0 30,0	Navarra
E010917		Verte águas 72 mm.	0,421	19,4 19,4	Navarra
E010960		Verte águas 131 mm.	0,581	28,9 28,9	Navarra
E011551		Verte águas 120 mm.	0,724	30,2 30,2	Navarra
E900304		Verte águas 95 mm.	0,535	24,6 24,6	Navarra
E-369582		Parapeito 77 mm.	0,363	20,5 20,5	La Roca
E-505758		Verte águas 80 mm.	0,394	21,5 21,5	La Roca
M-2620	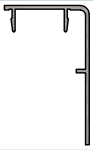	Verte águas	0,412	21,5 21,5	La Roca

extruded by Hydro

Listagem

Perfil	Secção (Y / X – X / Y)	Descrição	Peso Kg./m	Superficie Exterior (dm^2/m) / Total (dm^2/m)	Fábrica
M-2948		Verte águas 80 mm.	0,383	20,5 20,5	La Roca
M-3196		Verte águas	0,167	9,0 9,0	La Roca
M-3229		Verte águas 70 mm.	0,391	20,9 20,9	La Roca
M-3230		Verte águas 120 mm.	0,668	30,7 30,7	La Roca
M-3289	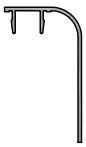	Verte águas	0,360	19,5 19,5	La Roca
M-5292		Verte águas 150 mm.	0,775	36,1 36,1	La Roca

extruded by Hydro

H.2.- PERFIS 1:1

M-3196	Espes.	Sup. Ext.	Sup. Total	Peso
Verte águas	- mm	9,0 dm^2/m	9,0 dm^2/m	0,167 Kg/m

LAR

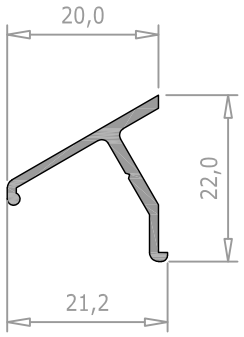

2062020	Espes.	Sup. Ext.	Sup. Total	Peso
Verte águas de folha	1,5 mm	9,4 dm^2/m	9,4 dm^2/m	0,187 Kg/m

NAV

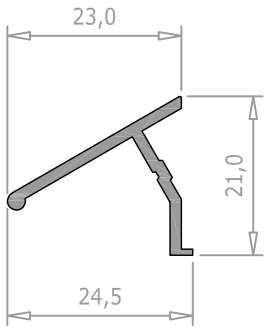

2064458	Espes.	Sup. Ext.	Sup. Total	Peso
Verte águas	1,5 mm	13,6 dm^2/m	13,6 dm^2/m	0,272 Kg/m

NAV

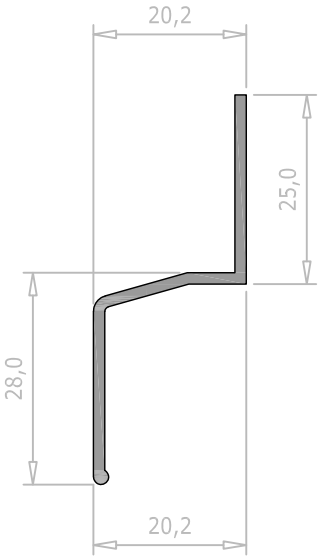

M-2620	Espes.	Sup. Ext.	Sup. Total	Peso
Verte águas	1,4 mm	21,5 dm^2/m	21,5 dm^2/m	0,412 Kg/m

LAR

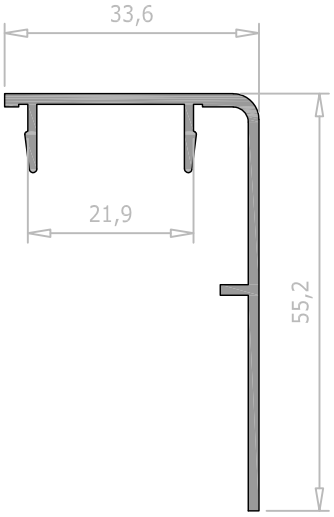

M-3289	Espes.	Sup. Ext.	Sup. Total	Peso
Verte águas	1,4 mm	19,5 dm^2/m	19,5 dm^2/m	0,360 Kg/m

LAR

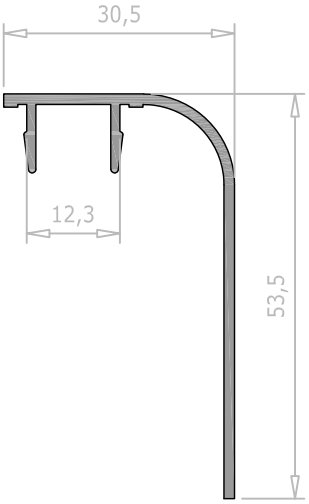

extruded by Hydro

2062994	Espes.	Sup. Ext.	Sup. Total	Peso
Parapeito 90 mm.	1,6 mm	25,4 dm^2/m	25,4 dm^2/m	0,531 Kg/m

NAV

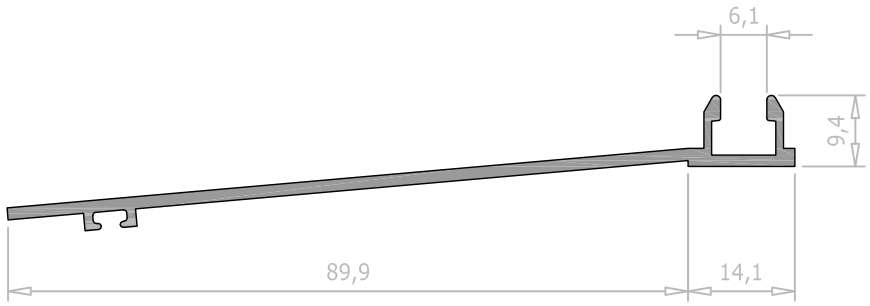

E010917	Espes.	Sup. Ext.	Sup. Total	Peso
Verte águas 72 mm.	1,6 mm	19,4 dm^2/m	19,4 dm^2/m	0,421 Kg/m

NAV

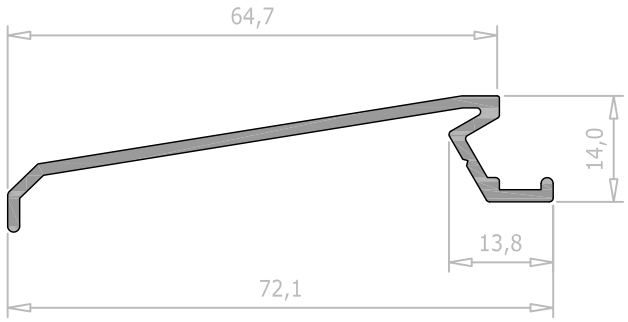

M-3229	Espes.	Sup. Ext.	Sup. Total	Peso
Verte águas 70 mm.	1,4 mm	20,9 dm^2/m	20,9 dm^2/m	0,391 Kg/m

LAR

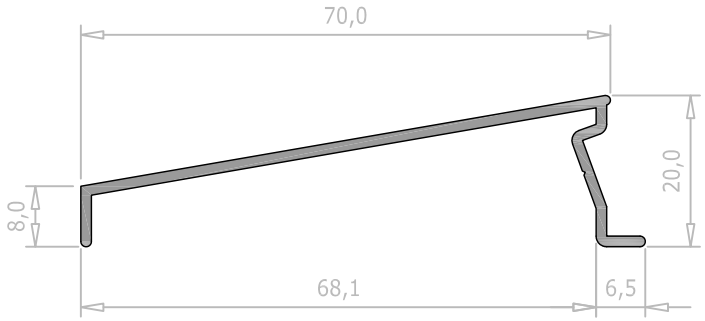

E-369582	Espes.	Sup. Ext.	Sup. Total	Peso
Verte águas 77 mm.	1,3 mm	20,5 dm^2/m	20,5 dm^2/m	0,363 Kg/m

LAR

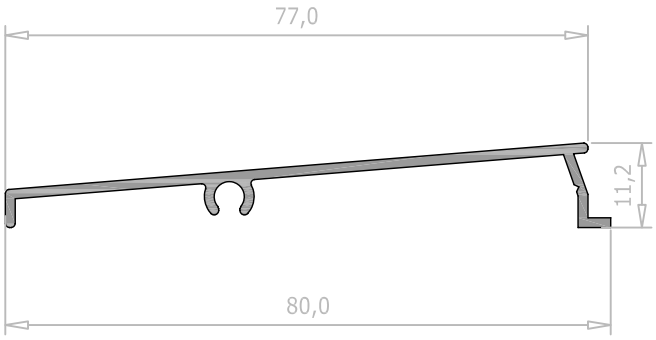

E-505758	Espes.	Sup. Ext.	Sup. Total	Peso
Verte águas 80 mm.	1,3 mm	21,5 dm^2/m	21,5 dm^2/m	0,394 Kg/m

LAR

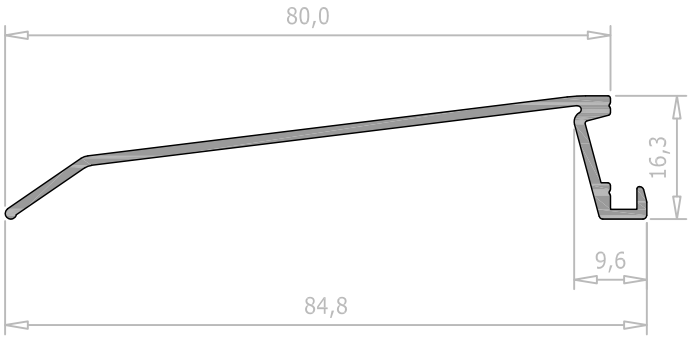

extruded by Hydro

E900304	Espes.	Sup. Ext.	Sup. Total	Peso
Verte águas 95 mm.	1,4 mm	24,6 dm^2/m	24,6 dm^2/m	0,535 Kg/m

NAV

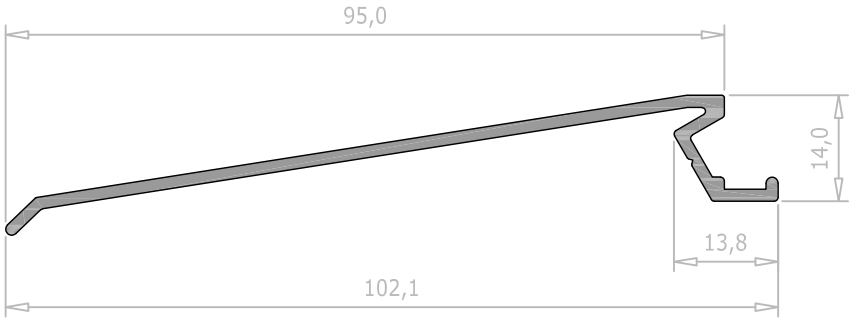

M-3230	Espes.	Sup. Ext.	Sup. Total	Peso
Verte águas 120 mm.	1,6 mm	30,7 dm^2/m	30,7 dm^2/m	0,668 Kg/m

LAR

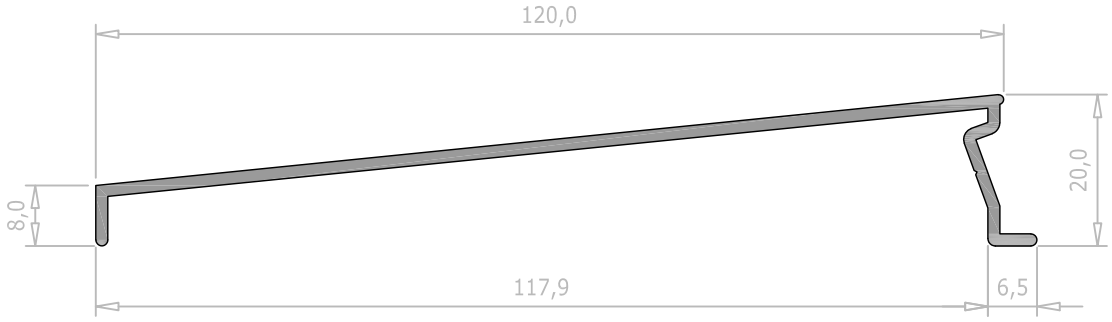

E011551	Espes.	Sup. Ext.	Sup. Total	Peso
Verte águas 120 mm.	1,6 mm	30,2 dm^2/m	30,2 dm^2/m	0,724 Kg/m

NAV

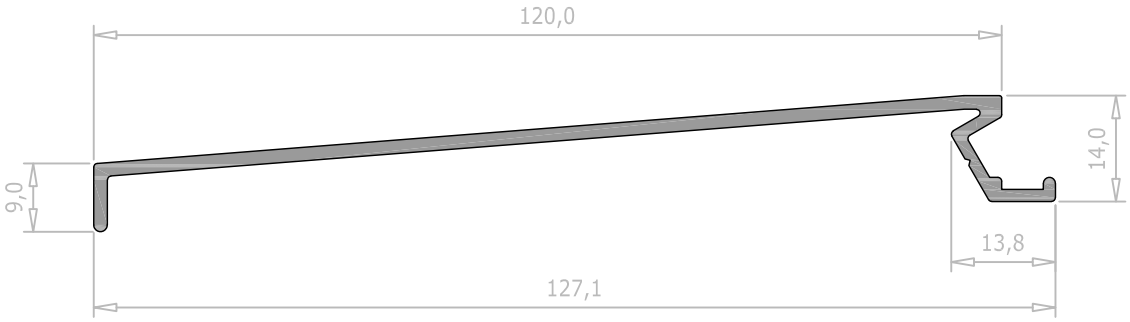

extruded by Hydro

2069654	Espes.	Sup. Ext.	Sup. Total	Peso
Parapeito 120 mm.	1,5 mm	30,0 dm^2/m	30,0 dm^2/m	0,612 Kg/m

NAV

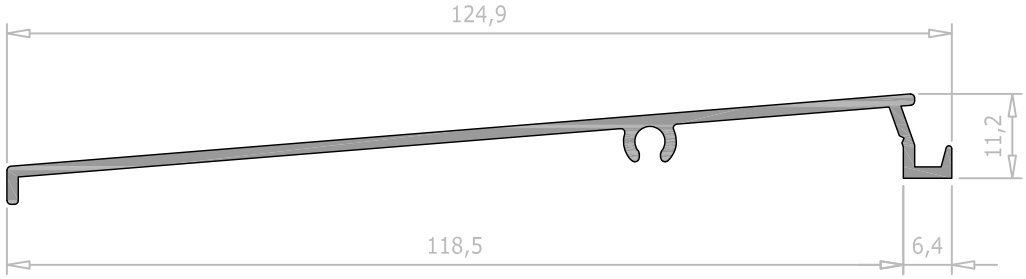

M-5292	Espes.	Sup. Ext.	Sup. Total	Peso
Verte águas 150 mm.	1,6 mm	36,1 dm^2/m	36,1 dm^2/m	0,775 Kg/m

LAR

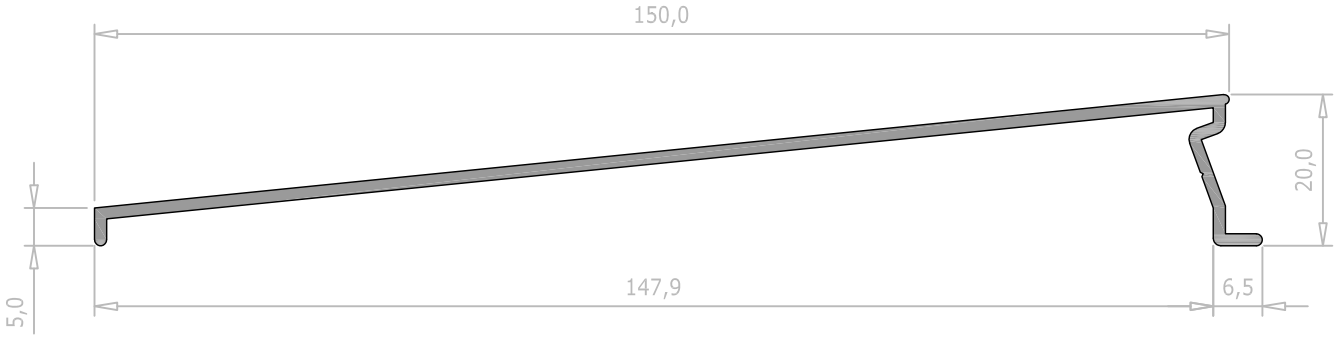

E010960	Espes.	Sup. Ext.	Sup. Total	Peso
Verte águas 131 mm.	1,5 mm	28,9 dm^2/m	28,9 dm^2/m	0,581 Kg/m

NAV

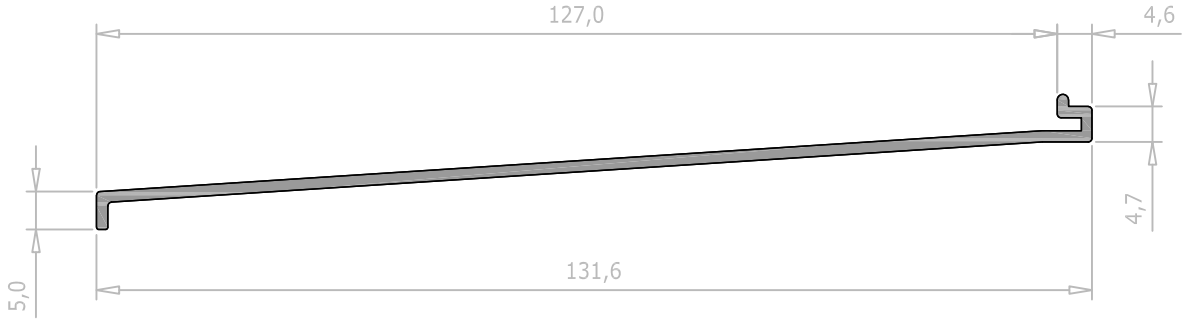

extruded by Hydro

M-2948	Espes.	Sup. Ext.	Sup. Total	Peso
Verte águas 80 mm.	1,4 mm	20,5 dm^2/m	20,5 dm^2/m	0,383 Kg/m

LAR

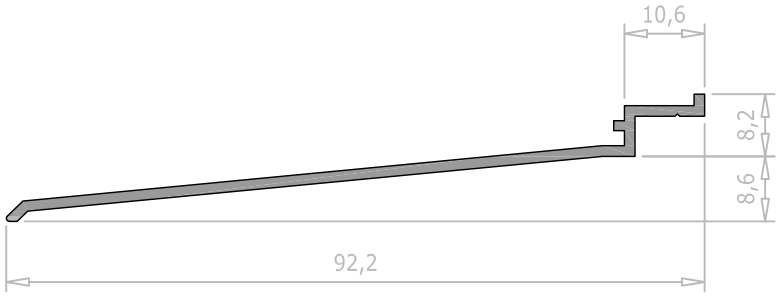

extruded by Hydro

I. PORTADAS

I.1.- LISTAGEM

Listagem

Perfil	Secção Y X X Y	Descrição	Peso Kg./m	Superficie Exterior (dm^2/m) Total (dm^2/m)	Fabrica
M-4777	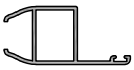	Folha portada	0,476	18,5 25,5	La Roca

extruded by Hydro

I.2.- PERFIS 1:1

M-4777	Espes.	Sup. Ext.	Sup. Total	Peso
Folha portada	1,4 mm	18,5 dm^2/m	25,5 dm^2/m	0,476 Kg/m

LAR

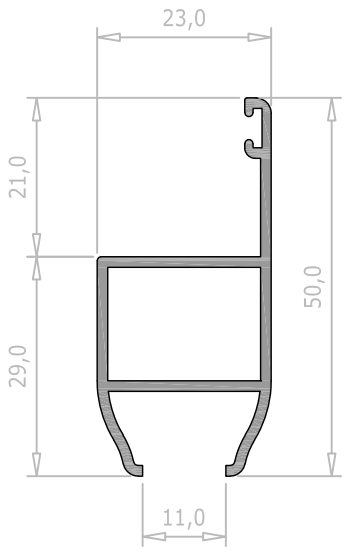

extruded by Hydro

J. MOSQUITEIRA

J.1.- LISTAGEM

extruded by
Hydro

Listagem

Perfil	Secção Y X X Y	Descrição	Peso Kg./m	Superficie Exterior (dm^2/m) Total (dm^2/m)	Fábrica
M-1698	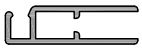	Folha mosquiteira 35 mm.	0,305	16,3 16,3	La Roca
M-2873		Carril mosquiteira	0,181	10,0 10,0	La Roca
M-2874		Tapa carril mosquiteira	0,110	6,0 6,0	La Roca
M-4328	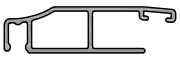	Folha mosquiteira 45 mm.	0,327	16,3 21,0	La Roca

J.2.- PERFIS 1:1

M-1698	Espes.	Sup. Ext.	Sup. Total	Peso
Folha mosquiteira 35mm	1,4 mm	16,3 dm^2/m	16,3 dm^2/m	0,305 Kg/m

LAR

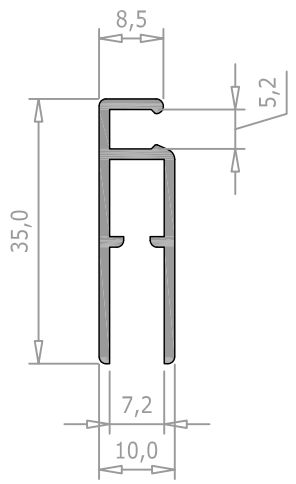

M-4328	Espes.	Sup. Ext.	Sup. Total	Peso
Folha mosquiteira 45mm	1,1 mm	16,3 dm^2/m	21,0 dm^2/m	0,327 Kg/m

LAR

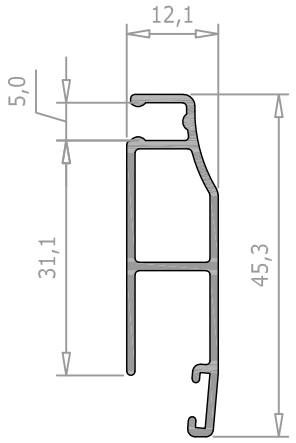

M-2873	Espes.	Sup. Ext.	Sup. Total	Peso
Carril mosquiteira	1,4 mm	10,0 dm^2/m	10,0 dm^2/m	0,181 Kg/m

LAR

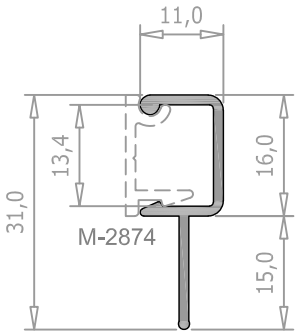

M-2874	Espes.	Sup. Ext.	Sup. Total	Peso
Tapa carril mosquiteira	1,3 mm	6,0 dm^2/m	6,0 dm^2/m	0,110 Kg/m

LAR

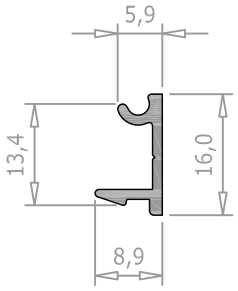

extruded by Hydro

K. TAPA JUNTAS

K.1.- LISTAGEM

Listagem

Perfil	Secção (Y X X Y)	Descrição	Peso Kg./m	Superficie Exterior (dm^2/m) Total (dm^2/m)	Fábrica
2064537		Tapa juntas 30 mm.	0,194	12,3 12,3	Navarra
2064616		Tapa juntas 35 mm.	0,218	13,7 13,7	Navarra
2064756	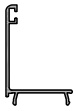	Tapa juntas 35 mm.	0,249	15,8 15,8	Navarra
2065520		Tapa juntas 50 mm.	0,196	13,4 13,4	Navarra
2065593		Tapa juntas 35 mm.	0,225	14,1 14,1	Navarra
2066191		Tapa juntas 50 mm.	0,302	18,8 18,8	Navarra
2066263		Tapa juntas 35 mm.	0,175	10,5 10,5	Navarra
2066546	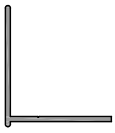	Grampo tapa juntas	0,473	17,8 17,8	Navarra
2066775		Tapa juntas 65 mm. moldurado	0,317	21,2 21,2	Navarra
2066829		Tapa juntas 35 mm.	0,212	13,3 13,3	Navarra
2069302		Tapa juntas 30 mm.	0,232	14,7 14,7	Navarra

Listagem

Perfil	Secção (Y – X – X – Y)	Descrição	Peso Kg./m	Superficie Exterior (dm^2/m) Total (dm^2/m)	Fábrica
2069698		Tapa juntas 70 mm. moldurado	0,323	21,7 21,7	Navarra
2071817		Tapa juntas 30 mm.	0,240	15,1 15,1	Navarra
2073228	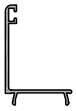	Tapa juntas 35 mm.	0,246	15,7 15,7	Navarra
2078961		Tapa juntas 51,35 mm.	0,242	14,6 14,6	Navarra
E010135		Tapa juntas 70 mm.	0,413	22,9 22,9	Navarra
E010425		Tapa juntas 30 mm.	0,154	10,4 10,4	Navarra
E010741		Tapa juntas 30 mm.	0,158	13,3 13,3	Navarra
E010893		Tapa juntas 30 mm.	0,154	11,0 11,0	Navarra
E011445		Tapa juntas 85 mm.	0,409	23,6 23,6	Navarra
E700052		Tapa juntas clipe 40 mm.	0,521	25,1 25,1	Navarra
E700660		Tapa juntas 35 mm.	0,219	14,9 14,9	Navarra

Listagem

Perfil	Secção (Y, X, X, Y)	Descrição	Peso Kg./m	Superficie Exterior (dm^2/m) Total (dm^2/m)	Fábrica
E800102	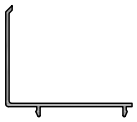	Tapa juntas clipe 40 mm.	0,348	19,4 19,4	Navarra
E900718		Tapa juntas clipe 40 mm.	0,440	22,6 22,6	Navarra
E900987		Tapa juntas 50 mm.	0,316	18,4 18,4	Navarra
E-6013	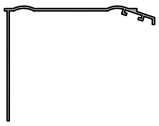	Tapa juntas 85 mm.	0,575	32,5 32,5	La Roca
E-13634		Tapa juntas grampo 50 mm.	0,283	16,3 16,3	La Roca
E-14255		Tapa juntas clipe 30 mm.	0,254	15,2 15,2	La Roca
E-14256	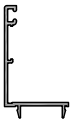	Tapa juntas clipe 40 mm.	0,289	17,2 17,2	La Roca
E-15270	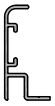	Tapa juntas aperto 28 mm.	0,281	16,3 16,3	La Roca
E-15271		Tapa juntas aperto 75 mm. moldura	0,448	25,8 25,8	La Roca
E-16826	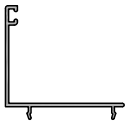	Tapa juntas clipe 40 mm.	0,359	21,0 21,0	La Roca
E-16926	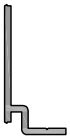	Grampo tapa juntas clip	0,510	15,8 15,8	La Roca

extruded by Hydro

Listagem

Perfil	Secção (Y, X, X, Y)	Descrição	Peso Kg./m	Superficie Exterior (dm^2/m) Total (dm^2/m)	Fábrica
E118421		Tapa juntas 50 mm.	0,219	13,7 13,7	Navarra
E-54307		Tapa juntas 40 mm.	0,186	10,7 10,7	La Roca
M-1544	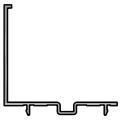	Tapa juntas clipe 40 mm.	0,324	19,8 19,8	La Roca
M-2159		Tapa juntas clipe 40 mm.	0,528	28,2 28,2	La Roca
M-2537	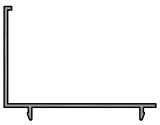	Tapa juntas clipe 40 mm.	0,386	22,0 22,0	La Roca
M-2986	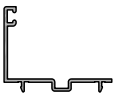	Tapa juntas clipe 30 mm.	0,341	19,0 19,0	La Roca
M-2989		Tapa juntas guía 30 mm.	0,189	11,0 11,0	La Roca
M-3231		Tapa juntas grampo 50 mm. moldura	0,250	14,0 14,0	La Roca
M-3232		Tapa juntas grampo 65 mm. moldura	0,374	21,0 21,0	La Roca
M-3424		Tapa juntas aperto 30 mm.	0,221	12,8 12,8	La Roca
M-3608		Tapa juntas aperto 30 mm.	0,224	13,0 13,0	La Roca

extruded by Hydro

Listagem

Perfil	Secção (Y, X, X, Y)	Descrição	Peso Kg./m	Superficie Exterior (dm^2/m) / Total (dm^2/m)	Fábrica
M-3678		Tapa juntas guía 40 mm.	0,223	13,0 13,0	La Roca
M-3825	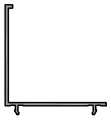	Tapa juntas clipe 40 mm.	0,298	17,9 17,9	La Roca
M-4074	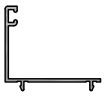	Tapa juntas clipe 30 mm.	0,278	16,7 16,7	La Roca
M-4111		Tapa juntas aperto 50 mm. moldura	0,294	11,5 11,5	La Roca
M-4156	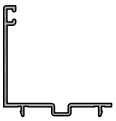	Tapa juntas clipe 40 mm.	0,348	21,0 21,0	La Roca
M-4162		Tapa juntas clipe 30 mm.	0,376	22,0 22,0	La Roca
M-4273	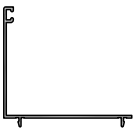	Tapa juntas clipe 55 mm.	0,464	27,0 27,0	La Roca
M-4469	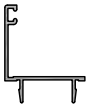	Tapa juntas clipe 30 mm.	0,305	17,7 17,7	La Roca
M-4474	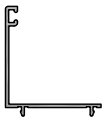	Tapa juntas clipe 40 mm.	0,315	18,7 18,7	La Roca
M-4539	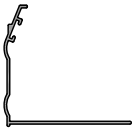	Tapa juntas 60 mm. moldura	0,480	27,0 27,0	La Roca
M-4605	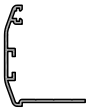	Tapa juntas curvo 40 mm.	0,290	18,0 18,0	La Roca

extruded by Hydro

Listagem

Perfil	Secção (Y, X, X, Y)	Descrição	Peso Kg./m	Superficie Exterior (dm^2/m) Total (dm^2/m)	Fábrica
M-4749		Tapa juntas clipe 30 mm.	0,258	15,5 15,5	La Roca
M-4869		Tapa juntas grampo 65 mm.	0,333	19,1 19,1	La Roca
M-4925	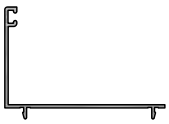	Tapa juntas clipe 40 mm.	0,411	24,2 24,2	La Roca
M-4940	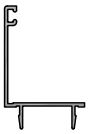	Tapa juntas clipe 40 mm.	0,340	19,7 19,7	La Roca
M-5257	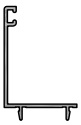	Tapa juntas clipe 40 mm.	0,294	17,5 17,5	La Roca
M-5354		Tapa juntas aperto 65 mm. moldura	0,455	23,0 23,0	La Roca
M-5410		Tapa juntas aperto 40 mm. moldura	0,307	17,8 17,8	La Roca

extruded by Hydro

K.2.- PERFILES 1:1

M-4111	Espes.	Sup. Ext.	Sup. Total	Peso
Tapa ju. ap. 50mm mold	- mm	11,5 dm^2/m	11,5 dm^2/m	0,294 Kg/m

LAR

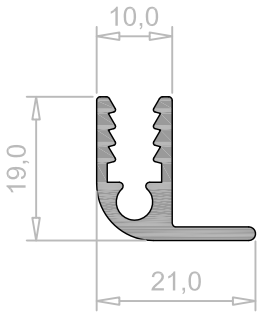

E010425	Espes.	Sup. Ext.	Sup. Total	Peso
Tapa juntas 30 mm.	1,1 mm	10,4 dm^2/m	10,4 dm^2/m	0,154 Kg/m

NAV

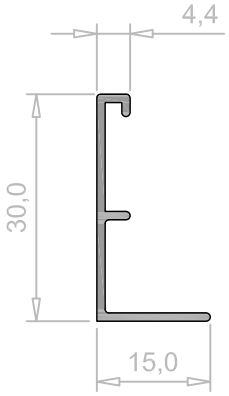

2071817	Espes.	Sup. Ext.	Sup. Total	Peso
Tapa juntas 30 mm.	1,3 mm	15,1 dm^2/m	15,1 dm^2/m	0,240 Kg/m

NAV

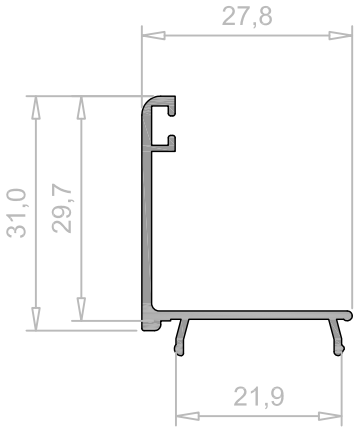

2064537	Espes.	Sup. Ext.	Sup. Total	Peso
Tapa juntas 30 mm.	1,0 mm	12,3 dm^2/m	12,3 dm^2/m	0,194 Kg/m

NAV

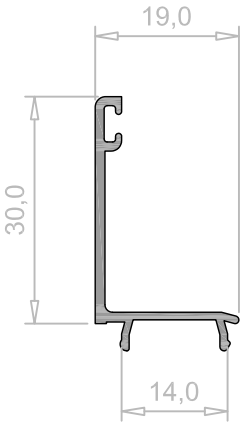

2069302	Espes.	Sup. Ext.	Sup. Total	Peso
Tapa juntas 30 mm.	1,3 mm	14,7 dm^2/m	14,7 dm^2/m	0,232 Kg/m

NAV

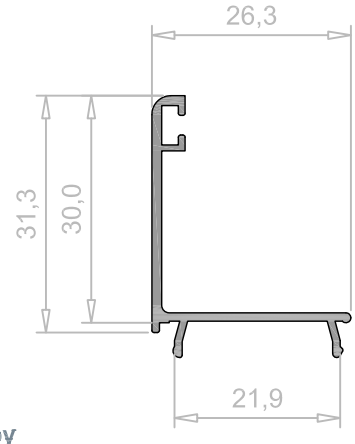

E-14255	Espes.	Sup. Ext.	Sup. Total	Peso
Tapa juntas clipe 30 mm.	1,3 mm	15,2 dm^2/m	15,2 dm^2/m	0,254 Kg/m

LAR

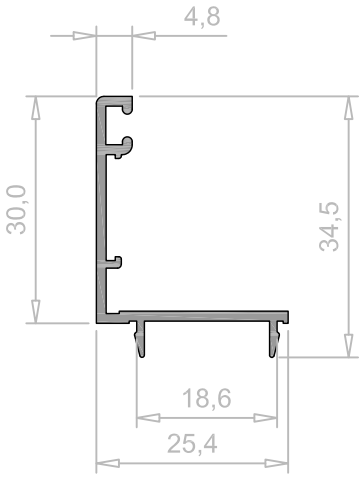

extruded by Hydro

M-4749	Espes.	Sup. Ext.	Sup. Total	Peso
Tapa juntas clipe 30 mm.	1,3 mm	15,5 dm^2/m	15,5 dm^2/m	0,258 Kg/m

LAR

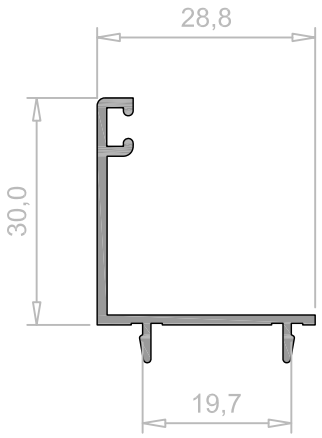

M-4469	Espes.	Sup. Ext.	Sup. Total	Peso
Tapa juntas clipe 30 mm.	1,3 mm	17,7 dm^2/m	17,7 dm^2/m	0,305 Kg/m

LAR

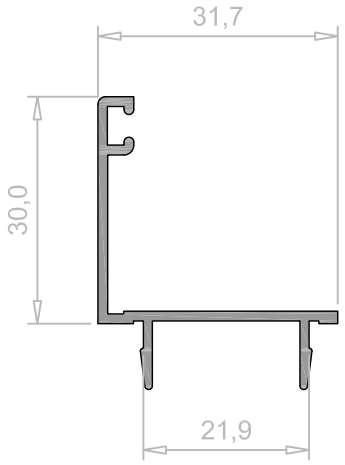

M-4074	Espes.	Sup. Ext.	Sup. Total	Peso
Tapa juntas clipe 30 mm.	1,3 mm	16,7 dm^2/m	16,7 dm^2/m	0,278 Kg/m

LAR

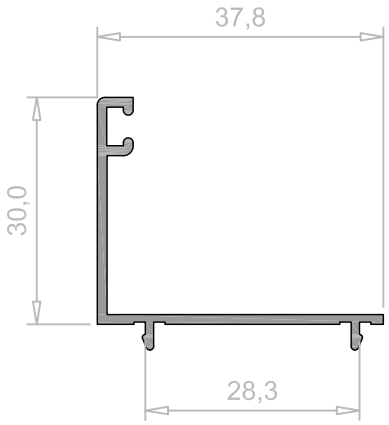

M-4162	Espes.	Sup. Ext.	Sup. Total	Peso
Tapa juntas clipe 30 mm.	1,3 mm	22,0 dm^2/m	22,0 dm^2/m	0,376 Kg/m

LAR

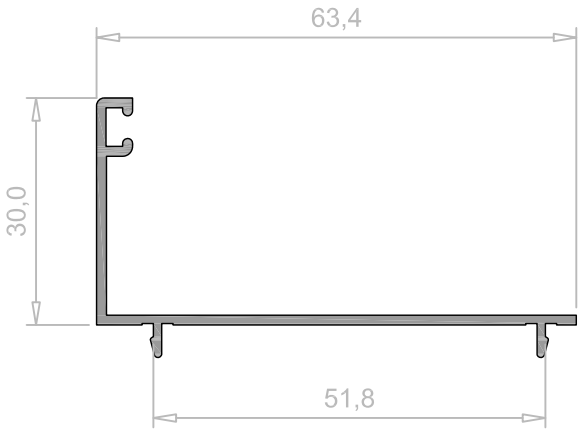

M-2986	Espes.	Sup. Ext.	Sup. Total	Peso
Tapa juntas clipe 30 mm.	1,3 mm	19,0 dm^2/m	19,0 dm^2/m	0,341 Kg/m

LAR

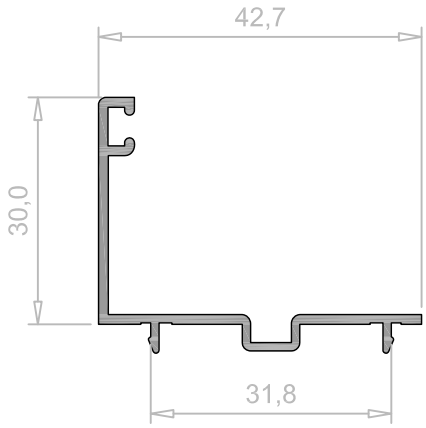

E010741	Espes.	Sup. Ext.	Sup. Total	Peso
Tapa juntas 30 mm.	1,1 mm	13,3 dm^2/m	13,3 dm^2/m	0,158 Kg/m

NAV

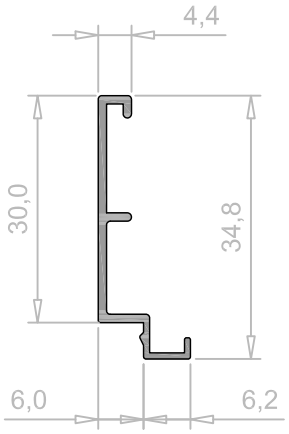

extruded by Hydro

E010893	Espes.	Sup. Ext.	Sup. Total	Peso
Tapa juntas 30 mm.	1,1 mm	11,0 dm^2/m	11,0 dm^2/m	0,154 Kg/m

NAV

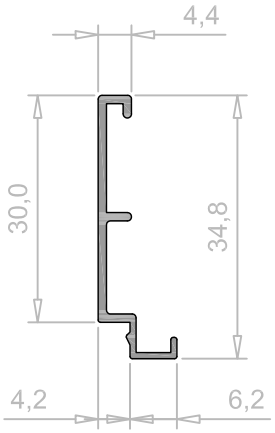

E011361	Espes.	Sup. Ext.	Sup. Total	Peso
Tapa juntas 30 mm.	1,3 mm	13,1 dm^2/m	13,1 dm^2/m	0,214 Kg/m

NAV

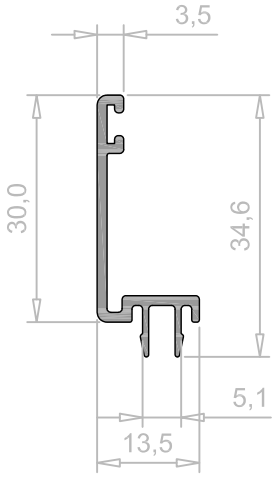

M-2989	Espes.	Sup. Ext.	Sup. Total	Peso
Tapa juntas guía 30 mm.	1,3 mm	11,0 dm^2/m	11,0 dm^2/m	0,189 Kg/m

LAR

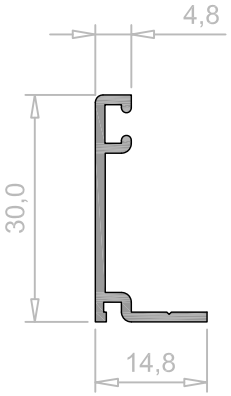

M-3608	Espes.	Sup. Ext.	Sup. Total	Peso
Tapa jun. aperto 30 mm.	1,3 mm	13,0 dm^2/m	13,0 dm^2/m	0,224 Kg/m

LAR

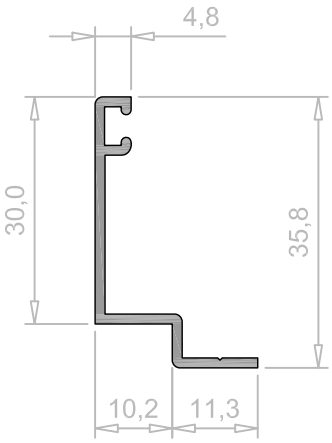

M-3424	Espes.	Sup. Ext.	Sup. Total	Peso
Tapa jun. aperto 30 mm.	1,3 mm	12,8 dm^2/m	12,8 dm^2/m	0,221 Kg/m

LAR

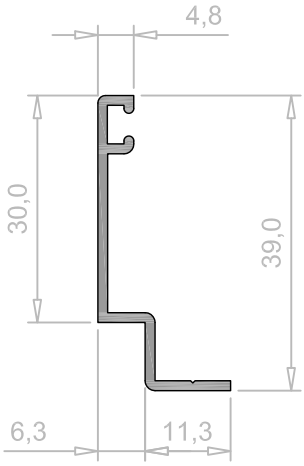

2066263	Espes.	Sup. Ext.	Sup. Total	Peso
Tapa juntas 35 mm.	1,3 mm	10,5 dm^2/m	10,5 dm^2/m	0,175 Kg/m

NAV

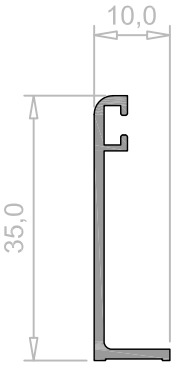

extruded by Hydro

2064616	Espes.	Sup. Ext.	Sup. Total	Peso
Tapa juntas 35 mm.	1,3 mm	13,7 dm^2/m	13,7 dm^2/m	0,218 Kg/m

NAV

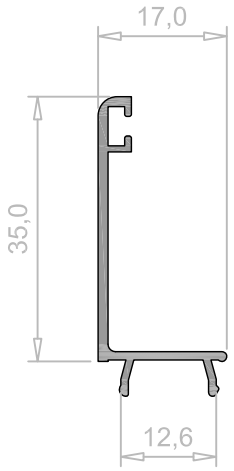

2066829	Espes.	Sup. Ext.	Sup. Total	Peso
Tapa juntas 35 mm.	1,3 mm	13,3 dm^2/m	13,3 dm^2/m	0,212 Kg/m

NAV

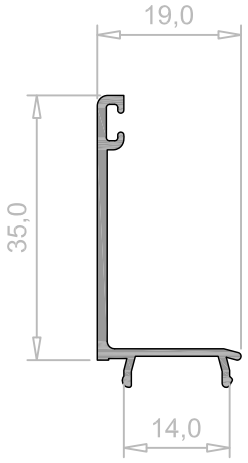

2065593	Espes.	Sup. Ext.	Sup. Total	Peso
Tapa juntas 35 mm.	1,3 mm	14,1 dm^2/m	14,1 dm^2/m	0,225 Kg/m

NAV

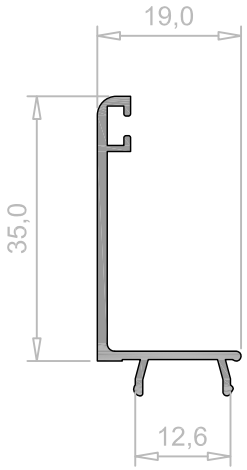

2073228	Espes.	Sup. Ext.	Sup. Total	Peso
Tapa juntas 35 mm.	1,3 mm	15,7 dm^2/m	15,7 dm^2/m	0,246 Kg/m

NAV

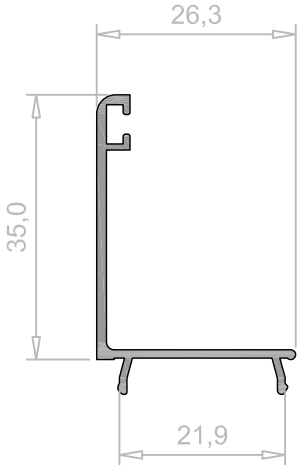

2064756	Espes.	Sup. Ext.	Sup. Total	Peso
Tapa juntas 35 mm.	1,3 mm	15,8 dm^2/m	15,8 dm^2/m	0,249 Kg/m

NAV

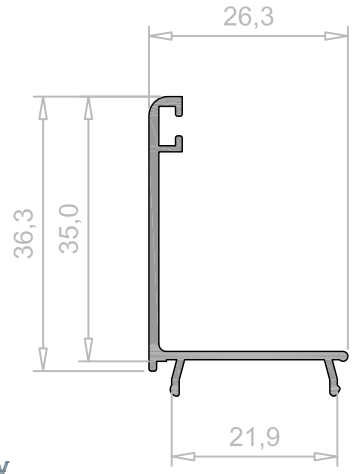

extruded by Hydro

E700660	Espes.	Sup. Ext.	Sup. Total	Peso
Tapa juntas 35 mm.	1,4 mm	14,9 dm^2/m	14,9 dm^2/m	0,219 Kg/m

NAV

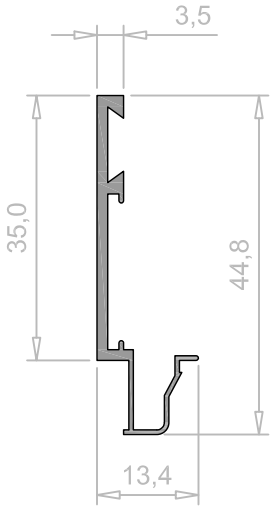

E-15270	Espes.	Sup. Ext.	Sup. Total	Peso
Tapa jun. aperto 28 mm.	1,3 mm	16,3 dm^2/m	16,3 dm^2/m	0,281 Kg/m

LAR

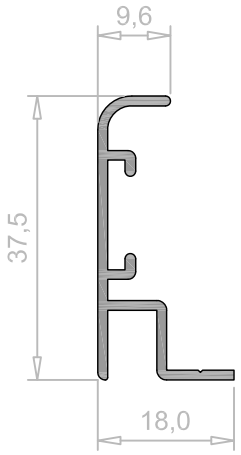

M-5257	Espes.	Sup. Ext.	Sup. Total	Peso
Tapa juntas clipe 40 mm.	1,3 mm	17,5 dm^2/m	17,5 dm^2/m	0,294 Kg/m

LAR

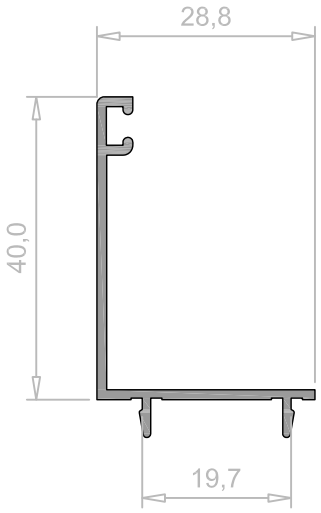

M-4940	Espes.	Sup. Ext.	Sup. Total	Peso
Tapa juntas clipe 40 mm.	1,3 mm	19,7 dm^2/m	19,7 dm^2/m	0,340 Kg/m

LAR

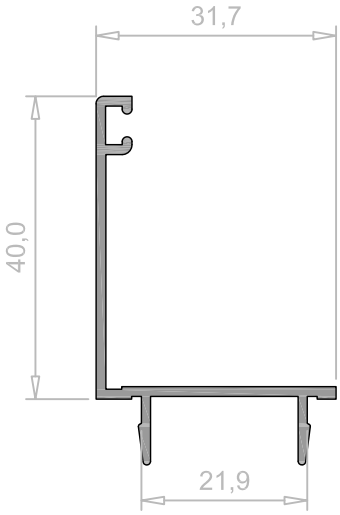

M-4474	Espes.	Sup. Ext.	Sup. Total	Peso
Tapa juntas clipe 40 mm.	1,3 mm	18,7 dm^2/m	18,7 dm^2/m	0,315 Kg/m

LAR

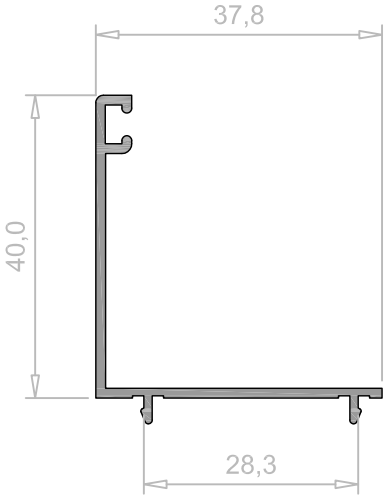

E-14256	Espes.	Sup. Ext.	Sup. Total	Peso
Tapa juntas clipe 40 mm.	1,3 mm	17,2 dm^2/m	17,2 dm^2/m	0,289 Kg/m

LAR

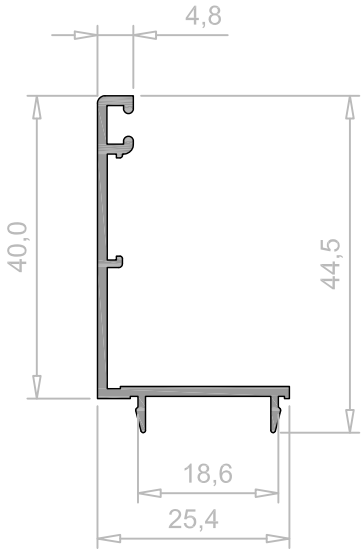

M-3825	Espes.	Sup. Ext.	Sup. Total	Peso
Tapa juntas clipe 40 mm.	1,3 mm	17,9 dm^2/m	17,9 dm^2/m	0,298 Kg/m

LAR

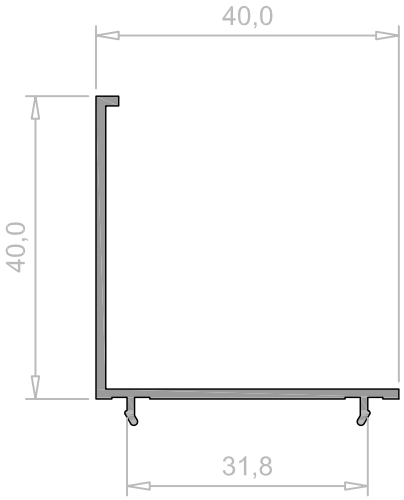

extruded by Hydro

M-4156	Espes.	Sup. Ext.	Sup. Total	Peso
Tapa juntas clipe 40 mm.	1,3 mm	21,0 dm^2/m	21,0 dm^2/m	0,348 Kg/m

LAR

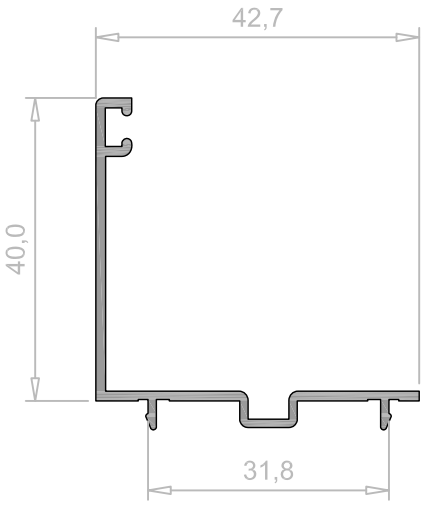

M-1544	Espes.	Sup. Ext.	Sup. Total	Peso
Tapa juntas clipe 40 mm.	1,3 mm	19,8 dm^2/m	19,8 dm^2/m	0,324 Kg/m

LAR

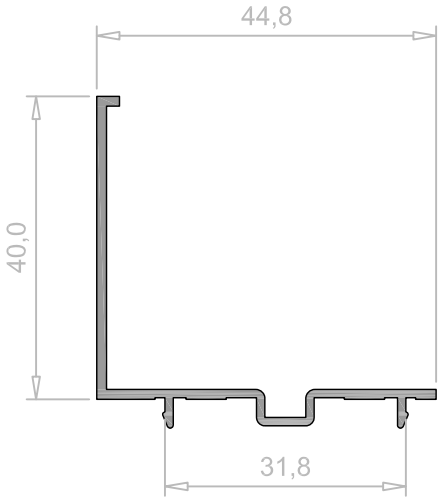

E-16826	Espes.	Sup. Ext.	Sup. Total	Peso
Tapa juntas clipe 40 mm.	1,3 mm	21,0 dm^2/m	21,0 dm^2/m	0,359 Kg/m

LAR

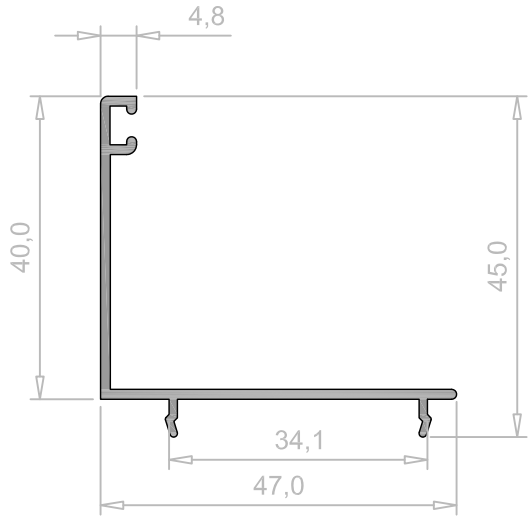

E800102	Espes.	Sup. Ext.	Sup. Total	Peso
Tapa juntas clipe 40 mm.	1,3 mm	19,4 dm^2/m	19,4 dm^2/m	0,348 Kg/m

NAV

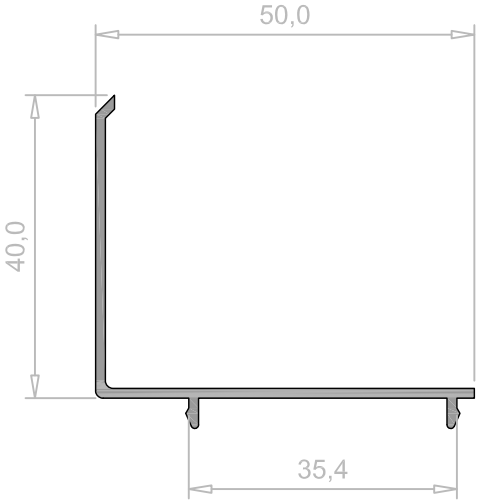

M-2537	Espes.	Sup. Ext.	Sup. Total	Peso
Tapa juntas clipe 40 mm.	1,3 mm	22,0 dm^2/m	22,0 dm^2/m	0,386 Kg/m

LAR

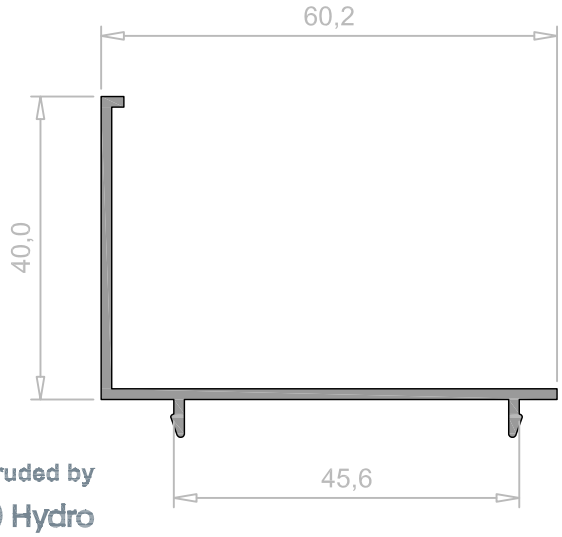

E900718	Espes.	Sup. Ext.	Sup. Total	Peso
Tapa juntas clipe 40 mm.	1,5 mm	22,6 dm^2/m	22,6 dm^2/m	0,440 Kg/m

NAV

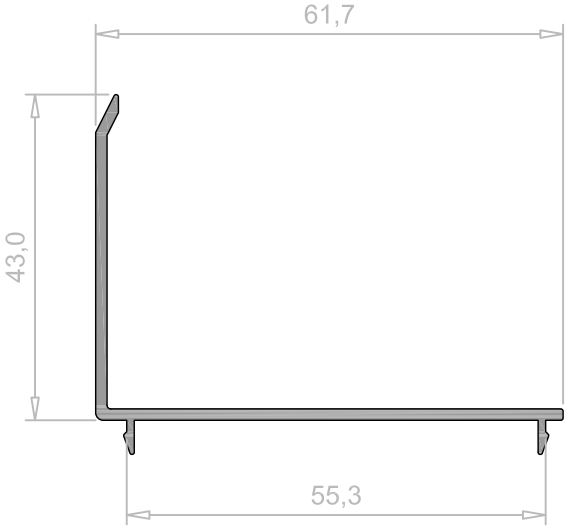

extruded by Hydro

M-4925	Espes.	Sup. Ext.	Sup. Total	Peso
Tapa juntas clipe 40 mm.	1,3 mm	24,2 dm^2/m	24,2 dm^2/m	0,411 Kg/m

LAR

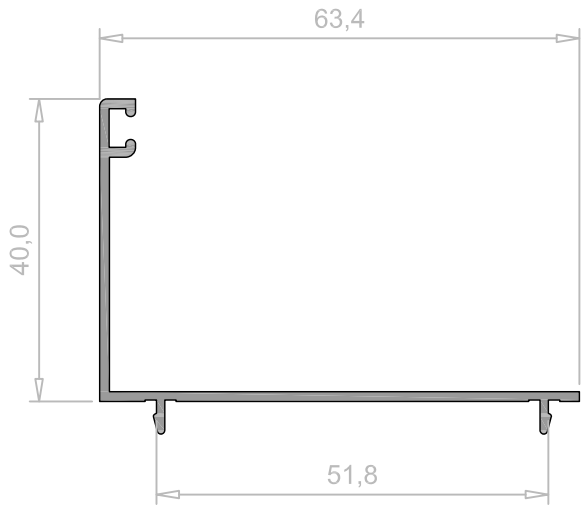

M-4273	Espes.	Sup. Ext.	Sup. Total	Peso
Tapa juntas clipe 55 mm.	1,3 mm	27,0 dm^2/m	27,0 dm^2/m	0,464 Kg/m

LAR

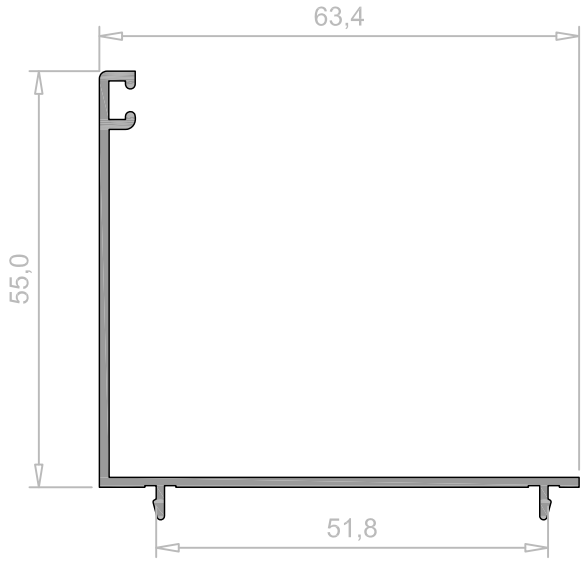

E700052	Espes.	Sup. Ext.	Sup. Total	Peso
Tapa juntas clipe 40 mm.	1,6 mm	25,1 dm^2/m	25,1 dm^2/m	0,521 Kg/m

NAV

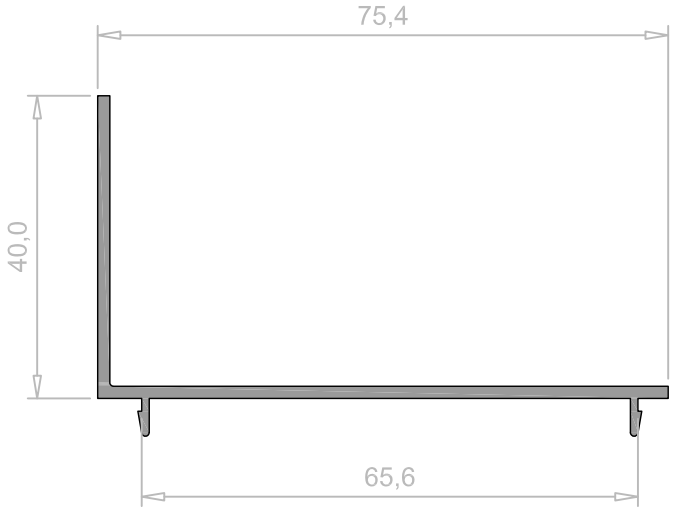

E-54307	Espes.	Sup. Ext.	Sup. Total	Peso
Tapa juntas 40 mm.	1,3 mm	10,7 dm^2/m	10,7 dm^2/m	0,186 Kg/m

LAR

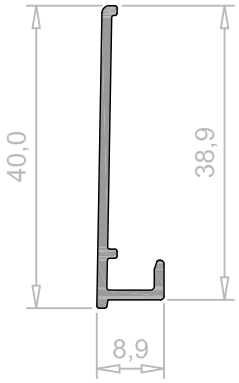

M-2159	Espes.	Sup. Ext.	Sup. Total	Peso
Tapa juntas clipe 40 mm.	1,4 mm	28,2 dm^2/m	28,2 dm^2/m	0,528 Kg/m

LAR

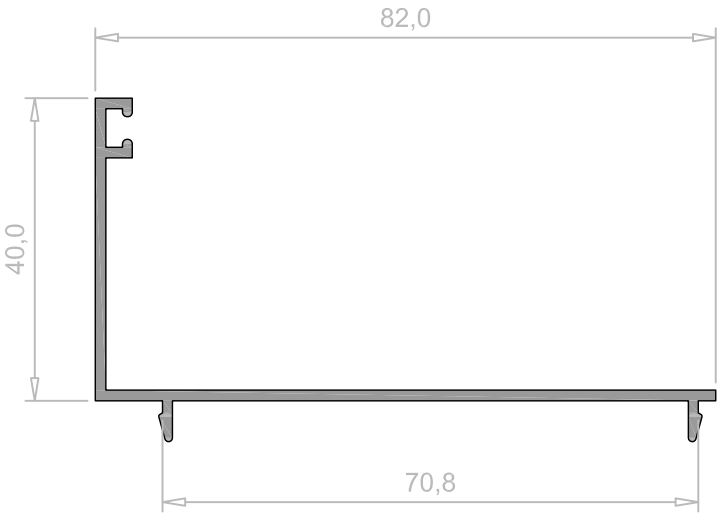

extruded by Hydro

M-4605	Espes.	Sup. Ext.	Sup. Total	Peso
Tapa juntas curvo 40 mm	1,3 mm	18,0 dm^2/m	18,0 dm^2/m	0,290 Kg/m

LAR

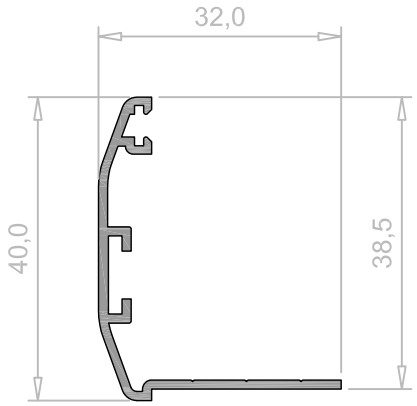

M-3678	Espes.	Sup. Ext.	Sup. Total	Peso
Tapa juntas guía 40 mm.	1,3 mm	13,0 dm^2/m	13,0 dm^2/m	0,223 Kg/m

LAR

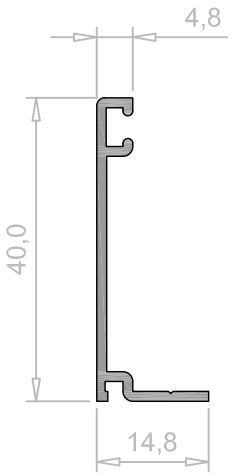

M-5410	Espes.	Sup. Ext.	Sup. Total	Peso
Tapa jun. ap. 50mm mold	1,3 mm	17,8 dm^2/m	17,8 dm^2/m	0,307 Kg/m

LAR

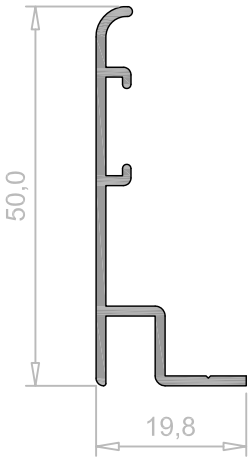

2066191	Espes.	Sup. Ext.	Sup. Total	Peso
Tapa juntas 50 mm.	1,3 mm	18,8 dm^2/m	18,8 dm^2/m	0,302 Kg/m

NAV

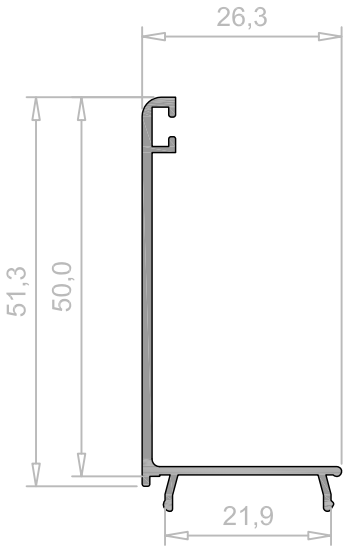

E-13634	Espes.	Sup. Ext.	Sup. Total	Peso
Tapa jun. grampo 50mm.	1,3 mm	16,3 dm^2/m	16,3 dm^2/m	0,283 Kg/m

LAR

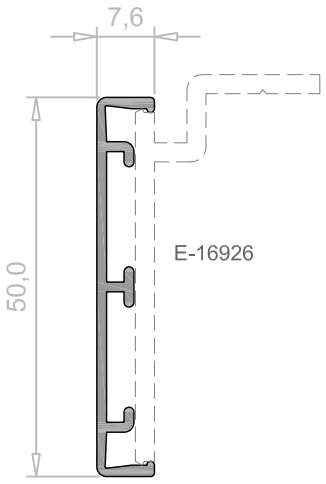

E118421	Espes.	Sup. Ext.	Sup. Total	Peso
Tapa juntas 50 mm.	1,25 mm	13,7 dm^2/m	13,7 dm^2/m	0,219 Kg/m

NAV

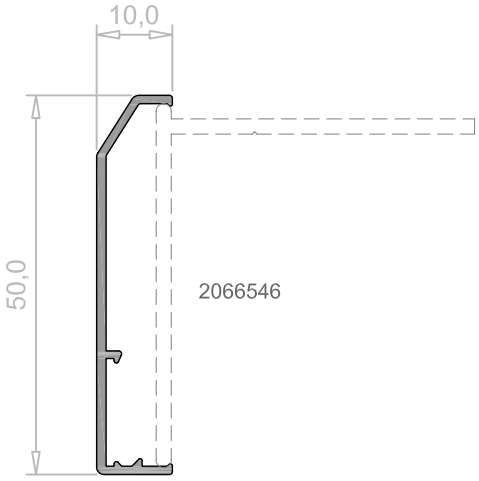

extruded by Hydro

2065520	Espes.	Sup. Ext.	Sup. Total	Peso
Tapa juntas 50 mm.	1,1 mm	13,4 dm^2/m	13,4 dm^2/m	0,196 Kg/m

NAV

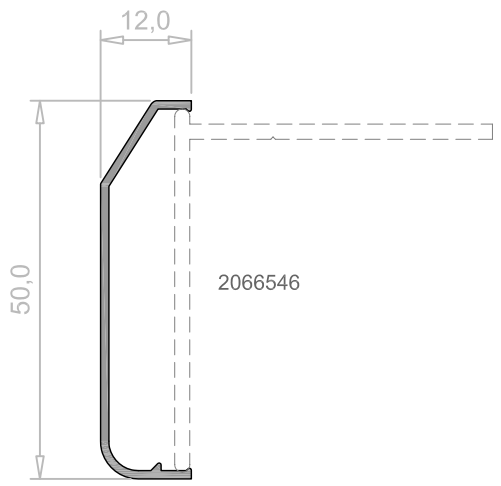

M-3231	Espes.	Sup. Ext.	Sup. Total	Peso
T. jun. gram. 50mm mold	1,3 mm	14,0 dm^2/m	14,0 dm^2/m	0,250 Kg/m

LAR

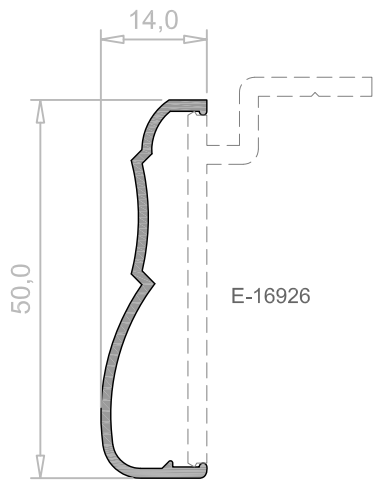

E900987	Espes.	Sup. Ext.	Sup. Total	Peso
Tapa juntas 50 mm.	1,3 mm	18,4 dm^2/m	18,4 dm^2/m	0,316 Kg/m

NAV

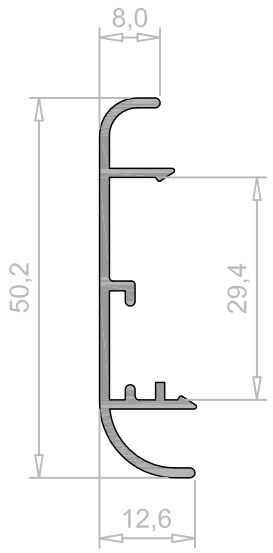

M-5354	Espes.	Sup. Ext.	Sup. Total	Peso
Tapa jun. ap. 65mm mold	1,3 mm	23,0 dm^2/m	23,0 dm^2/m	0,455 Kg/m

LAR

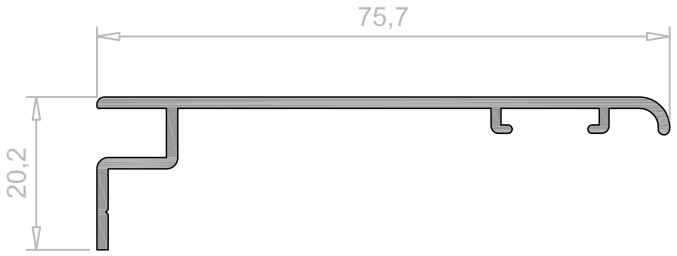

M-4869	Espes.	Sup. Ext.	Sup. Total	Peso
Tapa jun. grampo 60 mm	1,3 mm	19,1 dm^2/m	19,1 dm^2/m	0,333 Kg/m

LAR

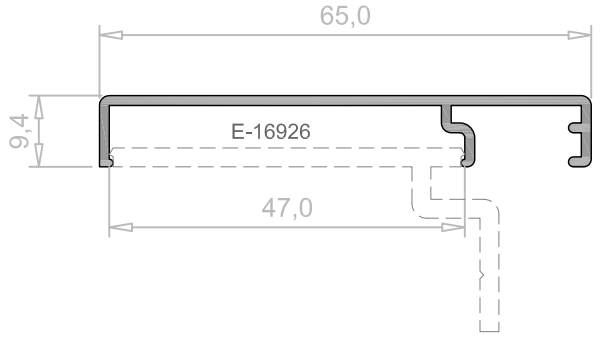

M-3232	Espes.	Sup. Ext.	Sup. Total	Peso
T. jun. gram. 65mm mold	1,3 mm	21,0 dm^2/m	21,0 dm^2/m	0,374 Kg/m

LAR

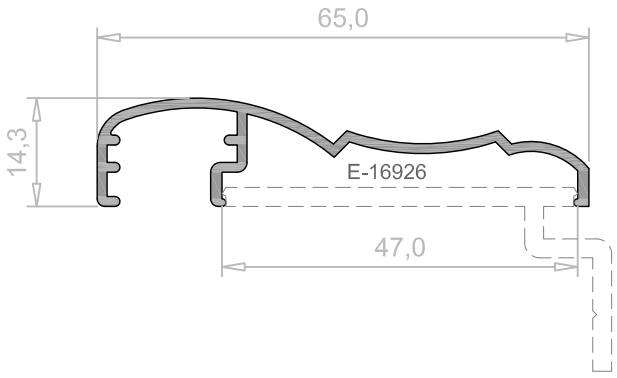

extruded by Hydro

2066775	Espes.	Sup. Ext.	Sup. Total	Peso
Tapa juntas 65mm mold	1,1 mm	21,2 dm^2/m	21,2 dm^2/m	0,317 Kg/m

NAV

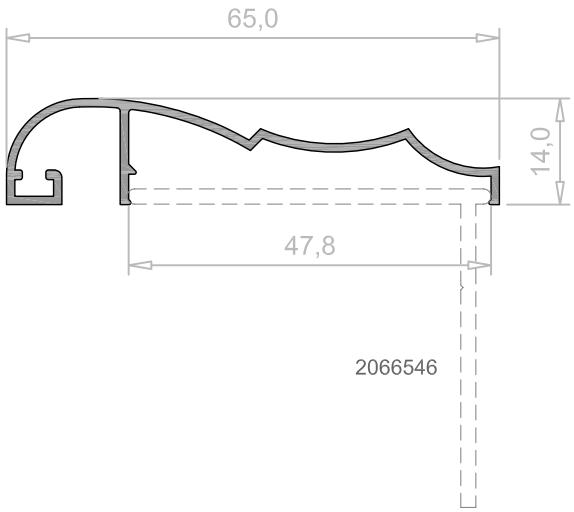

2069698	Espes.	Sup. Ext.	Sup. Total	Peso
Tapa juntas 70mm mold	1,1 mm	21,7 dm^2/m	21,7 dm^2/m	0,323 Kg/m

NAV

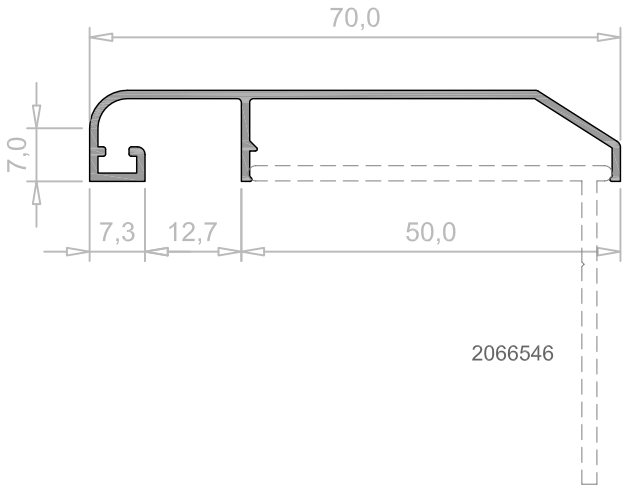

E010135	Espes.	Sup. Ext.	Sup. Total	Peso
Tapa juntas 70 mm.	1,4 mm	22,9 dm^2/m	22,9 dm^2/m	0,413 Kg/m

NAV

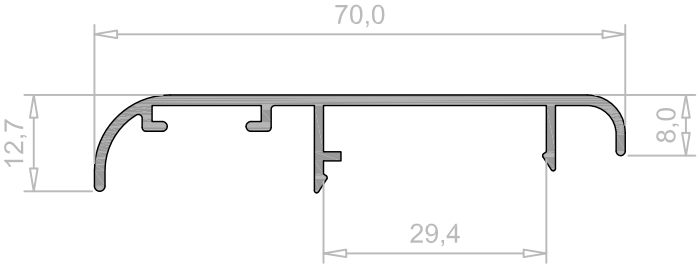

2078961	Espes.	Sup. Ext.	Sup. Total	Peso
Tapa juntas 51,35 mm.	1,3 mm	14,6 dm^2/m	14,6 dm^2/m	0,242 Kg/m

NAV

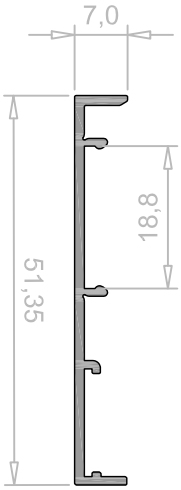

E-15271	Espes.	Sup. Ext.	Sup. Total	Peso
Tapa jun. ap. 75mm mold	1,3 mm	25,8 dm^2/m	25,8 dm^2/m	0,448 Kg/m

LAR

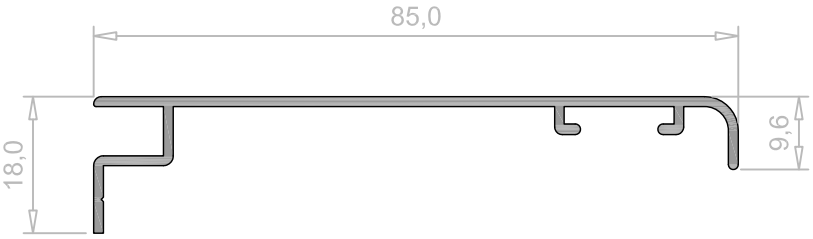

extruded by Hydro

E011445	Espes.	Sup. Ext.	Sup. Total	Peso
Tapa juntas 85 mm.	1,3 mm	23,6 dm^2/m	23,6 dm^2/m	0,409 Kg/m

NAV

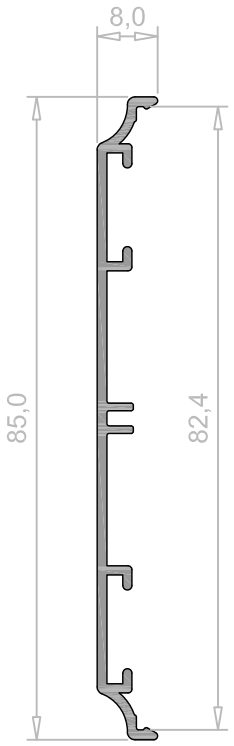

2066546	Espes.	Sup. Ext.	Sup. Total	Peso
Grampo tapa juntas	2,0 mm	17,8 dm^2/m	17,8 dm^2/m	0,473 Kg/m

NAV

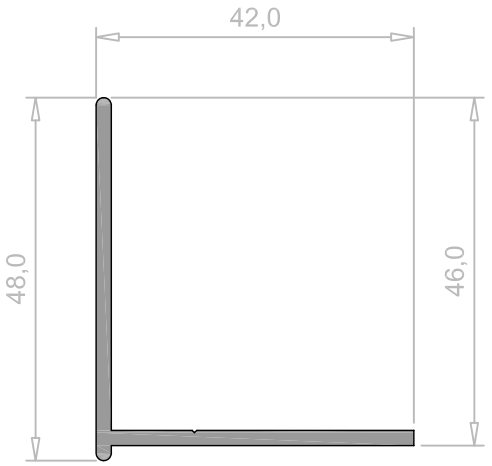

M-4539	Espes.	Sup. Ext.	Sup. Total	Peso
Tapa juntas 60 mm. mold	1,3 mm	27,0 dm^2/m	27,0 dm^2/m	0,480 Kg/m

LAR

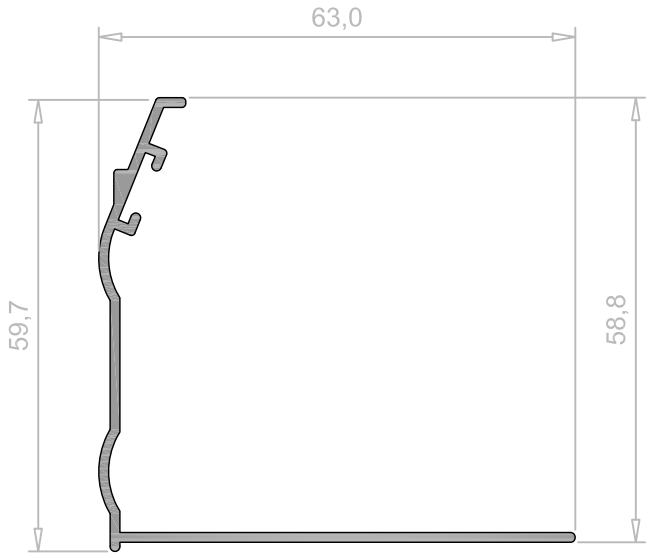

extruded by Hydro

E-6013	Espes.	Sup. Ext.	Sup. Total	Peso
Tapa juntas 85 mm.	1,3 mm	32,5 dm^2/m	32,5 dm^2/m	0,575 Kg/m

LAR

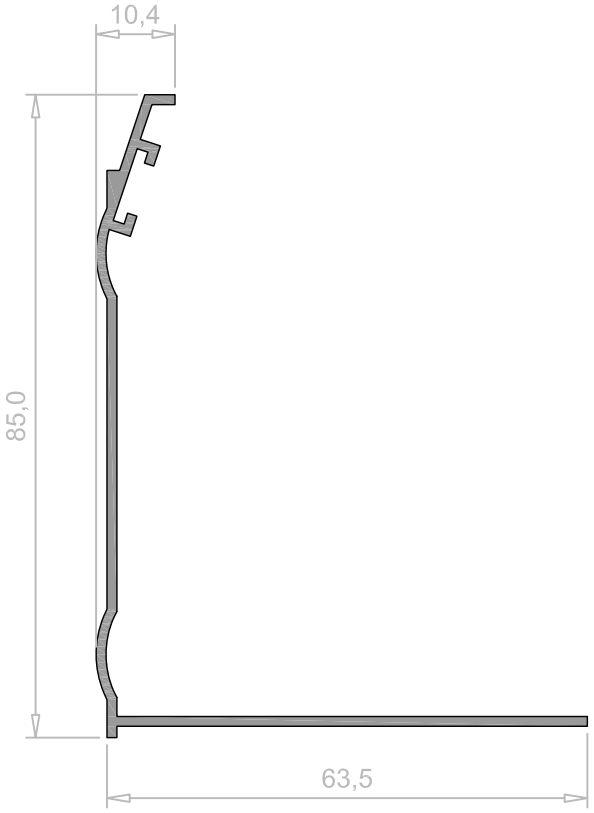

E-16926	Espes.	Sup. Ext.	Sup. Total	Peso
Tapa juntas clipe	2,5 mm	15,8 dm^2/m	15,8 dm^2/m	0,510 Kg/m

LAR

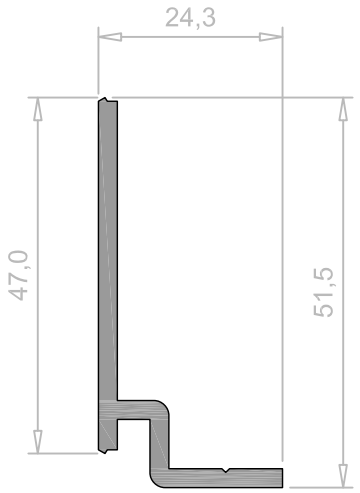

extruded by Hydro

L. PORTÃO

L.1.- LISTAGEM

extruded by
Hydro

Listagem

Perfil	Secção (Y, X, X, Y)	Descrição	Peso Kg./m	Superficie Exterior (dm^2/m) / Total (dm^2/m)	Fábrica
2058949	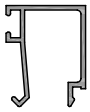	Bite recto 21 mm.	0,270	16,8 16,8	Avintes
2059848	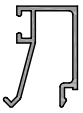	Bite recto 16 mm.	0,255	15,8 15,8	Avintes
2060830		Standard 50x20x2	0,713	14,0 26,4	Navarra
2064052	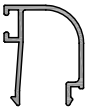	Bite curvo 21 mm.	0,252	15,7 15,7	Avintes
2072169	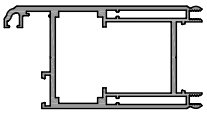	Folha	3,242	48,9 96,0	Avintes
2072358	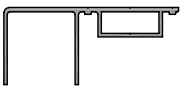	Perfil de guia	1,530	41,2 50,6	Navarra
E555169		Standard 60x20x2	0,821	16,0 30,4	Navarra
E-371319	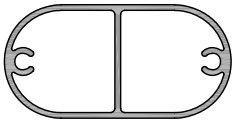	Remate portões	0,844	15,4 39,1	La Roca
E-372171		Tampa	0,245	13,7 13,7	La Roca
M-5211	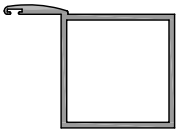	Aro fixo 50 mm.	1,514	26,4 44,4	La Roca
M-5212	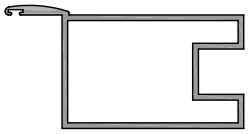	Aro fixo 80 mm.	2,190	36,4 64,4	La Roca

extruded by Hydro

Listagem

Perfil	Secção (Y, X, X, Y)	Descrição	Peso Kg./m	Superficie Exterior (dm^2/m) Total (dm^2/m)	Fábrica
M-5213	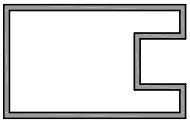	Aro fixo 80 mm. sem sobreposição	1,958	30,0 58,0	La Roca
TC-43074	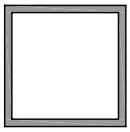	Standard 50x50x3	1,523	20,0 37,6	La Roca

extruded by Hydro

L.2.- PERFIS 1:1

2072169	Espes.	Sup. Ext.	Sup. Total	Peso
Folha	3,0 mm	48,9 dm^2/m	96,0 dm^2/m	3,24 Kg/m

AVI

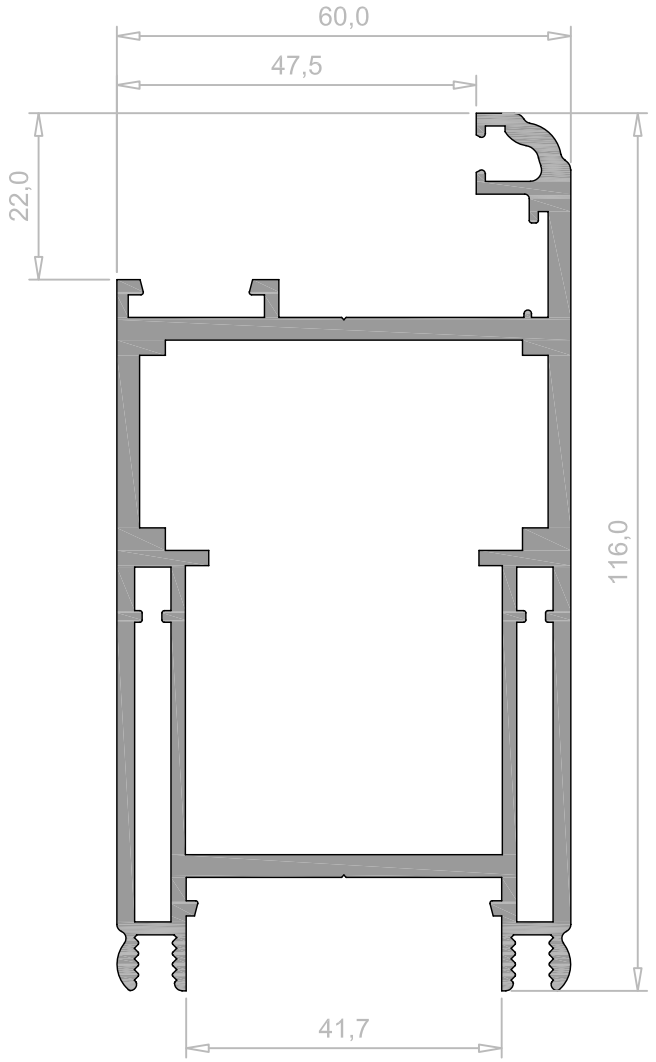

E-371319	Espes.	Sup. Ext.	Sup. Total	Peso
Remate portões	1,5 mm	15,4 dm^2/m	39,1 dm^2/m	0,844 Kg/m

LAR

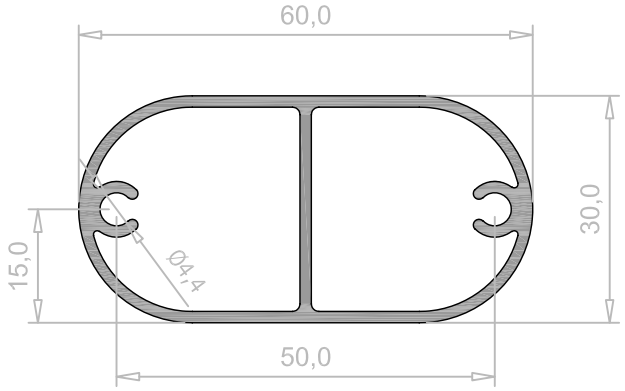

E-372171	Espes.	Sup. Ext.	Sup. Total	Peso
Tampa	1,5 mm	13,7 dm^2/m	13,7 dm^2/m	0,245 Kg/m

LAR

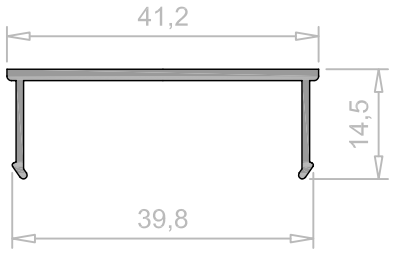

2072358	Espes.	Sup. Ext.	Sup. Total	Peso
Perfil de guia	2,5 mm	41,2 dm^2/m	50,6 dm^2/m	1,53 Kg/m

NAV

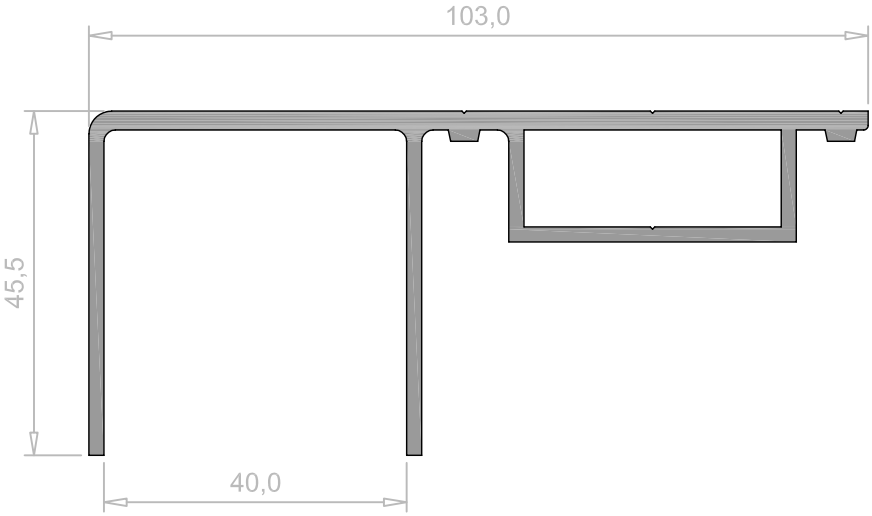

extruded by Hydro

2059848	Espes.	Sup. Ext.	Sup. Total	Peso
Bite recto 16 mm.	1,2 mm	15,8 dm^2/m	15,8 dm^2/m	0,255 Kg/m

AVI

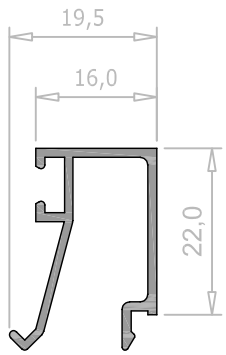

2058949	Espes.	Sup. Ext.	Sup. Total	Peso
Bite recto 21 mm.	1,2 mm	16,8 dm^2/m	16,8 dm^2/m	0,270 Kg/m

AVI

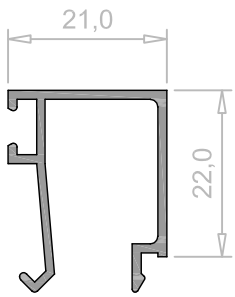

2064052	Espes.	Sup. Ext.	Sup. Total	Peso
Bite curvo 21 mm.	1,2 mm	15,7 dm^2/m	15,7 dm^2/m	0,252 Kg/m

AVI

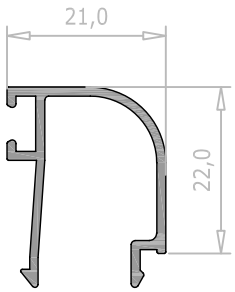

2060630	Espes.	Sup. Ext.	Sup. Total	Peso
Standard 50x20x2	2,0 mm	14,0 dm^2/m	26,4 dm^2/m	0,713 Kg/m

NAV

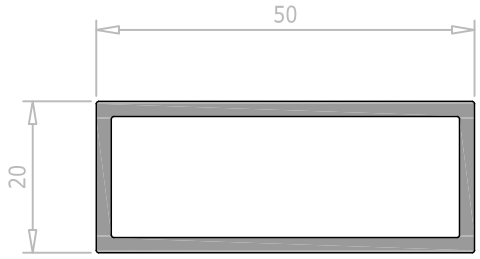

E555169	Espes.	Sup. Ext.	Sup. Total	Peso
Standard 60x20x2	2,0 mm	16,0 dm^2/m	30,4 dm^2/m	0,821 Kg/m

NAV

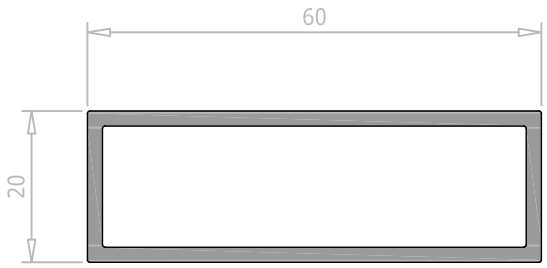

TC-43074	Espes.	Sup. Ext.	Sup. Total	Peso
Standard 50x50x3	3,0 mm	20,0 dm^2/m	37,6 dm^2/m	1,523 Kg/m

LAR

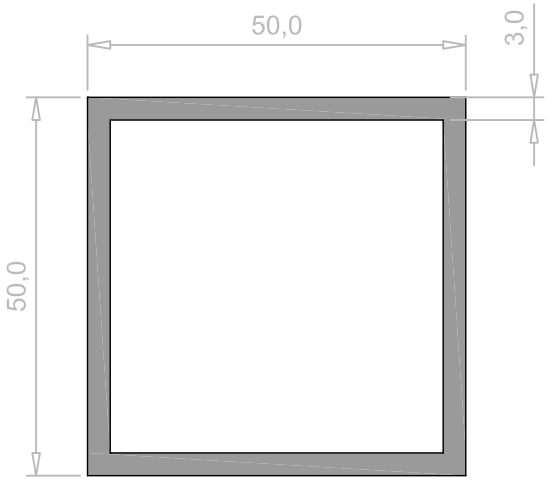

extruded by Hydro

M-5211	Espes.	Sup. Ext.	Sup. Total	Peso
Aro fixo 50 mm.	2,5 mm	26,4 dm^2/m	44,4 dm^2/m	1,514 Kg/m

LAR

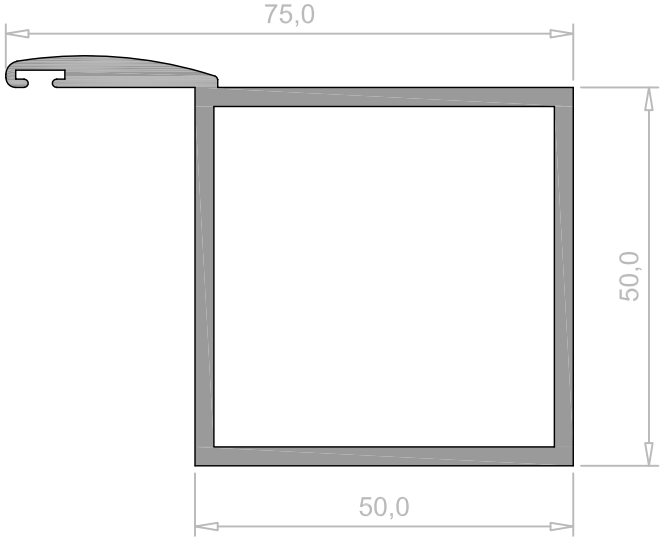

M-5212	Espes.	Sup. Ext.	Sup. Total	Peso
Aro fixo 80 mm.	2,5 mm	36,4 dm^2/m	64,4 dm^2/m	2,190 Kg/m

LAR

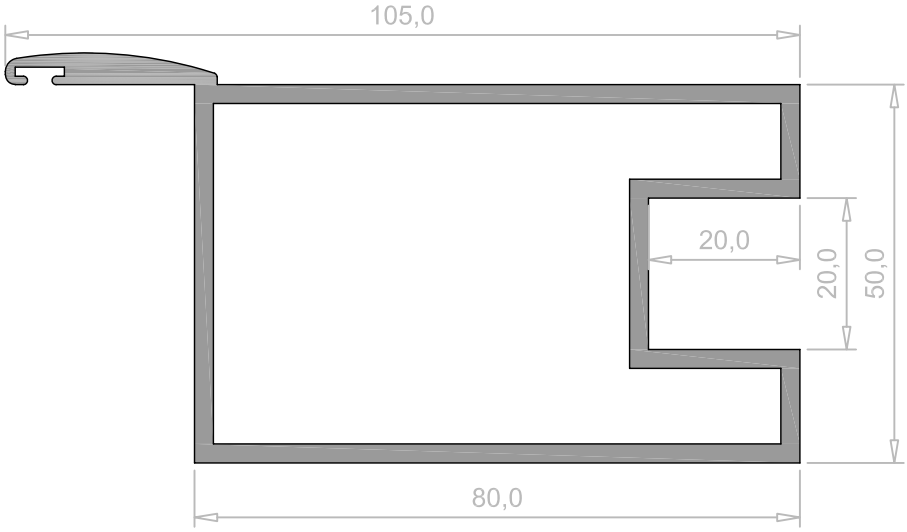

M-5213	Espes.	Sup. Ext.	Sup. Total	Peso
Aro fixo 80 mm. s/sobrep	2,5 mm	30,0 dm^2/m	58,0 dm^2/m	1,958 Kg/m

LAR

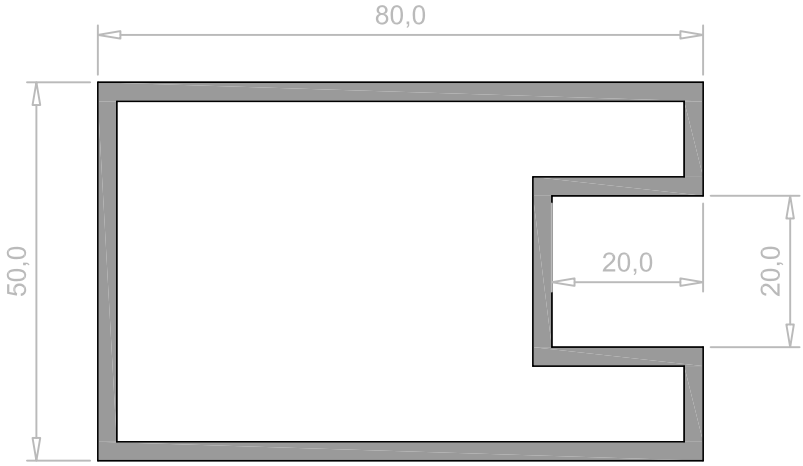

extruded by Hydro

A Hydro conta com mais de 50 anos de ciencia e experiencia aplicada em soluções de aluminio extruido.

Oferecemos todo tipo de serviços, desde a formação em aluminio até ao desenho, a produção, a fabricação e o tratamento e acabamento de superficies. O nosso negocio divide-se em cinco áreas de trabalho que une e completa todo o ciclo do aluminio, desde a extração de minerais (Bauxita), até a elaboração de soluções por laminação e extrusão, atraves da produção do aluminio primario e a disponibilidade de fabricas de produção de energía. Temos mais de 150 locais e 35.000 trabalhadores distribuídos em 40 países.

Na Iberia, a Hydro Extrusion, baseia o seu modelo de negocio com a colaboração com os clientes para o desenvolver de soluções mais inovadoras e eficazes baseadas nos perfis de aluminio extrudido, produzidos em qualquer das nossas quatro fabricas de extrusión na península ibérica. Desde o nosso extenso portfólio de productos, temos uma gama de solucões de perfis standard: barras, tubos… servidos com garantía de qualidade e servicio da Hydro, e as vantagens do aluminio extrudido.

- **Hydro Extrusion Spain S.A.U.**

  - Fábrica Irurtzun:
  C/Aralar, 9,
  31860 Irurtzun (Navarra)
  Tel**. +34 948 507 125** Fax. **+34 948 507 136**

  - Fábrica La Roca:
  Pl Can Font de la Parrera, s/n. St. Agnès de Malanyanes
  E-08430 La Roca del Valles (Barcelona)
  Tel. **+34 937 078 200** Fax. +34 938 422 027.

  - Fábrica La Selva:
  Pl Milenium. Avda. Aluminio s/n.
  43470 La Selva del Camp (Tarragona)
  Tel. **+34 977 307 000** Fax. **+34 977 307 001.**

- **Hydro Aluminium Extrusion Portugal HAEP S.A.**

  - Fábrica Avintes:
  Travessa Nova das Alheiras, 216
  4415-272 Pedroso
  Tel. **+351 22 786 59 00** Fax**. +351 22 786 59 47**

Web www.hydro.com **Mail** info.profiles.es@hydro.com