ESCADAS

LD

ISO 9001
ISO 14001

MARÇO 2019

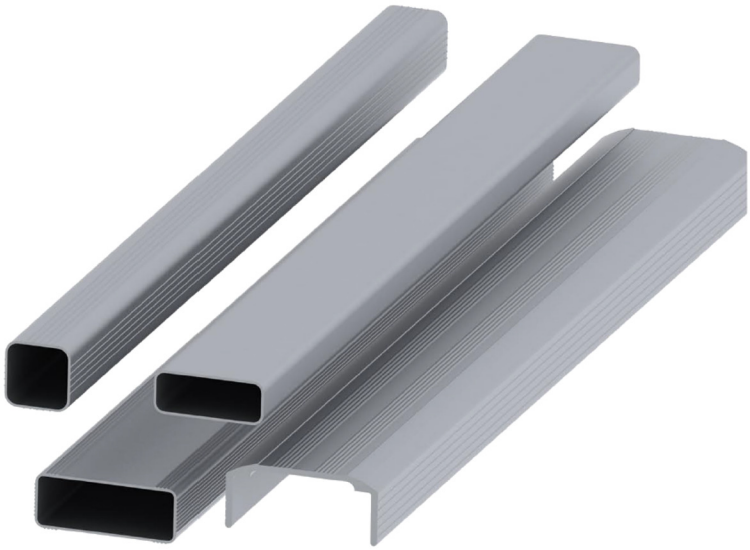

Hydro

www.hydroextrusions.com
info.profiles.es@hydro.com

Indice

1. LISTAGEM

2. PERFIS 1:1

    1. Pousa pés antiderrapantes

    2. Travessa

1.- LISTAGEM

Listagem

Perfil	Secção	Descrição	Peso Kg./m	Superfície Exterior (dm^2/m) Total (dm^2/m)	Momento Inercia Ix (cm^4) Iy (cm^4)	Pág.
ANL-168 Avintes		Travessa de 33x20 mm.	0,302	9,7 18,7	0,72 1,54	2.2.1
ANL-169 Avintes		Travessa de 50x20 mm.	0,414	13,1 25,5	1,08 4,44	2.2.1
ANL-171 Avintes		Travessa de 66x25 mm.	0,575	18,0 34,4	11,10 2,31	2.2.1
ANL-171/A Avintes		Travessa de 66x26 mm.	0,584	18,0 34,5	1,08 4,44	2.2.1
CB-79-02 Avintes		Travessa de 74x22 mm.	0,692	18,7 36,6	2,31 15,88	2.2.2
CB-79-03 Avintes		Pousa pés antiderrapantes.	0,363	11,0 20,5	1,50 1,50	2.1.1
CB-79-10 Avintes		Pousa pés antiderrapantes.	0,351	10,7 20,2	1,47 1,47	2.1.1
E554754 Navarra		Pousa pés antiderrapantes.	0,354	11,5 21,8	1,72 1,72	2.1.1

2.- PERFIS 1:1

CB-79-03	Espes.	Sup. Ext.	Sup. Total	Peso
Pousa pés antiderrapantes 28x28 mm.	1,3 mm	11,0 dm^2/m	20,5 dm^2/m	0,363 Kg/m
	Momento Inercia	Ix: 1,50 cm^4	Iy: 1,50 cm^4	Avintes

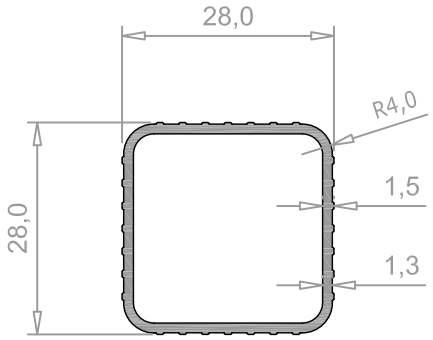

CB-79-10	Espes.	Sup. Ext.	Sup. Total	Peso
Pousa pés antiderrapantes 28x28 mm.	1,2 mm	10,7 dm^2/m	20,2 dm^2/m	0,351 Kg/m
	Momento Inercia	Ix: 1,47 cm^4	Iy: 1,47 cm^4	Avintes

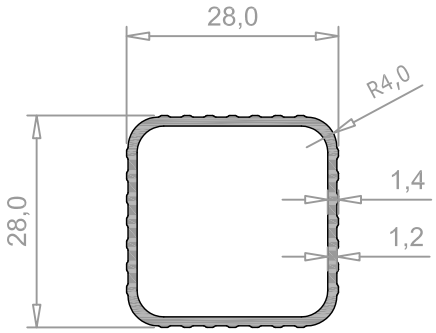

E554754	Espes.	Sup. Ext.	Sup. Total	Peso
Pousa pés antiderrapantes 31x31 mm.	1,2 mm	11,5 dm^2/m	21,8 dm^2/m	0,354 Kg/m
	Momento Inercia	Ix: 1,72 cm^4	Iy: 1,72 cm^4	Navarra

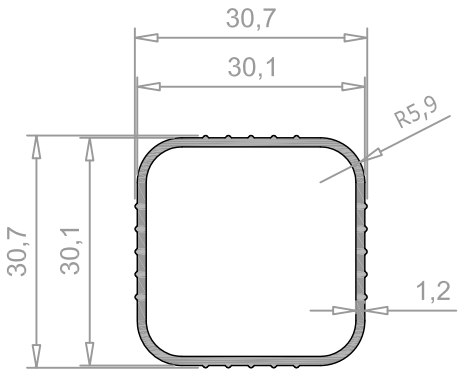

extruded by Hydro

ANL-168	Espes.	Sup. Ext.	Sup. Total	Peso
Travessa 22x20 mm.	1,2 mm	9,7 dm^2/m	18,7 dm^2/m	0,302 Kg/m
	Momento Inercia	Ix: 0,72 cm^4	Iy: 1,54 cm^4	Avintes

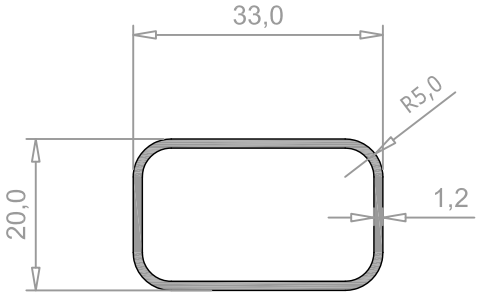

ANL-169	Espes.	Sup. Ext.	Sup. Total	Peso
Travessa 50x20 mm.	1,2 mm	13,1 dm^2/m	25,5 dm^2/m	0.414 Kg/m
	Momento Inercia	Ix: 1,08 cm^4	Iy: 4,44 cm^4	Avintes

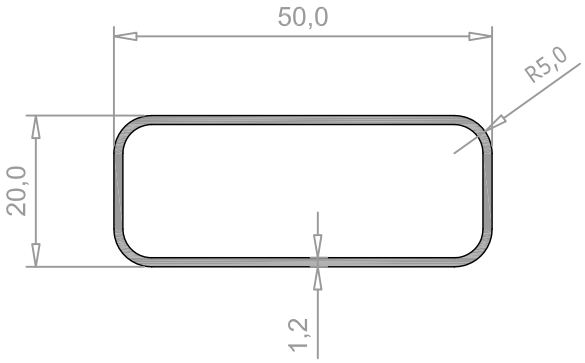

ANL-171	Espes.	Sup. Ext.	Sup. Total	Peso
Travessa 66x25 mm.	1,2 mm	18,0 dm^2/m	34,4 dm^2/m	0,575 Kg/m
	Momento Inercia	Ix: 11,10 cm^4	Iy: 2,31 cm^4	Avintes

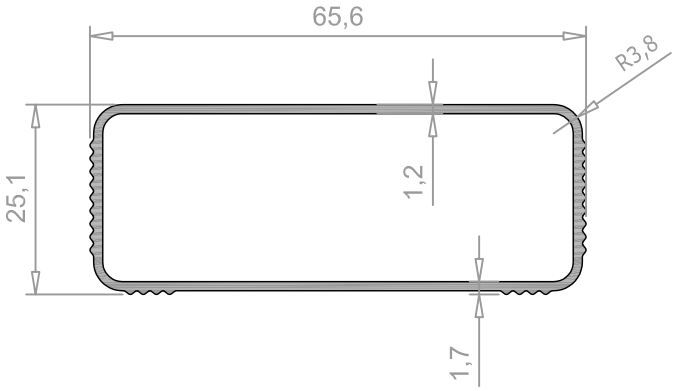

ANL-171/A	Espes.	Sup. Ext.	Sup. Total	Peso
Travessa 66x26 mm.	1,2 mm	18,0 dm^2/m	34,5 dm^2/m	0,584 Kg/m
	Momento Inercia	Ix: 1,08 cm^4	Iy: 4,44 cm^4	Avintes

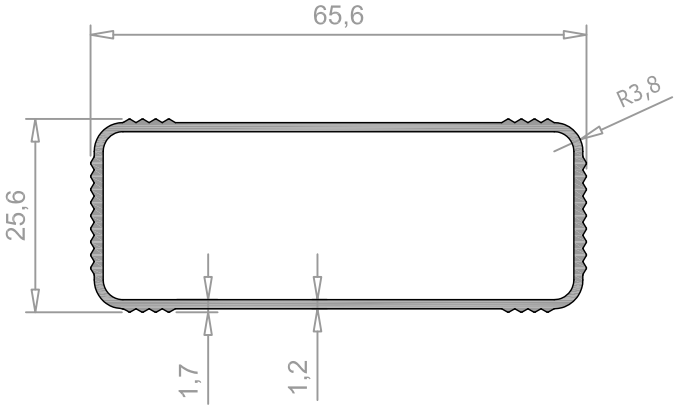

extruded by Hydro

CB-79-02	Espes.	Sup. Ext.	Sup. Total	Peso
Travessa 74x22 mm.	1,4 mm	18,7 dm^2/m	36,6 dm^2/m	0,692 Kg/m
	Momento Inercia	Ix: 2,31 cm^4	Iy: 15,88 cm^4	Avintes

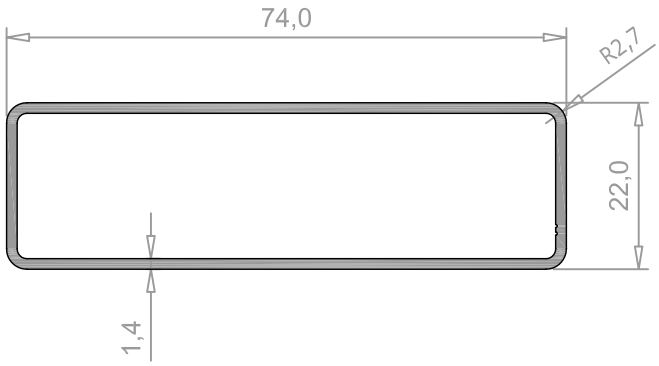

extruded by Hydro

A Hydro conta com mais de 50 anos de ciencia e experiencia aplicada em soluções de aluminio extruido. Oferecemos todo tipo de serviços, desde a formação em aluminio até ao desenho, a produção, a fabricação e o tratamento e acabamento de superficies. O nosso negocio divide-se em cinco áreas de trabalho que une e completa todo o ciclo do aluminio, desde a extração de minerais (Bauxita), até a elaboração de soluções por laminação e extrusão, atraves da produção do aluminio primario e a disponibilidade de fabricas de produção de energía. Temos mais de 150 locais e 35.000 trabalhadores distribuídos em 40 países.
Na Iberia, a Hydro Extrusion, baseia o seu modelo de negocio com a colaboração com os clientes para o desenvolver de soluções mais inovadoras e eficazes baseadas nos perfis de aluminio extrudido, produzidos em qualquer das nossas cinco fabricas de extrusión na península ibérica. Desde o nosso extenso portfólio de productos, temos uma gama de solucões de perfis standard: barras, tubos… servidos com garantía de qualidade e servicio da Hydro, e as vantagens do aluminio extrudido.

- **Hydro Extrusion Spain S.A.U.**

  - Planta Irurtzun:
  C/Aralar, 9,
  31860 Irurtzun (Navarra)
  Tel**. +34 948 507 125** Fax. **+34 948 507 136**

  - Planta La Roca:
  Pl Can Font de la Parrera, s/n. St. Agnès de Malanyanes
  E-08430 La Roca del Valles (Barcelona)
  Tel. **+34 937 078 200** Fax. +34 938 422 027.

  - Planta La Selva:
  Pl Milenium. Avda. Aluminio s/n.
  43470 La Selva del Camp (Tarragona)
  Tel. **+34 977 307 000** Fax. **+34 977 307 001.**

  - Planta Pinto:
  Cormoranes 18 Pol La Estación
  E-28320 Pinto (Madrid)
  Tel. **+34 916 915 411** Fax. **+34 916 915 879**

- **Hydro Aluminium Extrusion Portugal HAEP S.A.**

  - Planta Avintes:
  Travessa Nova das Alheiras, 216
  4415-272 Pedroso
  Tel. **+351 22 786 59 00** Fax**. +351 22 786 59 47**