Boletim Técnico #38

Inclusão de perfis - Sistemas: Master, Inova e Produtiva 25

Atualizações técnicas:

Inclusão de novos perfis..... Pág 02
Montagens de aplicação..... Pág 03

Inclusão de novos perfis guia 35 mm para persinas integradas

PD372	**1,194 Kg/m**

Caixa guia 35 do recolhedor integrada

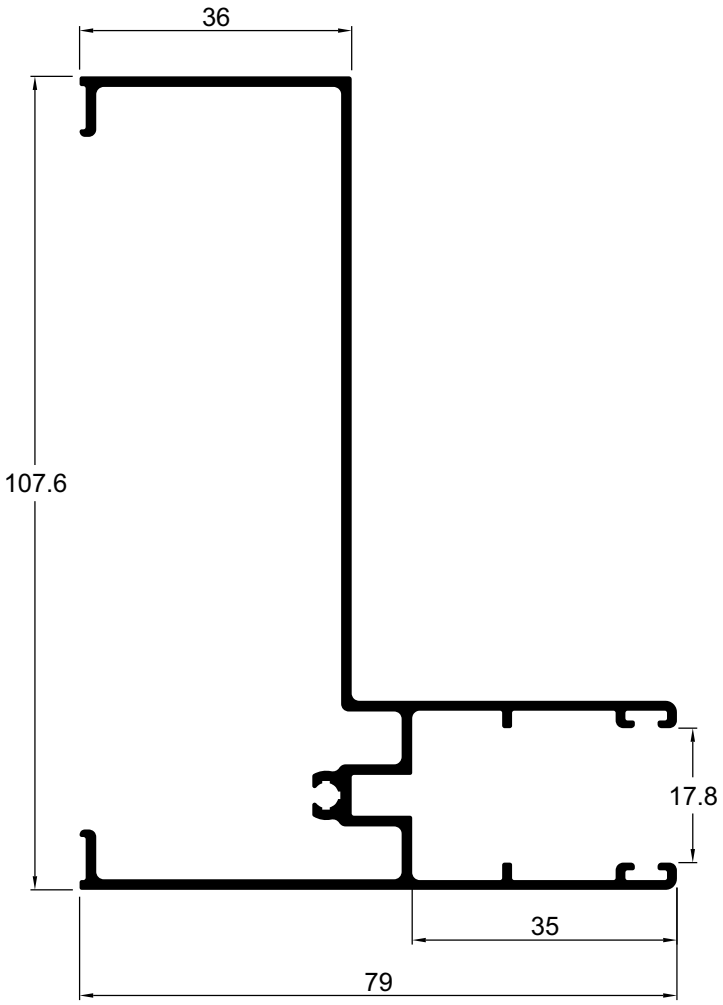

PD371	**0,817 Kg/m**

Guia 35 da esteira integrada

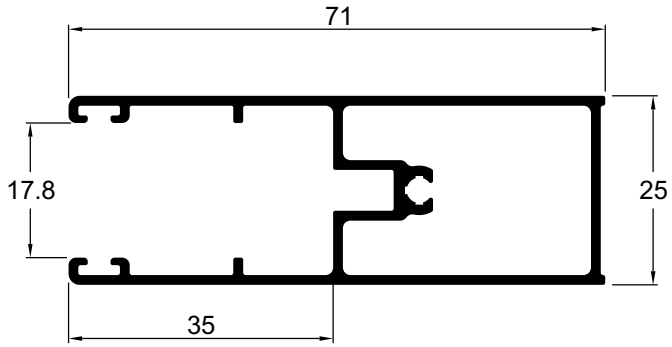

Janela de correr 02 folhas com persiana integrada - Master

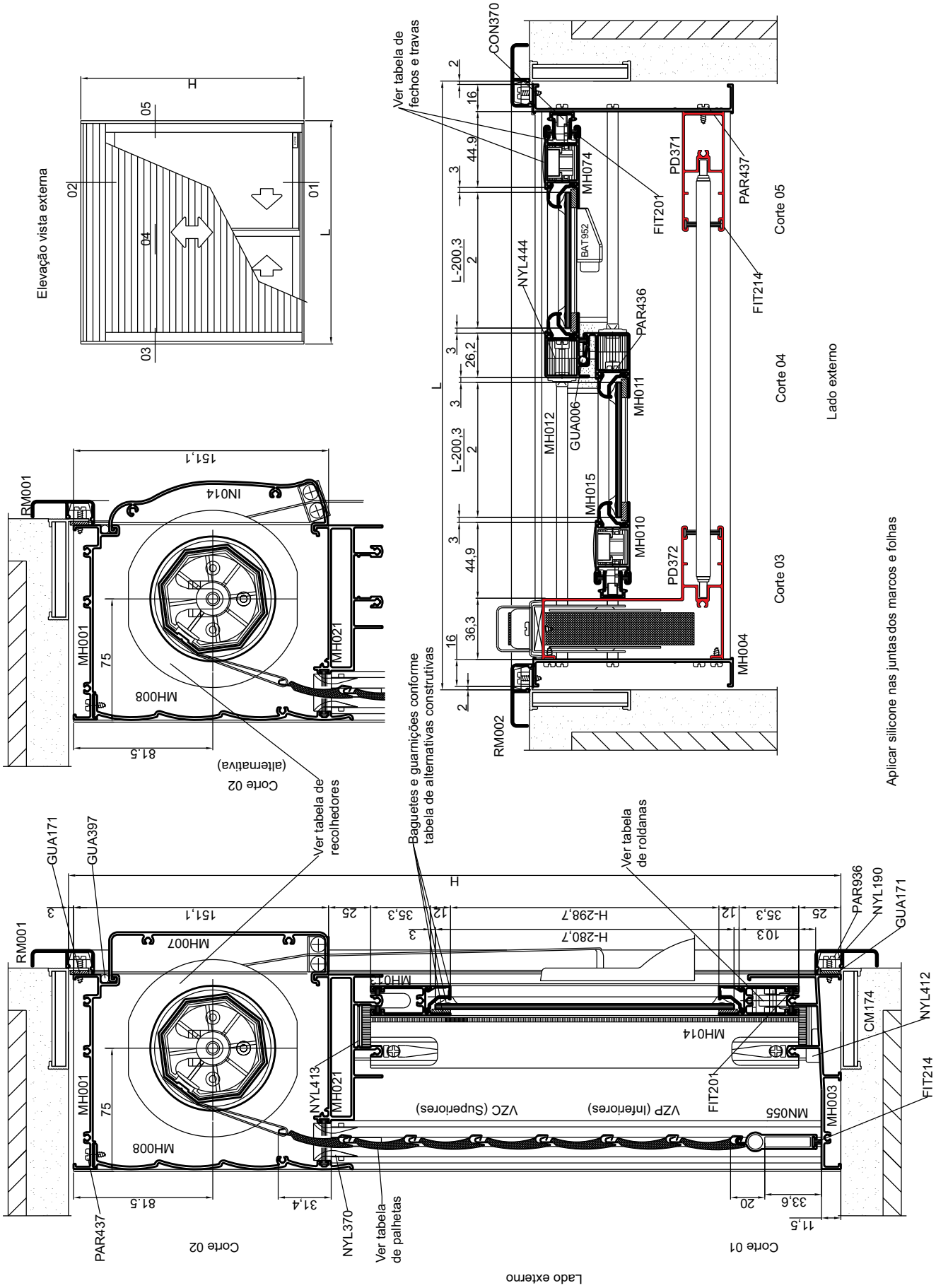

Janela de correr 02 folhas com persiana integrada - Inova

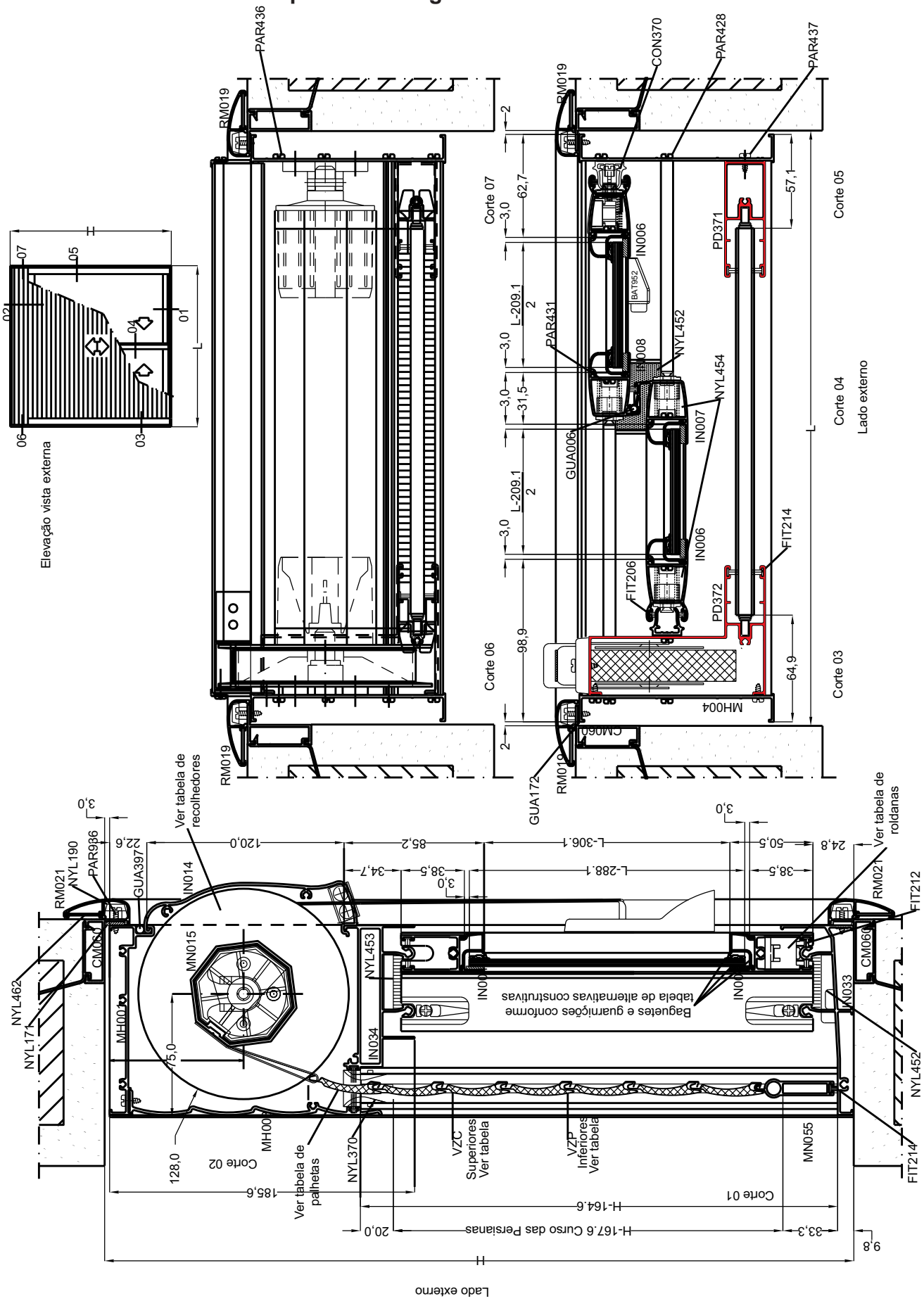

Janela de correr 02 folhas com persiana integrada - Produtiva 25

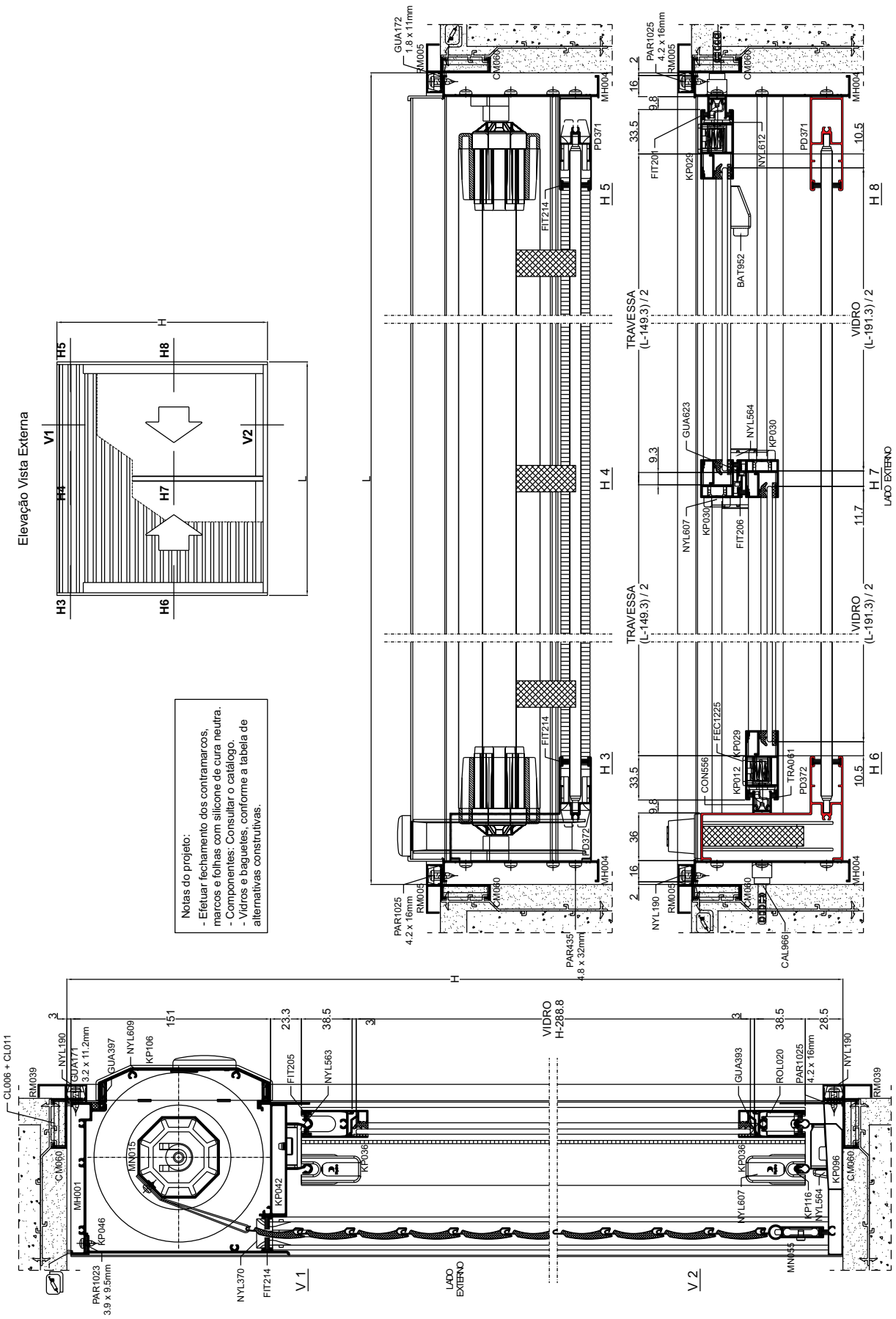

Hydro

hydro.com/brasil @hydronobrasil @hydronobrasil Norsk Hydro hydronobrasil